

Obudowy podtynkowe
CIMA PRO

CIMA K_{45}

Tworzywa bezhalogenowe, samogasnące
Gwarancja bezpieczeństwa
osób i urządzeń.

Szybka instalacja
Elementy obudowy, jak i wyposażenie
montowane bez użycia narzędzi.

Metalowa przegroda separacyjna
Zapewnia ochronę elekromagnetyczną
obwodom teleinformatycznym i multimedialnym.

Zasilanie z tyłu i boku
Wstępnie osłabione wejścia
rurką karbowaną.

Instalacja
W ścianie lub płycie gipsowo
-kartonowej, taki sam system
mocowania, jedna obudowa.

Przestrzeń kablowa
Miejsce na rozprowadzenie przewodów
zasilających i teletechnicznych.

Serwis
Pokrywy umożliwiają dostęp do urządzeń
bez demontażu obudowy.



Obudowy podtynkowe CIMA PRO zostały zaprojektowane z myślą o nowoczesnych przestrzeniach biurowych. Montaż dowolnego wyposażenia w obudowach umożliwia tworzenie zaawansowanych instalacji dopasowanych do potrzeb najbardziej wymagających użytkowników.



Obudowy podtynkowe CIMA PRO mogą być wyposażone w ramkę z pokrywą. Takie rozwiązanie daje możliwość estetycznego ukrycia gniazd i wtyczek w najbardziej rozbudowanych instalacjach ściennych.

Rysunek	Nr kat.	Kolor	Opis	K_{45}	CIMA
PODSTAWY PODTYNKOWE					
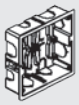	**SBM250**	-	Podstawa podtynkowa CIMA PRO 4 × K_{45} lub 2 × CIMA.	4	2
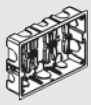	**SBM350**		Podstawa podtynkowa CIMA PRO 6 × K_{45} lub 3 × CIMA.	6	3
	**SBM450**		Podstawa podtynkowa CIMA PRO 8 × K_{45} lub 4 × CIMA.	8	4
RAMKI					
	**SBM202/…**	9 14 8*	Ramka CIMA PRO do podstawy SBM250.	4	2
	**SBM302/…**		Ramka CIMA PRO do podstawy SBM350.	6	3
	**SBM402/…**		Ramka CIMA PRO do podstawy SBM450.	8	4
RAMKI Z POKRYWĄ					
	**SBMT202/…**	9 14 8*	Ramka z pokrywą CIMA PRO do podstawy SBM250.	4	2
	**SBMT302/…**		Ramka z pokrywą CIMA PRO do podstawy SBM350.	6	3
	**SBMT402/…**		Ramka z pokrywą CIMA PRO do podstawy SBM450.	8	4

* Produkt na zamówienie.

Kolory produktów: /9 czysta biel RAL 9010 /14 szary grafit RAL 7021 /8 anodyzowane aluminium

Konfiguracja obudów podtynkowych CIMA PRO
Obudowa gotowa do instalacji modułów standardu CIMA.

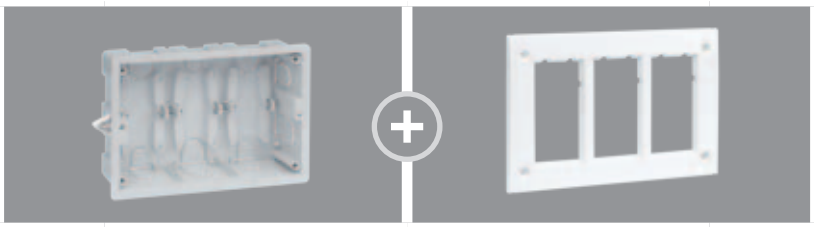

CIMA	Podstawa	Ramka	Kolor
2	SBM250	SBM202/…	9 14 8*
3	SBM350	SBM302/…	
4	SBM450	SBM402/…	

Adaptery do standardu K_{45}
Więcej na str. 212.

Do montażu modułów K_{45}



K_{45}	Adapter		Kolor
4	2 ×	**S62/...**	9 14 8*
6	3 ×		
8	4 ×		

Konfiguracja obudowy podtynkowej CIMA PRO z pokrywą
Obudowa gotowa do instalacji modułów standardu CIMA.

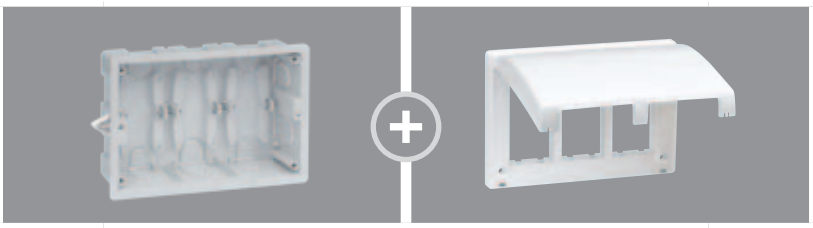

CIMA	Podstawa	Ramka	Kolor
2	SBM250	SBMT202/…	9 14 8*
3	SBM350	SBMT302/…	
4	SBM450	SBMT402/…	

Adaptery do standardu K_{45}
Więcej na str. 212.

Do montażu modułów K_{45}



K_{45}	Adapter		Kolor
4	2 ×	**S62/...**	9 14 8*
6	3 ×		
8	4 ×		



Podstawy obudowy posiadają zaczepy umożliwiające montaż obudowy w ścianach gipsowo-kartonowych. Wymiary wewnętrzne podstawy ułatwiają instalację dużej ilości obwodów elektrycznych, teletechnicznych oraz multimedialnych w obudowie.

Obudowy podtynkowe CIMA PRO

Produkty spełniają wymogi bezpieczeństwa dyrektywy niskonapięciowej 2006/95/EC zgodnie z normą UNE-20451, odpowiadającej normie IEC60670 oraz dyrektywie RoHS 2002/95/EG. Produkty oznakowane certyfikatem CE.

Informacje techniczne

Wykończenie: tworzywo bezhalogenowe, samogasnące.
Stopień ochrony: IP4x.
Odporność udarowa: IK07.

Zakres temperatur podczas montażu: -5 °C/+60 °C.
Temperatura testu BPT (Ball Pressure Test): +125 °C.
Temperatura testu GWT (Glow Wire Test): +850 °C.

Podstawa SBM

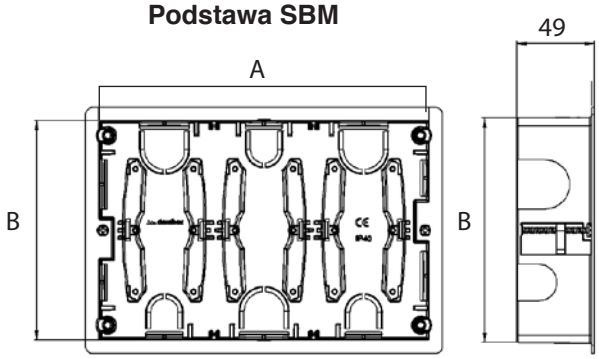

Nr kat.	K_{45}	CIMA	A × B	Głębokość	Przetoczenia Ø31 = Ø23	
SBM250	4	2	156 × 148	49	6	6
SBM350	6	3	219 × 148	49	8	8
SBM450	8	4	282 × 148	49	10	10

Ramki SBM i SBMT

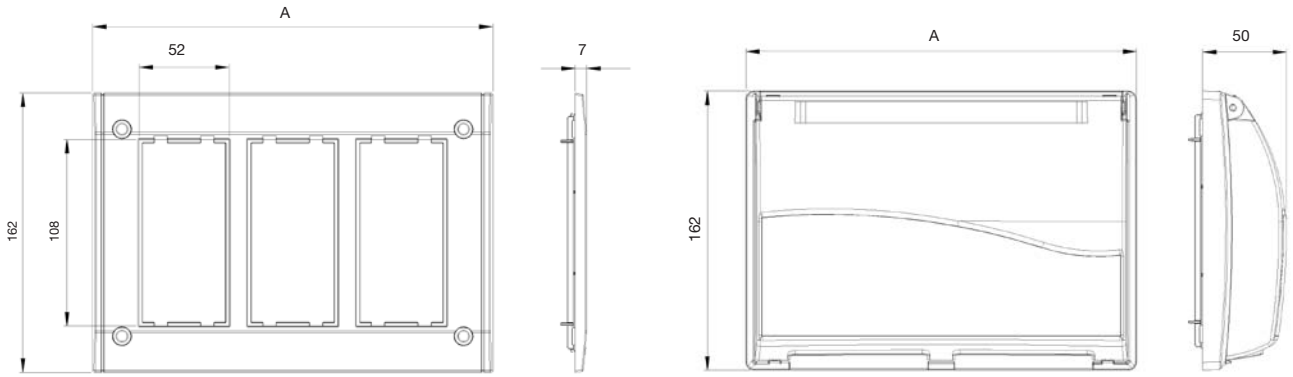

Nr kat.	K_{45}	CIMA	Szer. (A)	Wys.
SBM202/… oraz SBMT202/…	4	2	169	162
SBM302/… oraz SBMT302/…	6	3	232	
SBM402/… oraz SBMT402/…	8	4	295	

Wszystkie wymiary na stronie podane są w milimetrach.