

0013 56



6052 72

Dane techniczne (patrz obok)
Wymiary (patrz obok)

Zgodność z normą: PN-EN 60439-3.
Stopień ochrony IP30.
Kolor biały RAL 9010.
Przystosowane do plombowania.

Pak.	Nr ref.	Obudowy bez listew przyłączeniowych Liczba modułów 17,5 mm w rzędzie	Produkt
50	0013 56	2	S 2
30	6052 70	4	S 4
20	6052 72	6	S 6

Pak.	Nr ref.	Obudowy z listwami przyłączeniowymi N + PE Liczba modułów 17,5 mm w rzędzie	Produkt
20	6052 71	6	S 6

S
obudowy

■ Wymiary [mm]

Obudowy S 2

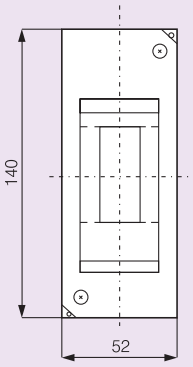

Obudowy S 4

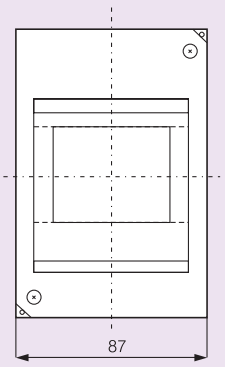

Obudowy S 6

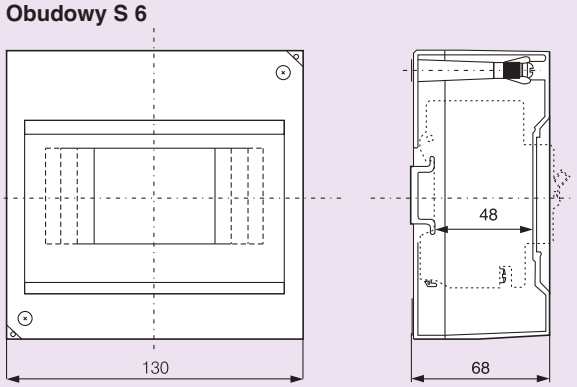

Rozmieszczenie otworów do mocowania

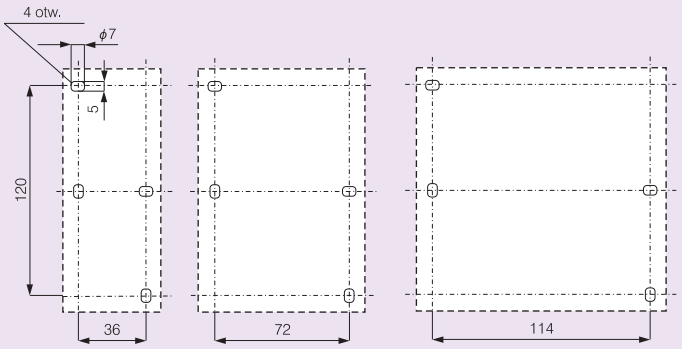

■ Dane techniczne

Materiał	**Izolacyjne tworzywo udaroodporne i trudno palne**
Kolor	biały, RAL 9010
Wytrzymałość na żar	850°C
Listwy przyłączeniowe w obudowie S 6	N 2 x 16/5 x 10 mm² PE 2 x 16/5 x 10 mm²