Powrót

Modułowe obudowy Pragma





marka handlowa firmy
Schneider
Electric

Merlin Gerin

Spis treści

	Strona
Obudowy naścienne	2
Obudowy wnękowe	6
Wyposażenie	10

Pragma
Obudowy naścienne
Wykonanie dla sieci z przewodami ochronnym i neutralnym

Asortyment obudów gotowych do zainstalowania został opracowany pod kątem instalatorów: ergonomia i elastyczność przy instalowaniu. Pragma oferuje oslony szczególnie wytrzymałe, zwłaszcza 24 modułowe, dzięki metalowym elementom i wzmocnionej osłonie przedniej.

Funkcje

Obudowy Pragma to szafki przewidziane dla budownictwa mieszkaniowego i budownictwa powszechnego. W obudowach 24- modułowych może być instalowany, jako główny, wyłącznik lub rozłącznik typu NG, wyposażony w zabezpieczenie różnicowoprądowe, w miarę potrzeby.
Znajdują zastosowanie szczególnie w obiektach użyteczności publicznej jak m.in. banki, biura, hotele itp.

Opis

Obudowy 24- modułowe



Obudowy 18- modułowe



Obudowy 13- modułowe



Przezroczyste drzwi wysłonięte dowolnie przez klienta

PB101653-32



Modułowa listwa zaciskowa z zaciskami bezśrubowymi dla małych przekrojów

PB101513-64



Listwa zaciskowa do przewodów ochronnych i neutralnych.

PB101508-A



Listwa zaciskowa do przewodów neutralnych łatwo rozdzielana dla przystosowania do zabezpieczeń różnicowoprądowych .

PB101508-B



Możliwość przekształcenia listwy zaciskowej w blok rozdzielczy zasilający do 125 A, przy wykorzystaniu wspornika PRA90048.

Dane techniczne obudów

- ■ Obudowy 13- i 18- modułowe oraz obudowy odpływowe: tworzywo sztuczne(1), w kolorach metalicznym szarym i bieli tytanowej.
- ■ Obudowy 24- modułowe: metal i tworzywo sztuczne(1), w kolorach j.w.
- ■ Drzwi przezroczyste:
- □ dla obudów 13- i 18- modułowych: tworzywo sztuczne(1), przezroczyste
- □ dla obudów 24- mod.: metal w kolorze bieli tytanowej i przezroczyste szkło
- ■ Drzwi nieprzezroczyste:
- □ dla obudów 13- i 18- mod.: tworzywo sztuczne(1), w kolorze bieli tytanowej
- □ dla obudów 24- modułowych: metal w kolorze bieli tytanowej
- □ dla obudów odpływowych: tworzywo sztuczne(1), w kolorze bieli tytanowej.
- ■ Odporność na ogień i ciepło do 650 ˚C wg. PN- IEC-60695-2-1
- ■ Pełna izolacja klasy II: zgodnie z PN-EN- 60439-3 § 7.4.3.2.2.

Zaleta: dzięki tej konstrukcji cały asortyment Pragmy posiada „pełną izolację": żaden element obudowy, odpływ lub drzwi nie wymagają uziemienia.

- ■ Stopień ochrony wg. PN-EN-60529:
- □ bez drzwi: IP30
- □ z drzwiami: IP40
- ■ Stopień odporności na uderzenia wg. PN-EN-62262:
- □ bez drzwi: IK08
- □ z drzwiami: IK09
- ■ Temperatura pracy: -25˚C do 60˚C

***(1)** Tworzywo sztuczne opracowane specjalnie przez Merlin Gerin.*

Elementy dostarczane z każdą obudową

	Obudowa
Etykiety + osłona etykiet	■
Zaślepki białe	■
Listwa zaciskowa ochronna i neutralna (patrz tablica numerów katalogowych)	■
Etykieta identyfikacyjna	■

Dane techniczne listew zaciskowych

- ■ Napięcie znamionowe izolacji Ui : 800V, U_{imp} : 8 kV.
- ■ Zgodność z normą PN-EN- 60947-7-1.

Listwa zaciskowa może być również montowana w rozdzielnicach Prisma Plus. Zaciski listwy (zarówno sprężynowe jak i śrubowe), opracowane specjalnie przez Merlin Gerin, pozwalają na przyłączanie przewodów sztywnych i elastycznych bez zaciskanych tulejek zgodnie z PN-EN-60947-1 § 8.2.4, PN-EN-60998-1, i PN-EN-60998-2-1 (przyłączanie przewodów z tulejkami jest również możliwe).

Pragma
Obudowy naścienne
Wykonanie dla sieci z przewodami ochronnym i neutralnym

Numery katalogowe

Obudowy												Nr kat.
Ilość modułów w rzędzie	Ilość rzędów	Ilość modułów 18 mm	Prąd znam. In	Listwa zaciskowa neutralna Ilość zacisków:				Listwa zaciskowa ochronna Ilość zacisków:				Bez drzwi
				suma	50 mm²	25 mm²	6 mm²	suma	50 mm²	25 mm²	6 mm²	
13 modułów	1	13	63 A	11	-	3	2 x 4	13	-	1	3 x 4	**- (*)**
	2	26	63 A	19	-	3	4 x 4	17	-	1	4 x 4	**- (*)**
	3	39	90 A	23	-	3	5 x 4	22	-	2	5 x 4	**- (*)**
	4	52	90 A	27	-	3	6 x 4	26	-	2	6 x 4	**- (*)**
18 modułów	1	18	90 A	15	-	3	3 x 4	17	-	1	4 x 4	**- (*)**
	2	36	90 A	24	1	3	5 x 4	26	1	1	6 x 4	**- (*)**
	3	54	125 A	24	1	3	5 x 4	26	1	1	6 x 4	**- (*)**
	4	72	125 A	28	1	3	6 x 4	30	1	1	7 x 4	**- (*)**
24 moduły	1	24	125 A	23	1	2	5 x 4	22	1	1	5 x 4	**PRA20124**
	2	48	125 A	29	1	4	6 x 4	27	1	2	6 x 4	**PRA20224**
	3	72	160 A	29	1	4	6 x 4	27	1	2	6 x 4	**PRA20324**
	4	96	160 A	35	1	6	7 x 4	32	1	3	7 x 4	**PRA20424**
	5	120	160 A	35	1	6	7 x 4	32	1	3	7 x 4	**PRA20524**
	6	144	160 A	35	1	6	7 x 4	32	1	3	7 x 4	**PRA20624**

(*) - Obudowy 13 i 18 modułowe są zawsze wyposażone w drzwi (pełne lub przezroczyste)

Drzwi do obudów		Przezroczyste	Pełne
24 moduły	1 rząd	**PRA15124**	**PRA16124**
	2 rzędy	**PRA15224**	**PRA16224**
	3 rzędy	**PRA15324**	**PRA16324**
	4 rzędy	**PRA15424**	**PRA16424**
	5 rzędy	**PRA15524**	**PRA16524**
	6 rzędy	**PRA15624**	**PRA16624**

Pragma
Obudowy naścienne
Wykonanie dla sieci z przewodami ochronnym i neutralnym

Numery katalogowe

Obudowy												Nr kat.
Ilość modułów w rzędzie	Ilość rzędów	Ilość modułów 18 mm	Prąd znam. In	Listwa zaciskowa neutralna Ilość zacisków:				Listwa zaciskowa ochronna Ilość zacisków:				Z drzwiami przezroczystymi
				suma	50 mm²	25 mm²	6 mm²	suma	50 mm²	25 mm²	6 mm²	
13 modułów	1	13	63 A	11	-	3	2 x 4	13	-	1	3 x 4	**PRA29113**
	2	26	63 A	19	-	3	4 x 4	17	-	1	4 x 4	**PRA29213**
	3	39	90 A	23	-	3	5 x 4	22	-	2	5 x 4	**PRA29313**
	4	52	90 A	27	-	3	6 x 4	26	-	2	6 x 4	**PRA29413**
18 modułów	1	18	90 A	15	-	3	3 x 4	17	-	1	4 x 4	**PRA29118**
	2	36	90 A	24	1	3	5 x 4	26	1	1	6 x 4	**PRA29218**
	3	54	125 A	24	1	3	5 x 4	26	1	1	6 x 4	**PRA29318**
	4	72	125 A	28	1	3	6 x 4	30	1	1	7 x 4	**PRA29418**
24 moduły	1	24	125 A	23	1	2	5 x 4	22	1	1	5 x 4	**- (*)**
	2	48	125 A	29	1	4	6 x 4	27	1	2	6 x 4	**- (*)**
	3	72	160 A	29	1	4	6 x 4	27	1	2	6 x 4	**- (*)**
	4	96	160 A	35	1	6	7 x 4	32	1	3	7 x 4	**- (*)**
	5	120	160 A	35	1	6	7 x 4	32	1	3	7 x 4	**- (*)**
	6	144	160 A	35	1	6	7 x 4	32	1	3	7 x 4	**- (*)**

(*) - Obudowy 24-modułowe mają w ofercie drzwi opcjonalnie.

Numery katalogowe

Obudowy												Nr kat.
Ilość modułów w rzędzie	Ilość rzędów	Ilość modułów 18 mm	Prąd znam. In	Listwa zaciskowa neutralna Ilość zacisków:				Listwa zaciskowa ochronna Ilość zacisków:				Z drzwiami pełnymi
				suma	50 mm²	25 mm²	6 mm²	suma	50 mm²	25 mm²	6 mm²	
13 modułów	1	13	63 A	11	-	3	2 x 4	13	-	1	3 x 4	**PRA30113**
	2	26	63 A	19	-	3	4 x 4	17	-	1	4 x 4	**PRA30213**
	3	39	90 A	23	-	3	5 x 4	22	-	2	5 x 4	**PRA30313**
	4	52	90 A	27	-	3	6 x 4	26	-	2	6 x 4	**PRA30413**
18 modułów	1	18	90 A	15	-	3	3 x 4	17	-	1	4 x 4	**PRA30118**
	2	36	90 A	24	1	3	5 x 4	26	1	1	6 x 4	**PRA30218**
	3	54	125 A	24	1	3	5 x 4	26	1	1	6 x 4	**PRA30318**
	4	72	125 A	28	1	3	6 x 4	30	1	1	7 x 4	**PRA30418**
24 moduły	1	24	125 A	23	1	2	5 x 4	22	1	1	5 x 4	**- (*)**
	2	48	125 A	29	1	4	6 x 4	27	1	2	6 x 4	**- (*)**
	3	72	160 A	29	1	4	6 x 4	27	1	2	6 x 4	**- (*)**
	4	96	160 A	35	1	6	7 x 4	32	1	3	7 x 4	**- (*)**
	5	120	160 A	35	1	6	7 x 4	32	1	3	7 x 4	**- (*)**
	6	144	160 A	35	1	6	7 x 4	32	1	3	7 x 4	**- (*)**

(*) - Obudowy 24-modułowe mają w ofercie drzwi opcjonalnie.

Pragma
Obudowy wnękowe
Wykonanie dla sieci z przewodami ochronnym i neutralnym

Asortyment obudów gotowych do zainstalowania został opracowany pod kątem instalatorów: ergonomia i elastyczność przy instalowaniu. Pragma oferuje osłony szczególnie wytrzymałe, zwłaszcza 24 modułowe, dzięki metalowym elementom i wzmocnionej osłonie przedniej.

Funkcja

Obudowy do rozdzielnic wnękowe są przewidziane do instalowania w ścianach murowanych i ściankach gipsowych w budownictwie mieszkaniowym i budownictwie powszechnym. W obudowach 24- modułowych może być instalowany, jako główny, wyłącznik lub rozłącznik typu NG, wyposażony w zabezpieczenie różnicowoprądowe.

Opis

Obudowy 24-modułowe **Obudowy 18-modułowe** **Obudowy 13-modułowe**

PB101500_104.eps



Drzwi przezroczyste wysłonięte dowolnie przez klienta

PB101493_32



Wszystko dla wykonania wnękowego

PB101512_68



Wysuwna płyta dławicowa na kable.

PB101510_A



Zestaw do mocowania do płyty gipsowej PRA90011.

PB101510_B

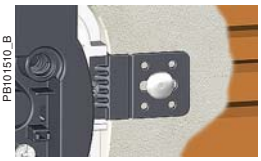

Uchwyt umożliwiający mocowanie do ściany bez użycia cementu.

Rama mocowana do ściany ustawiwna w poziomie i wgłąb

PB101510_C



Przednia część obudowy jest zawsze pozioma niezależnie od pozycji części tylnej we wnęce.

Dane techniczne obudów

- ■ Obudowy 13- i 18- modułowe: tworzywo sztuczne(1), w kolorach metalicznym szarym i bieli tytanowej.
- ■ Obudowy 24- modułowe: metal i tworzywo sztuczne(1), w kolorach j.w.
- ■ Drzwi przezroczyste::
- □ dla obudów 13- i 18- modułowych: tworzywo sztuczne(1), przezroczyste
- □ dla obudów 24- mod.: metal w kolorze bieli tytanowej i przezroczyste szkło
- ■ Drzwi nieprzezroczyste:
- □ dla obudów 13- i 18- mod.: tworzywo sztuczne(1), w kolorze bieli tytanowej
- □ dla obudów 24- modułowych: metal w kolorze bieli tytanowej
- ■ Odporność na ogień i ciepło (*) wg. IEC-60695-2-1/PN-EN-60695-2-11 do 650 ˚C
- ■ Pełna izolacja klasy II: zgodnie z PN-EN- 60439-3 § 7.4.3.2.2.

Zaleta: dzięki tej konstrukcji cały asortyment Pragmy posiada „pełną izolację": żaden element obudowy, odpływ lub drzwi nie wymagają uziemienia.

- ■ Stopień ochrony wg. PN-EN-60529:
- □ bez drzwi: IP30
- □ z drzwiami: IP40
- ■ Stopień odporności na uderzenia wg. PN-EN-62262:
- □ bez drzwi: IK08
- □ z drzwiami: IK09
- ■ Temperatura pracy: -25 ˚C do +60 ˚C.

(1) *Tworzywo sztuczne opracowane specjalnie przez Merlin Gerin.*

Elementy dostarczane z każdą obudową

- ■ Etykiety + osłona etykiet
- ■ Zaślepki białe
- ■ Etykieta identyfikacyjna
- ■ Listwa zaciskowa ochronna i neutralna: patrz tablica numerów katalogowych.

Pragma
Obudowy naścienne
Wykonanie dla sieci z przewodami ochronnym i neutralnym

Numery katalogowe

Obudowy												Nr kat.
Ilość modułów w rzędzie	Ilość rzędów	Ilość modułów 18 mm	Prąd znam. In	Listwa zaciskowa neutralna Ilość zacisków:				Listwa zaciskowa ochronna Ilość zacisków:				Bez drzwi
				suma	50 mm²	25 mm²	6 mm²	suma	50 mm²	25 mm²	6 mm²	
13 modułów	1	13	63 A	11	-	3	2 x 4	13	-	1	3 x 4	**- (*)**
	2	26	63 A	19	-	3	4 x 4	17	-	1	4 x 4	**- (*)**
	3	39	90 A	23	-	3	5 x 4	22	-	2	5 x 4	**- (*)**
	4	52	90 A	27	-	3	6 x 4	26	-	2	6 x 4	**- (*)**
18 modułów	1	18	90 A	15	-	3	3 x 4	17	-	1	4 x 4	**- (*)**
	2	36	90 A	24	1	3	5 x 4	26	1	1	6 x 4	**- (*)**
	3	54	125 A	24	1	3	5 x 4	26	1	1	6 x 4	**- (*)**
	4	72	125 A	28	1	3	6 x 4	30	1	1	7 x 4	**- (*)**
24 moduły	1	24	125 A	23	1	2	5 x 4	22	1	1	5 x 4	**PRA20124**
	2	48	125 A	29	1	4	6 x 4	27	1	2	6 x 4	**PRA20224**
	3	72	160 A	29	1	4	6 x 4	27	1	2	6 x 4	**PRA20324**
	4	96	160 A	35	1	6	7 x 4	32	1	3	7 x 4	**PRA20424**
	5	120	160 A	35	1	6	7 x 4	32	1	3	7 x 4	**PRA20524**
	6	144	160 A	35	1	6	7 x 4	32	1	3	7 x 4	**PRA20624**

(*) - Obudowy 13 i 18 modułowe są zawsze wyposażone w drzwi (pełne lub przezroczyste)

Drzwi do obudów		Przezroczyste	Pełne
24 moduły	1 rząd	**PRA15124**	**PRA16124**
	2 rzędy	**PRA15224**	**PRA16224**
	3 rzędy	**PRA15324**	**PRA16324**
	4 rzędy	**PRA15424**	**PRA16424**
	5 rzędów	**PRA15524**	**PRA16524**
	6 rzędów	**PRA15624**	**PRA16624**

Pragma
Obudowy wnękowe: oferta produktów
Wykonanie dla sieci z przewodami ochronnym i neutralnym

Dane techniczne obudów

- Odporność na ogień i nadmierne nagrzewanie do 650 ˚C wg. IEC 60695-2-11/ PN-EN-60695-2-11.

Numery katalogowe

Obudowy												Nr kat.
Ilość modułów w rzędzie	Ilość rzędów	Ilość modułów 18 mm	Prąd znam. In	Listwa zaciskowa neutralna Ilość zacisków:				Listwa zaciskowa ochronna Ilość zacisków:				Z drzwiami przezroczystymi
				suma	50 mm²	25 mm²	6 mm²	suma	50 mm²	25 mm²	6 mm²	
13 modułów	1	13	63 A	11	-	3	2 x 4	13	-	1	3 x 4	**PRA24113**
	2	26	63 A	19	-	3	4 x 4	17	-	1	4 x 4	**PRA24213**
	3	39	90 A	23	-	3	5 x 4	22	-	2	5 x 4	**PRA24313**
	4	52	90 A	23	-	3	5 x 4	22	-	2	5 x 4	**PRA24413**
18 modułów	1	18	90 A	15	-	3	3 x 4	17	-	1	4 x 4	**PRA24118**
	2	36	90 A	24	1	3	5 x 4	26	1	1	6 x 4	**PRA24218**
	3	54	125 A	24	1	3	5 x 4	26	1	1	6 x 4	**PRA24318**
	4	72	125 A	28	1	3	6 x 4	30	1	1	7 x 4	**PRA24418**
24 moduły	1	24	125 A	23	1	2	5 x 4	22	1	1	5 x 4	**- (*)**
	2	48	125 A	29	1	4	6 x 4	27	1	2	6 x 4	**- (*)**
	3	72	160 A	29	1	4	6 x 4	27	1	2	6 x 4	**- (*)**
	4	96	160 A	35	1	6	7 x 4	32	1	3	7 x 4	**- (*)**
	5	120	160 A	35	1	6	7 x 4	32	1	3	7 x 4	**- (*)**
	6	144	160 A	35	1	6	7 x 4	32	1	3	7 x 4	**- (*)**

(*) - Obudowy 24-modułowe mają w ofercie drzwi opcjonalnie.

Modułowa listwa zaciskowa z zaciskami bezśrubowymi dla małych przekrojów

PB101513_64



Listwa zaciskowa do przewodów ochronnych i neutralnych.

PB101510_D



Listwa zaciskowa do przewodów neutralnych łatwo rozdzielana dla przystosowania dozabezpieczeń różnicowoprądowych.

PB101510_E



Możliwość przekształcenia listwy zaciskowej w blok rozdzielczy zasilający do 125 A, przy wykorzystaniu wspornika PRA90048.

Dane techniczne listew zaciskowych

- Napięcie znamionowe izolacji Ui : 800V,
- Napięcie udarowe wytrzymywane U_{imp} : 8 kV.
- Zgodność z normą PN-EN- 60947-7-1.

Listwa zaciskowa może być również montowana w rozdzielnicach Prisma Plus. Zaciski listwy (zarówno sprężynowe jak i śrubowe), opracowane specjalnie przez Merlin Gerin, pozwalają na przyłączanie przewodów sztywnych i elastycznych bez zaciskanych tulejek zgodnie z PN-EN-60947-1 § 8.2.4, PN-EN-60998-1 i PN-EN-60998-2-1 (przyłączanie przewodów z tulejkami jest również możliwe).

Pragma
Obudowy wnękowe: oferta produktów
Wykonanie dla sieci z przewodami ochronnym i neutralnym

Dane techniczne obudów

■ Odporność na ogień i nadmierne nagrzewanie do 650 ˚C wg. IEC 60695-2-11/ PN-EN-60695-2-11.

Numery katalogowe

Obudowy												Nr kat.
Ilość modułów w rzędzie	Ilość rzędów	Ilość modułów 18 mm	Prąd znam. In	Listwa zaciskowa neutralna Ilość zacisków:				Listwa zaciskowa ochronna Ilość zacisków:				Z drzwiami pełnymi
				suma	50 mm²	25 mm²	6 mm²	suma	50 mm²	25 mm²	6 mm²	
13 modułów	1	13	63 A	11	-	3	2 x 4	13	-	1	3 x 4	**PRA31113**
	2	26	63 A	19	-	3	4 x 4	17	-	1	4 x 4	**PRA31213**
	3	39	90 A	23	-	3	5 x 4	22	-	2	5 x 4	**PRA31313**
	4	52	90 A	23	-	3	5 x 4	22	-	2	5 x 4	**PRA31413**
18 modułów	1	18	90 A	15	-	3	3 x 4	17	-	1	4 x 4	**PRA31118**
	2	36	90 A	24	1	3	5 x 4	26	1	1	6 x 4	**PRA31218**
	3	54	125 A	24	1	3	5 x 4	26	1	1	6 x 4	**PRA31318**
	4	72	125 A	28	1	3	6 x 4	30	1	1	7 x 4	**PRA31418**
24 moduły	1	24	125 A	23	1	2	5 x 4	22	1	1	5 x 4	**- (*)**
	2	48	125 A	29	1	4	6 x 4	27	1	2	6 x 4	**- (*)**
	3	72	160 A	29	1	4	6 x 4	27	1	2	6 x 4	**- (*)**
	4	96	160 A	35	1	6	7 x 4	32	1	3	7 x 4	**- (*)**
	5	120	160 A	35	1	6	7 x 4	32	1	3	7 x 4	**- (*)**
	6	144	160 A	35	1	6	7 x 4	32	1	3	7 x 4	**- (*)**

(*) - Obudowy 24-modułowe mają w ofercie drzwi opcjonalnie.

Pragma
Wyposażenie
Wykonanie dla sieci z przewodami ochronnym i neutralnym

Wyposażenie instalacyjne dla obudów

Oznaczenie	Opis	Nr kat. dla obudowy: 13 modułów	18 modułów	24 moduły
Wyposażenie do montażu				
Zestaw łączeniowy	Dla obudów naściennych			
	Zestaw wyposażenia łączeniowego	**PRA90001**	**PRA90001**	**PRA90001**
	Metalowe wzmocnienia dla zestawiania obudów	-	-	**PRA90003**
	Dla obudów wnękowych	**PRA90004**	**PRA90005**	**PRA90005**
Uchwyty do montażu zewnętrznego 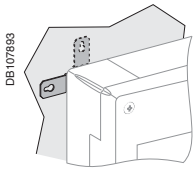	Dla obudów naściennych 4 metalowe uchwyty	**PRA90009**	**PRA90009**	**PRA90009**
Zestaw do montażu na ścianie gipsowej 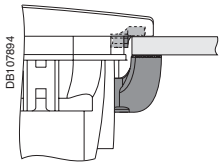	Dla obudów wnękowych	**PRA90011**	**PRA90011**	**PRA90011**
Wyposażenie do instalowania wyłączników i wykończenia				
Indywidualna pełna osłona przednia	Dla obudów naściennych i wnękowych	**PRA90016**	**PRA90017**	**PRA90018**
Zaślepki	Zestaw składająca się z 6 pasków 2x 13 mod.+ 2x 18 modułów + 2x 24 moduły	**PRA90020**	**PRA90020**	**PRA90020**
Etykiety informacyjne	Zestaw 10 etykiet po 3 paski x 13 modułów format A4, do drukarki laserowej lub atrament.	**PRA90024**	**PRA90024**	**PRA90024**
Kieszeń na schematy		**PRA90082**	**PRA90082**	**PRA90082**
Wstawka do zmiany głębokości szyn symetrycznych	Dla obudów naściennych	-	-	**04227**
Płyta montażowa pełna	Dla obudów naściennych i wnękowych H = 1 rząd	**PRA90032**	**PRA90033**	**PRA90034**
Przegroda międzyrzędowa	Przegroda IPxxB dostarczana z uchwytami	**PRA90006**	**PRA90007**	**PRA90008**
Wyposażenie do zamykania				
Zamek do drzwi	Zamek z kluczem 405 (dostarczane 2 klucze)	**PRA90039**	**PRA90039**	**PRA90039**
	Zamek z kluczem 455/1242E/2433A (dostarczane 2 klucze każdego typu)	**PRA90055**	**PRA90055**	**PRA90055**
	Trójkąt / kwadrat męski 7mm oraz podwójny rygiel 3mm	**PRA90056**	**PRA90056**	**PRA90056**
Zestaw do plombowania osłony przedniej obudów 		**PRA90083**	**PRA90083**	**PRA90083**

Pragma
Wyposażenie
Wykonanie dla sieci z przewodami ochronnym i neutralnym

Wyposażenie elektryczne: modułowe listwy zaciskowe

- Napięcie znamionowe izolacji Ui: 800 V.
- Napięcie znamionowe udarowe wytrzymywane Uimp: 8 kV
- Zgodność z normą PN-EN-60947-7-1.

Przyłączanie do listwy zaciskowej (zarówno do zacisków sprężynowych jak i śrubowych), opracowanej przez Merlin Gerin, może być wykonane przewodami sztywnymi lub elastycznymi bez zaciskanych tulejek wg PN-EN-60947-1 § 8.2.4, PN-EN-60998-1 i PN-EN-60998-2-1.

Elementy listwy zaciskowej



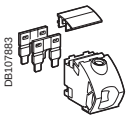

PRA90045

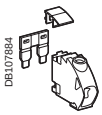

PRA90046

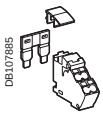

PRA90047



PRA90049

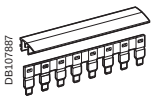

PRA90050

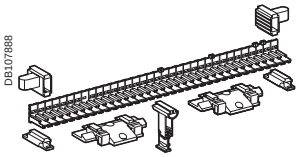

PRA90051

Przedstawione obok elem. mogą być użyte do zestawienia i zainstalowania listwy zaciskowej:
- do ramy montażowej w pobliżu miejsca wprowadzenia przewodów
- na szynie symetrycznej mocowanej do ramy montażowej
- na tylnej ścianie obudowy podstawowej lub interfejsu
- w rozdzielnicach Prisma Plus dla dopuszczalnych prądów obciążenia

Dopuszczalny prąd:
- zestaw bloku zacisków 50 mm², maksimum 160 A przy 40 °C
- zestaw bloku zacisków 25 mm², maksimum 90 A przy 40 °C
- zestaw bloku zacisków 6 x 4 mm², maksimum 63 A przy 40 °C
- zestaw bloku z odgałęzieniem do 8 przewodów:
  - ☐ 90 A z jednym odgałęzieniem
  - ☐ 160 A z dwoma równoległymi odgałęzieniami
- zestaw bloku z odgałęzieniem do 2 przewodów: 90 A.

Bloki zacisków			**Nr kat.**
zestaw bloku zacisków 50 mm²	W = 2 bloki	kpl. 2 szt.	**PRA90045**
zestaw bloku zacisków 25 mm²	W = 1 blok	kpl. 5 szt.	**PRA90046**
zestaw bloku zacisków 4 x 6 mm²	W = 1 blok	kpl. 10 szt.	**PRA90047**
Bloki zacisków rozgałęźne			
zestaw bloku z 8 odgałęzieniami	W = 8 bloków	kpl. 1 szt.	**PRA90050**
zestaw bloku z 2 odgałęzieniami	W = 2 bloki	kpl. 10 szt.	**PRA90049**
Wspornik bloków zacisków			
zestaw wspornika bloku zacisków	W = 34 bloki maksimum	kpl. 1 szt.	**PRA90051**

Wyposażenie do listwy zaciskowej przewodu neutralnego



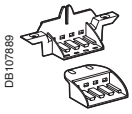

Wspornik bloku zacisków rozgałęźnych przewodu neutralnego			
zestaw wspornika	W = 4 bloki	kpl. 1 szt.	**PRA90053**
Pozwala na zainstalowanie bloku zacisków pomiędzy dwoma rzędami blisko urządzenia różnicowoprądowego w obudowach naściennych i wnękowych.			



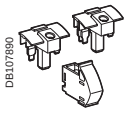

Złącze przewodów ochronnego i neutralnego			
zestaw złącza	W = 1 blok	kpl. 1 szt.	**PRA90052**
Pozwala na niezawodne połączenie, w miarę potrzeby, bloków zacisków przewodów ochronnych i bloków zacisków przewodów neutralnych (przejście z układu uziemienia TN-C na układ uziemienia TN-S). Przy zastosowaniu tego złącza, po rozłączeniu zostaje stworzona widoczna przerwa izolacyjna			

Zastosowanie jako blok rozdzielczy zasilający



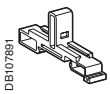

Zestaw bloku rozdzielczego	W = 1 blok	kpl. 4 szt.	**PRA90048**
Zestawy bloków zacisków PRA90045/PRA90046/PRA90047 do przełączenia na blok rozdzielczy do 50 mm² i 125 : ■ wejście przez PRA90046 (1 x 25 mm² – 1 blok): 80 A ■ wejście przez PRA90045 (1 x 50 mm² – 1 blok): 125 A U_i: 400 V i U_{imp}: 6kV			

Części zamienne

Wyposażenie do obudowy

Oznaczenie	**Opis**	**Nr kat. dla obudowy: 13 modułów**	**18 modułów**	**24 moduły**
Osłona etykiet	Kpl. 5 szt. dostarczane z papierowymi etykietami	**PRA90027**	**PRA90028**	**PRA90029**
Indywidualna osłona przednia z oknem	Dla obudów wnękowych i naściennych Dostarczana z etykietami i osłoną etykiet	**PRA90013**	**PRA90014**	**PRA90015**
Kołnierze wejściowe	Dla obudów naściennych kpl. 2 szt.	**PRA90040**	**PRA90041**	**PRA90042**
Rama montażowa	Dla obudów naściennych Zestaw dla jednego rzędu	**PRA90057**	**PRA90057**	**PRA90058**

Wyposażenie do drzwi

Zawiasy	kpl. 2 szt.	**PRA90043**	**PRA90043**	**PRA90043**

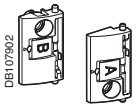

Pragma
Wyposażenie
Wykonanie dla sieci z przewodami ochronnym i neutralnym

Wyposażenie instalacyjne dla obudów

Wyposażenie do montażu				
Oznaczenie	**Opis**	**Nr kat. skojarzony z obudową:**		
		13 modułów	**18 modułów**	**24 moduły**
Wspornik kołnierza wejściowego FL21	Dla obudów naściennych Do montażu kołnierzy wejściowych: 08881/08889/08892/08895/0896/0897	**-**	**-**	**PRA90023**
Wyposażenie do instalowania wyłączników i wykończenia				
Indywidualna biała osłona przednia		**PRA91013**	**PRA91014**	**PRA91015**
Indywidualna pełna osłona przednia		**PRA91016**	**PRA91017**	**PRA91018**
Zaślepki białe	Porcja składająca się z 6 pasków 2x13 modułów + 2x18 modułów + 2x24 moduły	**PRA91020**	**PRA91020**	**PRA91020**
Płyta montażowa do NG160	Dla obudów wnękowych	**-**	**-**	**PRA90031**
Płyta do wejść rurowych	Dla obudów naściennych	**PRA90084**	**PRA90085**	**-**
Zaślepki białe		**PRA91020**	**-**	**-**

Wyposażenie elektryczne: modułowe listwy zaciskowe

Listwy PE				
Oznaczenie	**Opis**	**Nr kat. skojarzony z obudową:**		
		13 modułów	**18 modułów**	**24 moduły**
Listwa zaciskowa do przewodów ochronnych	17 punktów	**PRA90086**	**-**	**-**
	22 punkty	**PRA90087**	**-**	**-**
	26 punktów	**-**	**PRA90088**	**-**
	30 punktów	**-**	**PRA90089**	**-**
	27 punktów	**-**	**-**	**PRA90090**
	32 punkty	**-**	**-**	**PRA90091**

Pragma
Wymiary obudów naściennych

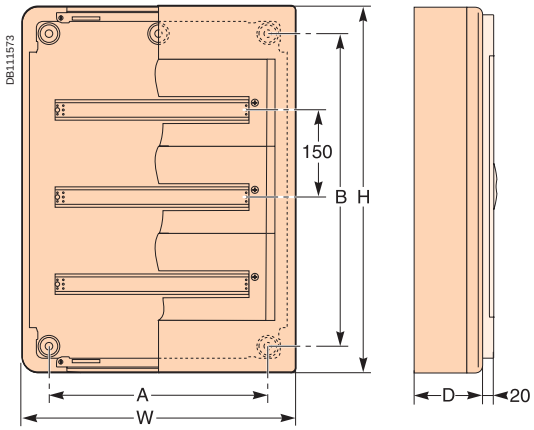

Obudowy naścienne

Obudowy		Wymiary (mm)								
		H	W	D	A	B	E	F	G	J
13 mod.	1 R	300	336	123	160	200	73	253	149	
	2 R	450		(115)		350			299	
	3 R	600				500			449	
	4 R	750				650			599	
18 mod.	1 R	300	426	125	250	200	73	343	149	
	2 R	450		(115)		350			299	
	3 R	600				500			449	
	4 R	750				650			599	
24 mod.	1 R	300	550	148	340	150	84			121
	2 R	450		(136)		300				271
	3 R	600				450				421
	4 R	750				600				571
	5 R	900				750				721
	6 R	1050				900				871

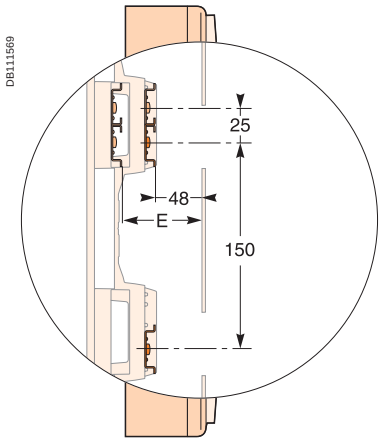

Różne pozycjonowanie szyn DIN

Panel ozdobny do drzwi przezroczystych

Obudowy 13- i 18-modułowe

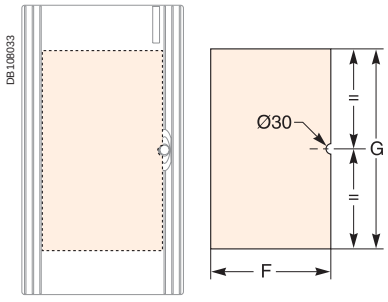

Grubość panela: 0.5 mm maks.

Obudowy 24-modułowe

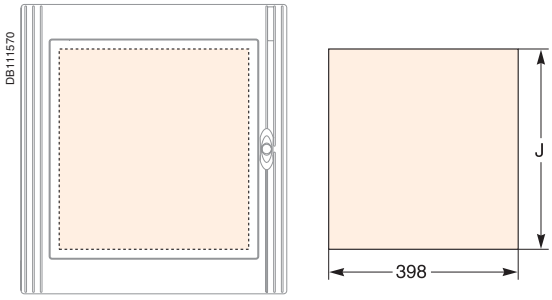

Grubość panela: 0.5 mm maks.

Pragma
Wymiary obudów wnękowych

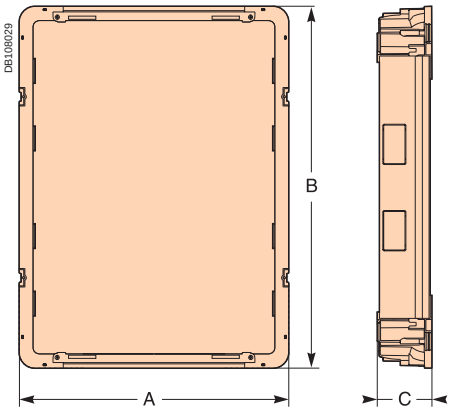

Rama

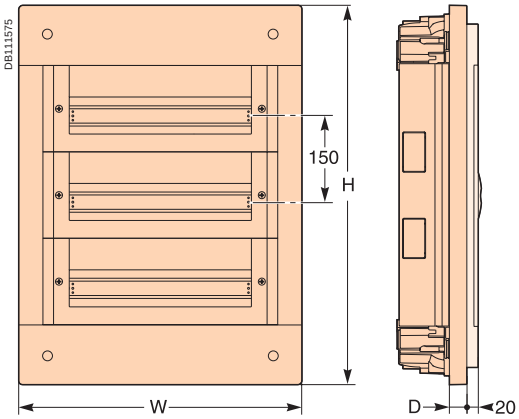

Obudowy

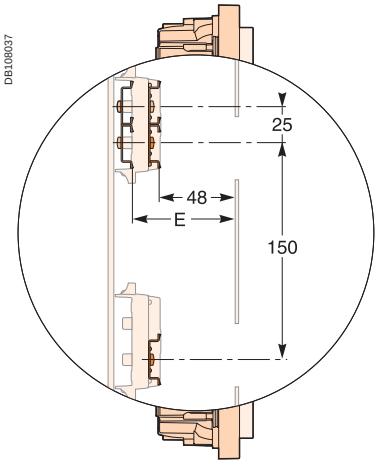

Różne pozycjonowanie szyn DIN

Obudowy		Wymiary (mm)									
		H	W	D	A	B	C	E	F	G	J
13 mod.	1 R	360	396	21	366	330	86	67	253	149	
	2 R	510				480				299	
	3 R	660				630				449	
	4 R	810				780				599	
18 mod.	1 R	360	486	23	456	330	86	67	343	149	
	2 R	510				480				299	
	3 R	660				630				449	
	4 R	810				780				599	
24 mod.	1 R	360	610	30	570	330	95	73			121
	2 R	510				480					271
	3 R	660				630					421
	4 R	810				780					571
	5 R	960				930					721
	6 R	1110				1080					871

Panel ozdobny do drzwi przezroczystych

Obudowy 13- i 18-modułowe

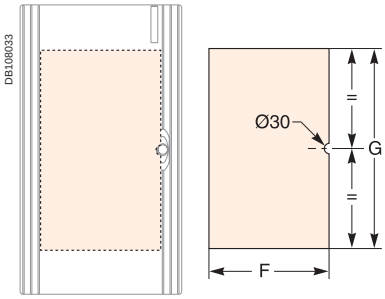

Grubość panela: 0.5 mm maks.

Obudowy 24-modułowe

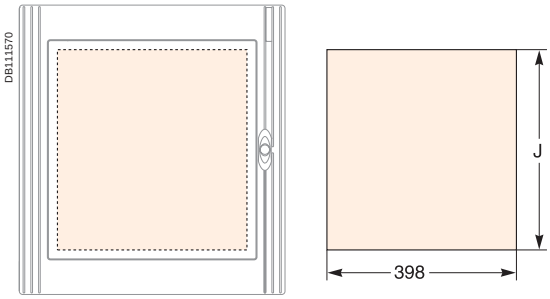

Grubość panela: 0.5 mm maks.

Poziome i pionowe elementy łączeniowe

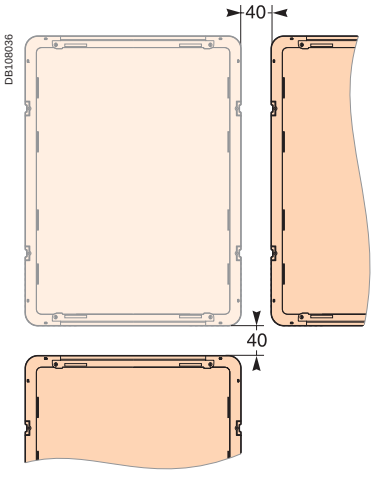

Ponieważ normy, dane techniczne oraz sposób funkcjonowania i użytkowania naszych urządzeń podlegają ciągłym modyfikacjom, dane zawarte w niniejszej publikacji służą jedynie celom informacyjnym i nie mogą być podstawą roszczeń prawnych.

Dystrybutor:

Schneider Electric Polska Sp. z o.o.
ul. Łubinowa 4a, 03-878 Warszawa
Centrum Obsługi Klienta:
0 801 171 500, 0 22 511 84 64,

http://www.schneider-electric.pl

KATKT20200

grudzień 2006