Dane produktu
Charakterystyki

ZCKE05
głowica łacznika krań. ZCKE - bez dźw. uruch. z lewej i prawej strony

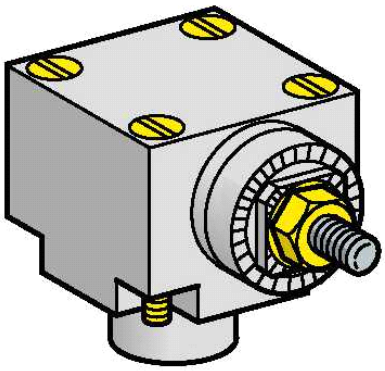

Główne

Rodzina produktów	OsiSense XC
Nazwa serii	Format standardowy
Typ produktu	Głowica wyłącznika krańcowego
Opis skrócony	ZCKE
Typ głowicy	Główka obrotowa
Kompatybilność produktu	XCKJ
Dźwignie powiązane	ZCKY11 ZCKY13 ZCKY14 ZCKY41 ZCKY43 ZCKY51 ZCKY52 ZCKY53 ZCKY59 ZCKY81 ZCKY91
Korpus powiązany	ZCKJ1 ZCKJ11 ZCKJ11H29 ZCKJ11H7 ZCKJ1H29 ZCKJ1H7 ZCKJ2 ZCKJ21 ZCKJ21H29 ZCKJ21H7 ZCKJ2H29 ZCKJ2H7 ZCKJ4 ZCKJ404 ZCKJ404H29 ZCKJ404H7 ZCKJ41 ZCKJ4104 ZCKJ4104H29 ZCKJ4104H7 ZCKJ41H29 ZCKJ41H7 ZCKJ4H29 ZCKJ4H7 ZCKJ5 ZCKJ5H29 ZCKJ5H7 ZCKJ6 ZCKJ6H29 ZCKJ6H7 ZCKJ7 ZCKJ7H29 ZCKJ7H7 ZCKJ8 ZCKJ8H29 ZCKJ8H7 ZCKJ9 ZCKJ9H29 ZCKJ9H7 ZCKJD31 ZCKJD31H29 ZCKJD31H7 ZCKJD35 ZCKJD35H29 ZCKJD35H7 ZCKJD37 ZCKJD37H29 ZCKJD37H7 ZCKJD39

Informacje zawarte w tej dokumentacji zawiera ogólne opisy lub charakterystyki technicznej wykonania produktów zawartych w niniejszym dokumencie. Dokumentacja ta nie jest przeznaczona jako substytut i nie może być stosowana do określenia przydatności lub niezawodności tych produktów dla konkretnych aplikacji użytkownika. Obowiązkiem każdego takiego użytkownika lub integratora jest wykonanie odpowiedniej i pełnej analizy ryzyka, oceny i testowania produktów w odniesieniu do określonej aplikacji lub odpowiedniego stosowania korzystania z niej. Ani Schneider Electric Industries SAS, ani żaden z jej oddziałów lub spółek zależnych są ponosi odpowiedzialności za niewłaściwe wykorzystanie informacji w nim zawartych.

	ZCKJD39H29 ZCKJD39H7
Ruch głowicy operacyjnej	Obrotowy
Typ operatora	Bez dźwigni operacyjnej samoczynny powrót
Rodzaj podejścia	Dostęp z boku 1 lub 2 kierunek programowalny

Uzupełnienie

Załączenie łącznika	Od lewej i/lub prawej W prawo i/lub w lewo
Wymuszone otwarcie	Z
Materiał głowicy	Metal

Środowisko

Temepratura otoczenia dla pracy	-25...70 °C
Temepratura otoczenia dla przechowywania	-40...70 °C
Charakterystyka środowiskowa	Środowisko standardowe

Oferta zrównoważonego rozwoju

Status Green Premium	Produkt ekologiczny Green Premium
Compliant - since 0851 - Schneider Electric declaration of conformity	Compliant - since 0851 - Schneider Electric declaration of conformity
Reference not containing SVHC above the threshold	Reference not containing SVHC above the threshold
Profil ekologiczny produktu	Dostępne
Instrukcje dotyczące zakończenia okresu eksploatacji produktu	Nie wymaga podejmowania specyficznych działań związanych z odzyskiwaniem surowców

Contractual warranty

Period	18 months