DECOSTAR 51 TITAN 50 W 12 V 36° GU5.3

DECOSTAR 51 TITAN | Reflektorowe żarówki halogenowe o przedłużonej trwałości z reflektorem dichroicznym o średnicy 51 mm



Obszar zastosowań

- Oświetlenie ogólne
- Sklepy
- Gastronomia, hotelarstwo i inne prestiżowe zastosowania
- Biura, budynki publiczne

Korzyści ze stosowania produktu

- Brylantowe oświetlenie akcentujące
- Stały, niebieskawy wygląd światła emitowanego z tyłu reflektora
- Reflektor dichroiczny ogranicza ciepło w wiązce nawet o 66 %
- Stała światłość i stałe kolory przez
- Płaska, przezroczysta osłona
- Zatwierdzone do zastosowania w otwartych oprawach oświetleniowych (zgodnie z PN-EN 60598-1)
- Filtr UV
- Nie zawiera rtęci

Cechy produktu

- Średnia trwałość: 4000 h
- Ściemnialne
- Wskaźnik oddawania barw R_a: 100
- Temperatura barwowa: 3000 K

non EU

OSRAM GmbH. Wszystkie prawa zastrzeżone.

Dane techniczne

Dane elektryczne

Moc znamionowy	50.00 W
Napięcie znamionowy	12 V
Moc konstrukcji	50.00 W
Współczynnik mocy λ	1.00

Dane fotometryczne

Nominalny użyteczny strumień świetln 90°	770 lm
Światłość	2200 cd
Temperatura barwowa	3000 K
Barwa światła zgodna z EN 12464-1	Warm White
Ogólny wskaźnik oddawania barw Ra	100
Wsp. zachowania str. świetlnego	0.75
Znamionowy użyteczny strumień świetl 90°	770 lm

Dane świetlne

Kąt rozsyłu światła	36 °
Czas startu	0.0 s
Czas startu (60 %)	0.00 s

Wymiary i waga

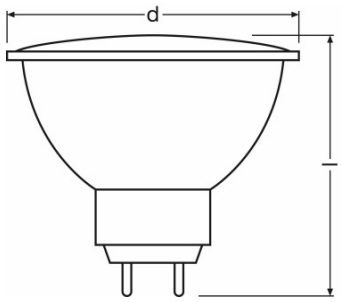

Średnica	51.0 mm
Długość	46.0 mm
Długość całkowita	46.0 mm
Bańka zewnętrzna	MR51
Maksymalna średnica	51.0 mm

OSRAM GmbH. Wszystkie prawa zastrzeżone.

Trwałość

Znamionowa trwałość	4000 h
Trwałość	4000 h
Liczba cykli włączeniowych	100000 [1)]

[1)] At 1 min on / 3 min off

Dodatkowe dane produktu

Trzonek (standardowe rozwiązanie)	GU5.3
Nominalna zawartość rtęci	0.0 mg
Nie zawiera rtęci	Tak

Możliwości

Dozwolona pozycja pracy	Dowolny
Ściemnianie	Tak

Certyfikaty i Normy

Klasa efektywności energetycznej	B
Zużycie energii	53 kWh/1000h

Kraj - specyficzna kategoryzacja

Międzynarodowy system kodowania	HRGS//UB-50-12-GU5.3-51/36
Oznaczenie produktu	46870 WFL 50W 1

OSRAM GmbH. Wszystkie prawa zastrzeżone.

Rozsył światła

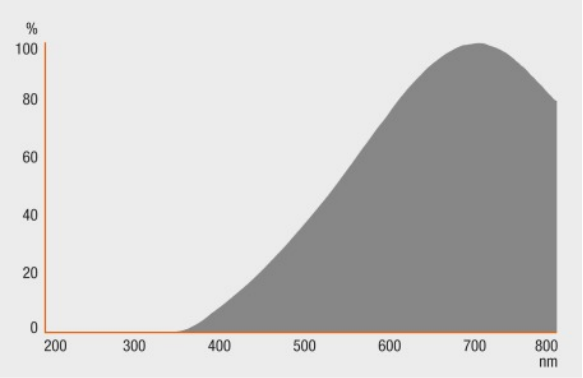

Rozkład widmowy promieniowania

Dane logistyczne

Kod produktu	Opis produktu	Opakowanie (liczba produktów / opakowanie)	Wymiary (długość x szerokość x wysokość)	Objętość	Waga brutto
4050300428772	DECOSTAR 51 TITAN 50 W 12 V 36° GU5.3	Karton wysylkowy 20	151 mm x 126 mm x 196 mm	3.73 dm^3	836.00 g
4050300462554	DECOSTAR 51 TITAN 50 W 12 V 36° GU5.3	Karton wysylkowy 20	238 mm x 105 mm x 123 mm	3.07 dm^3	820.00 g

Wymieniony kod produktu oznacza najmniejszą ilość produktu, jaka może być zamówiona. Jednostka transportowa może zawierać jedną sztukę lub więcej. Składając zamówienie prosimy o zamawianie ilości odpowiadających jednej lub wielokrotności jednostki transportowej.

Informacje pisemne

Krzywe światłości, patrz

- www.osram.com

Oświadczenie

OSRAM GmbH. Wszystkie prawa zastrzeżone.

Zastrzega się możliwość zmian bez uprzedzenia. Błędy i ominięcia są możliwe. Należy zawsze upewnić się czy korzystasz z najnowszej wersji katalogu.

OSRAM GmbH. Wszystkie prawa zastrzeżone.