Fisa tehnica produs
Caracteristici

LX1FG048
TeSys F - contactor coil - LX1FG - 48 V AC 50 Hz

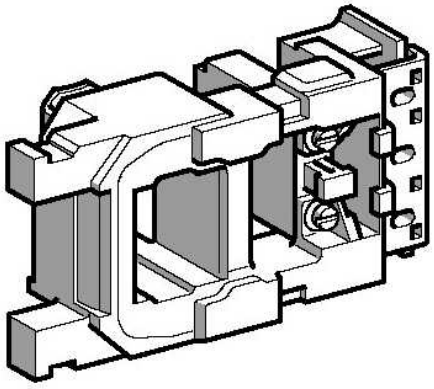

Main

Commercial Status	Commercialised
Range of product	TeSys F
Product or component type	Contactor coil
Device short name	LX1FG
Control circuit type	AC 50 Hz
Control circuit voltage	48 V AC 50 Hz
Average resistance	0.71 Ohm at 20 °C
Inductance of closed circuit	0.12 H
Product compatibility	LC1F185 LC1F225
Operating time	7...15 ms opening 20...35 ms closing
Mechanical durability	10 Mcycles
Operating rate	2400 cyc/h at <= 55 °C

Complementary

Coil technology	Without built-in suppressor module
Control circuit voltage limits	0.85...1.1 Uc at 55 °C operational 50/60 Hz 0.35...0.55 Uc at 55 °C drop-out 50/60 Hz
Inrush power in VA	805 VA at 20 °C (cos φ 0.3) 50 Hz
Hold-in power consumption in VA	55 VA at 20 °C (cos φ 0.3) 50 Hz
Heat dissipation	18...24 W at 50 Hz

Environment

Ambient air temperature for operation	> -5...55 °C
Product weight	0.55 kg

Contractual warranty

Period	18 months

Informatiile furnizate in aceasta documentatie contin descrieri generale si/sau caracteristici tehnice a performantelor produselor continute in acest document.
Aceasta documentatie nu este conceputa ca un substitut si nu trebuie utilizata pentru stabilirea corectitudinii alegerii sau fiabilitatea acestor produse pentru aplicatii specifice utilizatorului.
Este de datoria utilizatorului sau a integratorului pentru efectuarea analizei adecvate si complete a riscurilor, evaluarea si testarea produselor in ceea ce prive?te aplicatia specifica relevanta sau utilizarea acestora.
Schneider Electric Industries SAS sau filialele sale nu sunt responsabile sau raspunzatoare pentru utilizarea abuziva a informatiilor continute in acest document.