DECOSTAR 35 10 W 12 V 36° GU4

DECOSTAR 35 | Reflektorowe żarówki halogenowe z reflektorem dichroicznym o średnicy 35 mm



Obszar zastosowań

- Oświetlenie ogólne
- Oświetlenie miejsca pracy
- Oświetlenie kuchni
- Oświetlenie luster
- Oświetlenie obiektów
- Sklepy
- Gastronomia, hotelarstwo i inne prestiżowe zastosowania

Korzyści ze stosowania produktu

- Brylantowe oświetlenie akcentujące
- Reflektor dichroiczny ogranicza ciepło w wiązce nawet o 66 %
- Zatwierdzone do zastosowania w otwartych oprawach oświetleniowych (zgodnie z PN-EN 60598-1)
- Filtr UV
- Nie zawiera rtęci

Cechy produktu

- Średnia trwałość: 2000 h
- 100% ściemnialne
- Wskaźnik oddawania barw R_a: 100

OSRAM GmbH. Wszystkie prawa zastrzeżone.

Dane techniczne

Dane elektryczne

Moc znamionowy	10.00 W
Napięcie znamionowy	12 V
Moc konstrukcji	10.00 W
Współczynnik mocy λ	1.00

Dane fotometryczne

Nominalny użyteczny strumień świetln 90°	90 lm
Światłość	300 cd
Temperatura barwowa	2800 K
Barwa światła zgodna z EN 12464-1	Warm White
Ogólny wskaźnik oddawania barw Ra	100
Wsp. zachowania str. świetlnego	0.75
Znamionowy użyteczny strumień świetl 90°	90 lm

Dane świetlne

Kąt rozsyłu światła	36 °
Czas startu	0.0 s
Czas startu (60 %)	0.00 s

Wymiary i waga

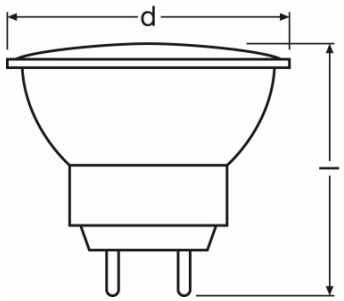

Średnica	35.0 mm
Długość	40.0 mm
Długość całkowita	42.0 mm
Bańka zewnętrzna	T9
Maksymalna średnica	35.0 mm

OSRAM GmbH. Wszystkie prawa zastrzeżone.

Trwałość

Znamionowa trwałość	2000 h
Trwałość	2000 h
Liczba cykli włączeniowych	50000 [1)]

[1)] At 1 min on / 3 min off

Dodatkowe dane produktu

Trzonek (standardowe rozwiązanie)	GU4
Nominalna zawartość rtęci	0.0 mg
Nie zawiera rtęci	Tak

Możliwości

Dozwolona pozycja pracy	Dowolny
Ściemnianie	Tak

Certyfikaty i Normy

Klasa efektywności energetycznej	B
Zużycie energii	11 kWh/1000h

Kraj - specyficzna kategoryzacja

Międzynarodowy system kodowania	HRGS//UB-10-12-GU4-35/36
Oznaczenie produktu	44888 WFL 10W 1

OSRAM GmbH. Wszystkie prawa zastrzeżone.

Rozsył światła

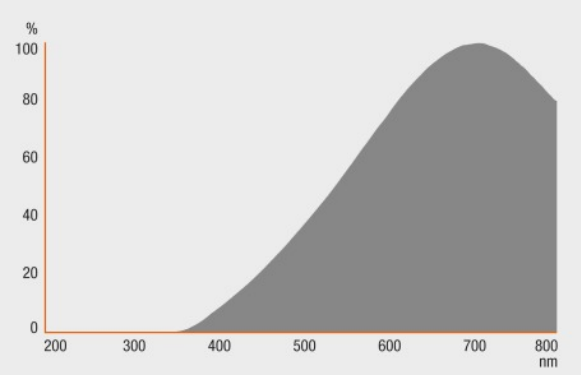

Rozkład widmowy promieniowania

Dane logistyczne

Kod produktu	Opis produktu	Opakowanie (liczba produktów / opakowanie)	Wymiary (długość x szerokość x wysokość)	Objętość	Waga brutto
4050300443935	DECOSTAR 35 10 W 12 V 36° GU4	Karton wysyłkowy 10	178 mm x 69 mm x 72 mm	0.88 dm^3	227.40 g

Wymieniony kod produktu oznacza najmniejszą ilość produktu, jaka może być zamówiona. Jednostka transportowa może zawierać jedną sztukę lub więcej. Składając zamówienie prosimy o zamawianie ilości odpowiadających jednej lub wielokrotności jednostki transportowej.

Informacje pisemne

Krzywe światłości, patrz
- www.osram.com

Oświadczenie

Zastrzega się możliwość zmian bez uprzedzenia. Błędy i ominięcia są możliwe. Należy zawsze upewnić się czy korzystasz z najnowszej wersji katalogu.

OSRAM GmbH. Wszystkie prawa zastrzeżone.