QT-FIT8 3X18,4X18

QUICKTRONIC FIT 8 | Stateczniki elektroniczne do świetlówek liniowych T5 (26 mm)



Obszar zastosowań

- Biura wielkopowierzchniowe, korytarze i magazyny
- Linie świetlne
- Przeznaczone dla oświetlenia awaryjnego (zasilanie prądem stałym)
- Przeznaczony do opraw o klasie ochronności I

Korzyści ze stosowania produktu

- Długa trwałość lampy
- Częste włączanie / wyłączanie nie ma negatywnego wpływu
- Automatyczny restart po wymianie lampy
- Doskonałe włączenie lampy dla zastosowań z czujnikami ruchu
- Bardzo wysoka sprawność uzyskana dzięki technologii samoczynnego odłączenia

Cechy produktu

- Napięcie zasilania: 220…240 V
- Napięcie sieciowe: 198…264 V
- Częstotliwość linii: 50…60 Hz
- Włączenie lampy z optymalnym wstępnym podgrzewaniem
- Wskaźnik sprawności energetycznej EEI: A2
- Automatyczne wyłączenie niesprawnych lamp po upływie trwałości (EoL T.2)
- Praca lampy: zgodnie z PN-EN 60929
- Bezpieczeństwo: zgodnie z PN-EN 61347-2-3

OSRAM GmbH. Wszystkie prawa zastrzeżone.

Dane techniczne

Dane elektryczne

Napięcie znamionowy	220…240 V
Częstotliwość sieciowa	50…60 Hz
Wartość napięcia stałego (DC)	198…264 V
Częstotliwość pracy	40…50 kHz
Maks. liczba SE przy bezpieczniku 10 A	8
Maks. liczba EUZ, bezpiecznik automatycz	13

Dane świetlne

Czas startu	2.0 s

Wymiary i waga

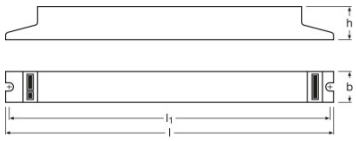

Product line drawing

Długość	280.0 mm
Szerokość	40.0 mm
Wysokość	28.0 mm
Odległość otworów montażowych, długość	270.0 mm
Masa produktu	219.00 g
Przekrój przewodu, strona wyjściowa	0.5…1.5 mm²
Przekrój przewodu, strona wejściowa	0.5…1.5 mm²

Temperatury

Zakres temperatury otoczenia	-15…+50 °C

Możliwości

OSRAM GmbH. Wszystkie prawa zastrzeżone.

Ściemnianie	Nie
Do opraw o klasie ochronności	I
Bezp. wył. lampy pod koniec trwałości	EOL T.2

Certyfikaty i Normy

Znaki stacji badawczych	VDE / VDE-EMC / ENEC 10 / CE
EEI – Etykieta energetyczna	A2
Normy	zgodnie z EN 61347-2-3/zgodnie z EN 60929/zgodnie z EN 55015:2006 + A1:2007/zgodnie z EN 61000-3-2/zgodnie z EN 61547

Schemat połączeń

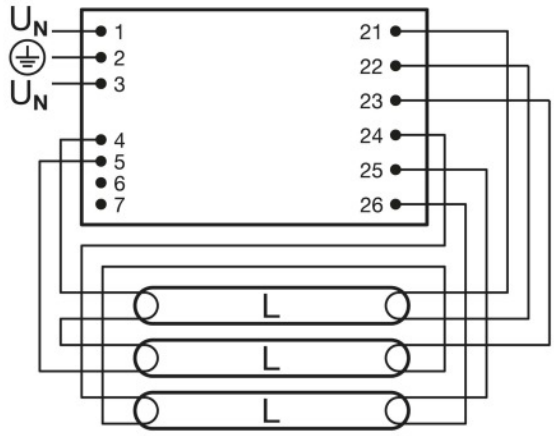

Schemat połączeń?

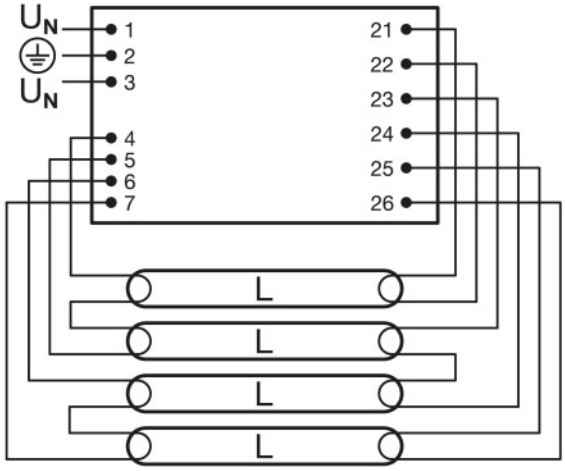

Schemat połączeń?

OSRAM GmbH. Wszystkie prawa zastrzeżone.

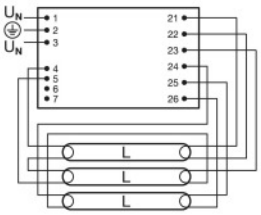

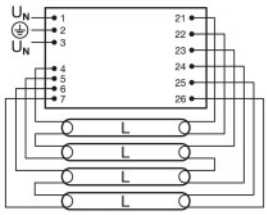

Schemat połączeń?

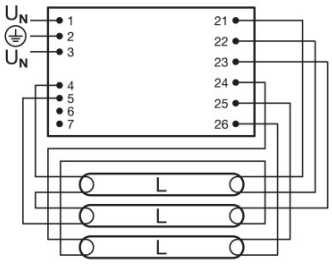

Schemat połączeń?

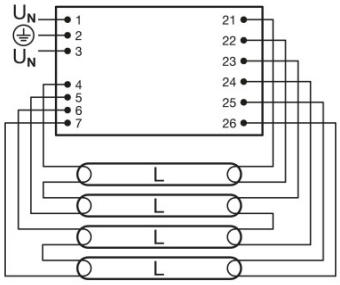

Schemat połączeń?

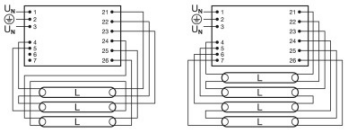

Schemat połączeń?

Pobierz dane

	Plik
	Product Datasheet Technical datasheet DEDRA PLUS T8
	Product Family Datasheet Family data sheet QT-FIT8
	Broszury LUMILUX ES and OSRAM DULUX D ES Take a good look at
	Certyfikaty EMC-Marks approval

OSRAM GmbH. Wszystkie prawa zastrzeżone.

	Certyfikaty ENEC-Marks approval
	Certyfikaty INOTEC
	Certyfikaty CEAG
	Certyfikaty Manufacturer´s declaration LampECG combinations: Frequent switching
	Deklaracje zgodności Declaration of conformity
	Dane CAD 3-dim QUICKTRONIC QT-FIT8 360x30x28 9900051
	Dane CAD 3-dim QUICKTRONIC QT-FIT8 360x30x28 9900051
	Dane CAD 3-dim QUICKTRONIC QT-FIT8 360x30x28 9900051
	Dane CAD PDF QUICKTRONIC QT-FIT8 360x30x28 9900051

Dane logistyczne

Kod produktu	Opis produktu	Opakowanie (liczba produktów / opakowanie)	Wymiary (wysokość x szerokość x długość)	Objętość	Waga brutto
4008321294302	QT-FIT8 3X18,4X18	Karton wysyłkowy 20	212 mm x 131 mm x 311 mm	8.64 dm^3	5210.00 g

Wymieniony kod produktu oznacza najmniejszą ilość produktu, jaka może być zamówiona. Jednostka transportowa może zawierać jedną sztukę lub więcej. Składając zamówienie prosimy o zamawianie ilości odpowiadających jednej lub wielokrotności jednostki transportowej.

Oświadczenie

Zastrzega się możliwość zmian bez uprzedzenia. Błędy i ominięcia są możliwe. Należy zawsze upewnić się czy korzystasz z najnowszej wersji katalogu.

OSRAM GmbH. Wszystkie prawa zastrzeżone.

Lampa - kombinacje stateczników elektronicznych (System)

Nazwa produktu	Grupa lamp	Moc znamionowy	Nominal wattage + Power loss	Prąd znamionowy	Str. świetlny znam. w temp. otocz. 35 °C	Liczba źródeł światła
QT-FIT8 3x18, 4x18	L 16 W ES	14.2 W	21.20 W	0.28 A	1100 lm	4
	L 16 W ES	42.6 W	47.10 W	0.21 A	1100 lm	3
	L 18 W XT	64 W	74.00 W	0.33 A	1350 lm	4
	L 18 W XT	48 W	54.00 W	0.25 A	1350 lm	3
	L 18 W XXT	64 W	74.00 W	0.33 A	1350 lm	4
	L 18 W XXT	48 W	54.00 W	0.25 A	1350 lm	3
	L 18 W	64 W	74.00 W	0.33 A	1350 lm	4
	L 18 W	48 W	54.00 W	0.25 A	1350 lm	3

OSRAM GmbH. Wszystkie prawa zastrzeżone.