Elektroniczny regulator prędkości obrotowej

ARE, ARES

Elektroniczne, tyrystorowe regulatory ARE, ARES do bezstopniowej zmiany prędkości obrotowej jednofazowych silników wentylatorowych. Przeznaczone do wmontowania w przemysłowych instalacjach wentylacyjnych lub grzewczych. Wyposażone w podświetlany włącznik, potencjometr służący do płynnej zmiany prędkości nawiewu oraz dodatkowy potencjometr do ustawienia minimalnych obrotów wentylatora. Wykonanie w stopniu ochrony IP54. Wersja "S" (zrealizowana w oparciu o specjalistyczny, scalony sterownik) posiada funkcję "Soft Start"zapewniającą ochronę przed impulsem rozruchowym i związanym z nim udarem prądowym oraz funkcję ułatwiającą rozruch silnika wentylatora przy załączaniu na niskich obrotach. Funkcjonalność regulatora ARES10,0 została dodatkowo rozszerzona o wprowadzenie pomocniczego wyjścia 230 VAC o obciążalności 2A oraz zabezpieczające silnik przed spaleniem styki TK wraz z lampką sygnalizującą przegrzanie sterowanego silnika.

Zasilanie	:230V, 50/60Hz
Max. prąd WYJ	:1,5 - 3,0 - 5,0 - 10,0 A
Min. prąd WYJ	:0,2 - 0,5 - 0,8 - 1,0 A

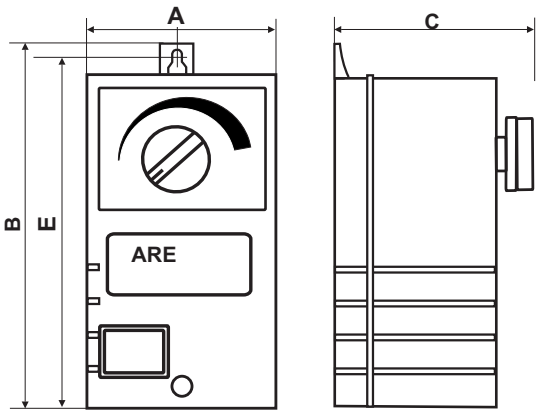

ARE 3,0



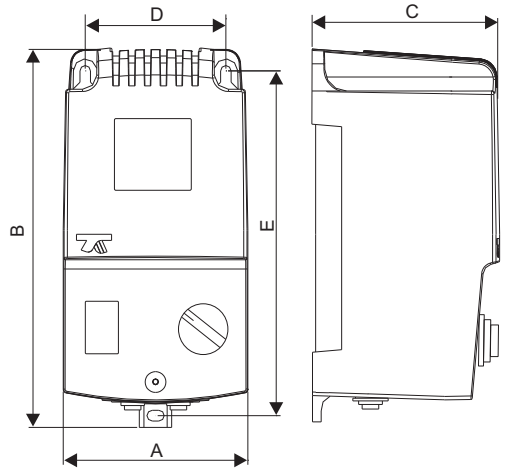

ARES 5,0
ARES 10,0



Typ	Art. Nr:	Prąd	Wymiary [mm]					Mocowanie	Waga
		[A]	A	B	C	D	E	[Ø]	[kg]
ARE 3,0	17886-9968	3,0	75	127	80		120	M4	0,22
ARES 5,0	17886-9967	5,0	90	175	95	71	157	M4	0,42
ARES 10,0	17886-9966	10,0	123	240	125	105	220	M6	0,62

Z uwagi na ciągły rozwój konstrukcji oraz zmiany wymagań technicznych, firma Breve-Tufvassons zastrzega sobie prawo zmian w/w parametrów.