REGULATOR PRĘDKOŚCI OBROTOWEJ WENTYLATORÓW

ARW

CE

Transformatorowe regulatory ARW do regulacji prędkości obrotowej jednofazowych silników wentylatorowych, sterowanych napięciowo. Montowane w przemysłowych instalacjach wentylacyjnych lub grzewczych. Do pięciostopniowej regulacji prędkości obrotowej służy pokrętło umieszczone na panelu obudowy. Wyposażone w niezależny włącznik sygnalizujący załączenie podświetleniem. Wykonanie w II klasie izolacji. Stopień ochrony IP30 lub IP54. Maksymalna temperatura otoczenia 40°C. Klasa cieplna izolacji B(130°C). Wykonanie zgodnie z EN 61558-2-13.



Zakres prądów SEC: 0,5 - 14 A

Zakres PRI: 230 V 50/60 Hz

Zakres napięć SEC: 5-stopniowa regulacja

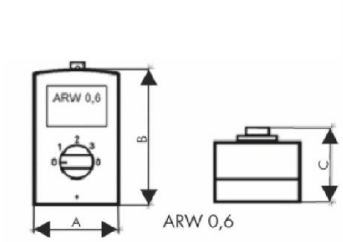

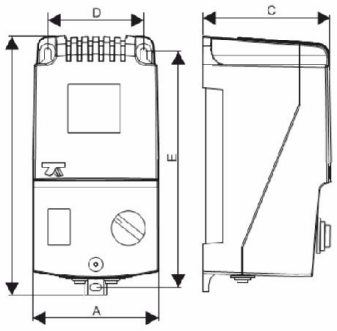

ARW 1,5/1; 1,5/3 FA; 2,0/2; 3,0; 5,0; 7,0; 10,0; 14,0

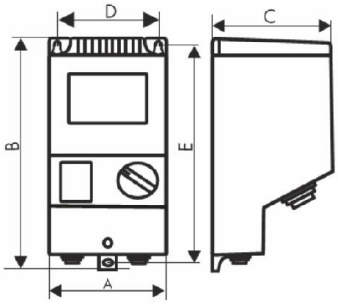

ARW 3,0/4 FA

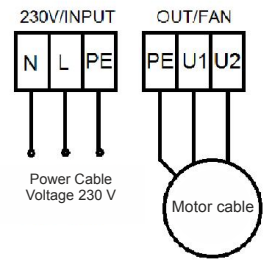

Typ	Prąd [A]	Upri [V]	Ur[V] / Ir[A] 1	2	3	4	5
ARW 1,2/1	1,2	230	115/0,9	135/1,0	155/1,1	180/1,2	230/1,2
ARW 1,5/S	1,5	230	115/1,5	135/1,5	155/1,5	180/1,5	230/1,5
ARW 2,0/2 IP54/S	2	230	65/0,9	110/1,5	135/1,7	170/2,0	230/2,0
ARW 3,0 IP54/S	3	230	115/2,2	135/2,5	155/2,8	180/3,0	230/3,0
ARW 5,0/S	5	230	80/4,0	105/4,3	135/4,6	170/5,0	230/5,0
ARW 7,0/S	7	230	80/6,0	105/6,3	135/6,6	170/7,0	230/7,0
ARW 10,0/S	10	230	80/6,5	105/7,5	135/8,5	170/10,0	230/10
ARW 14,0/S	14	230	80/8,0	105/9,5	135/11	170/12,5	230/14

Typ	Wymiary [mm] A	B	C	D	E	Moco-wanie	Masa [kg]
ARW 1,2/1	77	138	71	128	128	M4	1,40
ARW 1,5/S	96	166	91	78	148	M4	1,50
ARW 2,0/2 IP54/S	96	166	91	78	148	M4	2,30
ARW 3,0 IP54/S	96	166	91	78	148	M4	2,50
ARW 5,0/S	145	210	145	100	155	M6	4,50
ARW 7,0/S	145	210	145	100	155	M6	5,50
ARW 10,0/S	147	277	155	113	255	M6	8,50
ARW 14,0/S	147	277	155	113	255	M6	10,50

Z uwagi na ciągły rozwój konstrukcji oraz zmiany wymagań technicznych, firma Breve-Tufvassons zastrzega sobie prawo zmian w/w parametrów.

BREVE®

ul. Postępowa 25/27, 93-347 Łódź, Polska / Tel. (42) 640-18-10 / Fax: (42) 640-15-41 / handel@breve.pl / www.breve.pl