64193

OSRAM ORIGINAL LINE | Reflektorowe żarówki halogenowe do samochodów

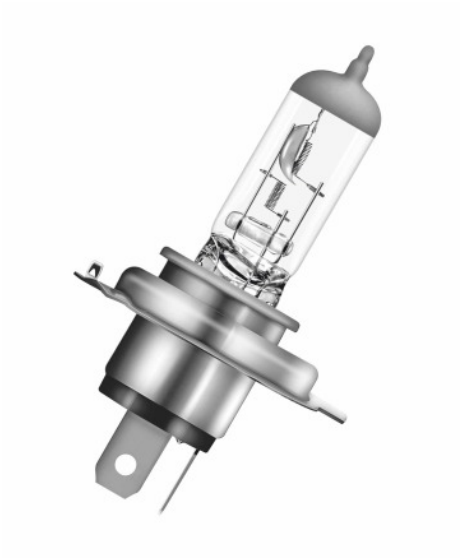

Obszar zastosowań

- Reflektory przednie

Korzyści ze stosowania produktu

- Jakość OEM
- Bogaty asortyment
- Niezawodna jakość

Cechy produktu

- Oryginalne części zamienne

OSRAM GmbH. Wszystkie prawa zastrzeżone.

Dane techniczne

Dane elektryczne

Moc wejściowa	75 / 68 W [1)]
Moc znamionowy	60.00 W
Napięcie znamionowy	12 V
Napięcie probiercze (pomiarowe)	13.2 V

[1)] Maksimum

Dane fotometryczne

Strumień świetlny	1650/1000 lm
Strumień świetlny, tolerancja	±12 / ±15 %

Wymiary i waga

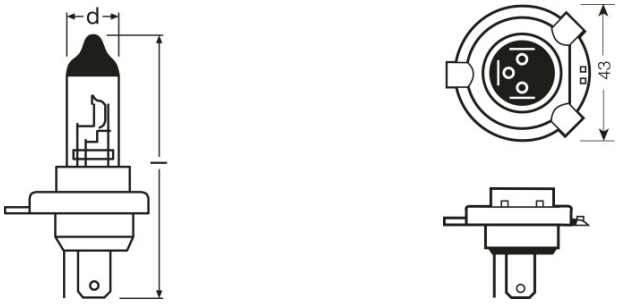

Długość	82.0 mm
Masa produktu	26.50 g

Trwałość

Trwałość B3	250 / 400 h [1)]
Trwałość Tc	500 / 900 h [1)]

[1)] Żarnik 1 / Żarnik 2

Dodatkowe dane produktu

Trzonek (standardowe rozwiązanie)	P43t

Certyfikaty i Normy

Kategoria ECE	H4

Kraj - specyficzna kategoryzacja

OSRAM GmbH. Wszystkie prawa zastrzeżone.

Karta katalogowa produktu

Oznaczenie produktu	64193 60/55W 12

Informacje szczegółowe

Kod produktu	Kod METEL	SEG nr	Numer STK	UK Org
4050300001470	OSRA64193	8328048	4739464	-
4050300925127	OSRA64193BLI1	8328396	4730319	-

OSRAM GmbH. Wszystkie prawa zastrzeżone.

Karta katalogowa produktu

Dane logistyczne

Kod produktu	Opis produktu	Opakowanie (liczba produktów / opakowanie)	Wymiary (długość x szerokość x wysokość)	Objętość	Waga brutto
4050300001470	64193	Składane pudełko 1	71 mm x 47 mm x 47 mm	0.16 dm³	33.80 g
4050300212067	64193	Paczka 10	98 mm x 71 mm x 240 mm	1.67 dm³	338.00 g
4050300212074	64193	Karton wysylkowy 100	485 mm x 160 mm x 250 mm	19.40 dm³	5240.17 g
4050300925127	64193	Blister 1	135 mm x 66 mm x 81 mm	0.72 dm³	36.80 g
4008321142191	64193	Karton wysylkowy 10	335 mm x 147 mm x 117 mm	5.76 dm³	468.00 g
4052899056770	64193	Składane pudełko 1	47 mm x 47 mm x 70 mm	0.15 dm³	30.60 g
4052899056787	64193	Paczka 10	- x - x -		
4052899056794	64193	Karton wysylkowy 100	485 mm x 245 mm x 156 mm	18.54 dm³	3530.00 g

Wymieniony kod produktu oznacza najmniejszą ilość produktu, jaka może być zamówiona. Jednostka transportowa może zawierać jedną sztukę lub więcej. Składając zamówienie prosimy o zamawianie ilości odpowiadających jednej lub wielokrotności jednostki transportowej.

Oświadczenie

Zastrzega się możliwość zmian bez uprzedzenia. Błędy i ominięcia są możliwe. Należy zawsze upewnić się czy korzystasz z najnowszej wersji katalogu.

OSRAM GmbH. Wszystkie prawa zastrzeżone.