III.2. Dławnice metalowe

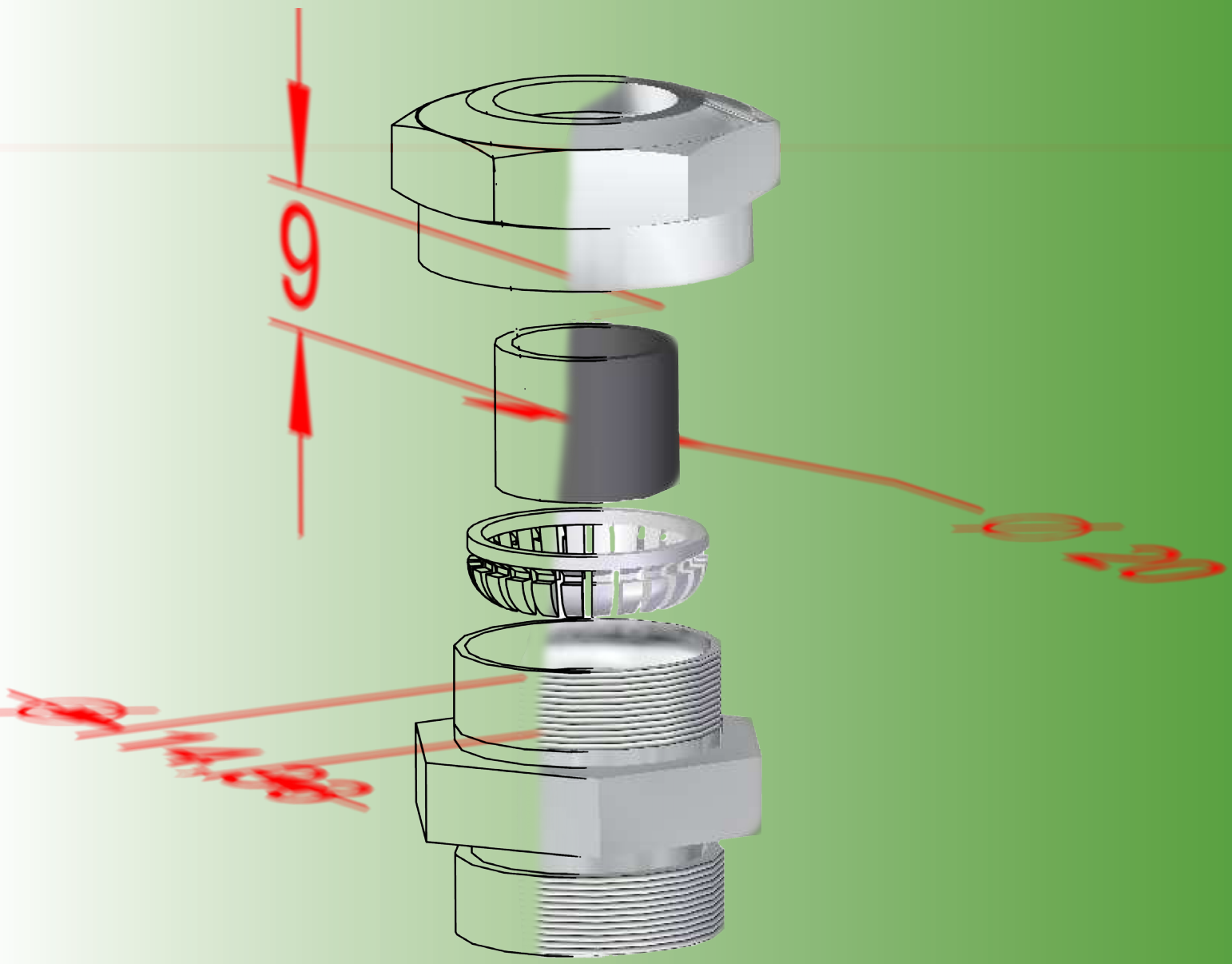

DŁAWNICE METALOWE

	Typ	Średnica zewnętrzna przewodu [mm]	Temperatura pracy [°C]	Stopień ochrony	Rodzaj gwintu		Strona
					Gwint PG	Gwint M	
	**MDW...M**	3,50 ÷ 82,00	-40 ÷ +100	IP54	+	-	167
	**MDW**	3,50 ÷ 42,50	-20 ÷ +80	IP54	+	-	168
	**MDW...L**	5,50 ÷ 42,50	-20 ÷ +80	IP54	+	-	169
	**MDW...NM**	4,00 ÷ 48,50	-30 ÷ +100	IP66	+	-	170
	**MDW...N**	4,00 ÷ 48,50	-30 ÷ +100	IP66	-	+	171
	**MDW...NL**	4,00 ÷ 34,50	-30 ÷ +100	IP68	-	+	172
	**MDWM**	2,00 ÷ 6,50	-40 ÷ +100	IP66	-	+	173
	**MDW...HM**	3,00 ÷ 44,00	-40 ÷ +100	IP68	-	+	174
	**MDW...H**	3,00 ÷ 44,00	-40 ÷ +100	IP68	+	-	175
	**MDW...HML**	3,00 ÷ 44,00	-40 ÷ +100	IP68	-	+	176
	**MDW...HL**	3,00 ÷ 44,00	-40 ÷ +100	IP68	+	-	177

AKCESORIA

	Typ	Gwint zewnętrzny	Gwint wewnętrzny	Wymiar pod klucz [mm]	Temperatura pracy [°C]	Strona
	**MDR M/M**	M 16 ÷ M 63	M 12 ÷ M 50	18 ÷ 67	-30 ÷ +80	185
	**MDR PG/PG**	P 9 ÷ P 48	P 7 ÷ P 42	16 ÷ 62	-30 ÷ +80	186
	**MDR M/PG**	M 16 ÷ M 63	P 7 ÷ P 42	-	-30 ÷ +80	187
	**MDR PG/M**	P 9 ÷ P 48	M 12 ÷ M 50	-	-30 ÷ +80	188
	**MDA M/M**	M 12 ÷ M 50	M 16 ÷ M 63	18 ÷ 67	-30 ÷ +80	189
	**MDA PG/PG**	P 7 ÷ P 42	P 9 ÷ P 29	17 ÷ 64	-30 ÷ +80	190
	**MDA M/PG**	M 12 ÷ M 63	P 7 ÷ P 48	-	-30 ÷ +80	191
	**MDA PG/M**	P 7 ÷ P 48	M 12 ÷ M 63	-	-30 ÷ +80	192
	**MDN...M** **MDN** **MDN G**	-	M 12 ÷ M 110 P 7 ÷ P 48 G½" ÷ G4"	14 ÷ 120 15 ÷ 64 14 ÷ 120	-	178
	**MDN...ST** **MDN...MST**	-	P 7 ÷ P 48 M 12 ÷ M 63	15 ÷ 70 14 ÷ 70	-	179
	**MDN...E** **MDN...ME**	-	P 7 ÷ P 48 M 12 ÷ M 63	15 ÷ 64 15 ÷ 70	-	180
	MDZ...M	M 12 ÷ M 63	-	15 ÷ 70	-	181
	MDZ	P 7 ÷ P 48	-	15 ÷ 64	-	182
	**MDZW...M**	M 12 ÷ M 63	-	-	-	183
	**MDZW**	P 7 ÷ P 48	-	-	-	184
	UPR	-	-	-	-	193

Dławnice metalowe, dławnica mosiężna IP54

Przeznaczona do stosowania w przemysłowych instalacjach elektrycznych. Stosuje się w instalacjach, gdzie wymagana jest duża wytrzymałość mechaniczna i odporność na uderzenia. Wykonana z wysokiej jakości materiału. Mosiądz pokryty powłoką niklową zapewnia dużą odporność na większość czynników agresywnych występujących w przemyśle zapewniając jednocześnie dużą odporność na uszkodzenia mechaniczne.

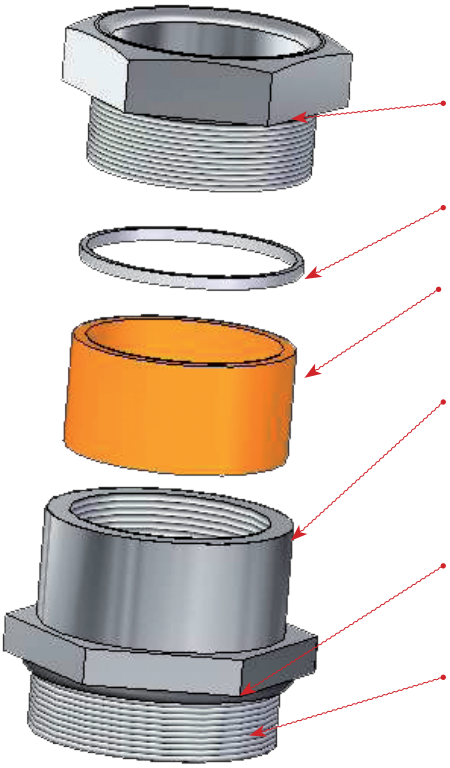

Nakrętka uszczelniająca - dokręcenie nakrętki powoduje dociśnięcie do uszczelki pierścienia stalowego. Powoduje to spęcznienie uszczelki, a w rezultacie uszczelnienie i mechaniczne zamocowanie przewodu.

Pierścień dociskający - wykonany ze stali ocynkowanej. Wkładany do dławnicy gdy powierzchnia ściskająca uszczelkę jest zbyt wąska.

Uszczelka - ściskana przez pierścienie stalowe uszczelnia i mechanicznie mocuje przewód w dławnicy.

Korpus dławnicy - wykonany z mosiądzu, pokryty niklem. Zapewnia dużą odporność na uszkodzenia mechaniczne i czynniki agresywne występujące w przemyśle. Stosowany tam, gdzie isnieje duże niebezpieczeństwo uszkodzeń mechanicznych. Np. w przejściach itp.

Uszczelka korpusu - zapewnia odpowiedni stopień szczelności pomiędzy korpusem dławnicy i obudową, gdy powierzchnia stykowa obudowy nie jest odpowiednio równa. Najczęściej w postaci tzw. o-ringu. Nie dołączana do dławnicy metalowej IP54.

Nagwintowana część korpusu - oferowana z różnymi rodzajami i długościami gwintów.

Dławnice metalowe, dławnica mosiężna IP65

Przeznaczona do stosowania w przemysłowych instalacjach elektrycznych. Stosuje się w instalacjach, gdzie wymagana jest duża wytrzymałość mechaniczna i odporność na uderzenia. Wykonana z wysokiej jakości materiału. Mosiądz pokryty powłoką niklową zapewnia dużą odporność na większość czynników agresywnych występujących w przemyśle zapewniając jednocześnie dużą odporność na uszkodzenia mechaniczne.

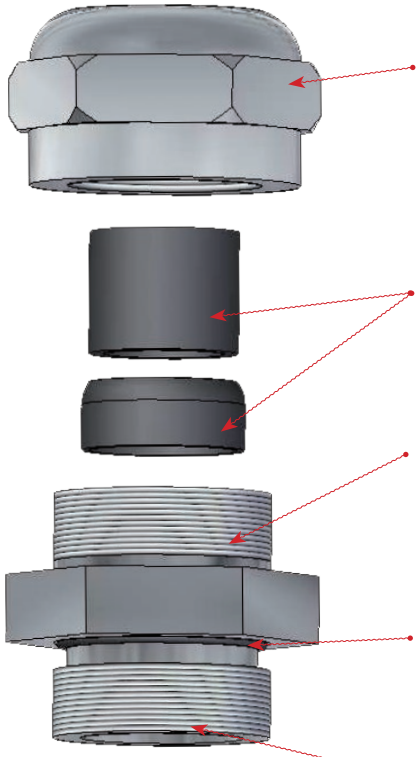

Nakrętka mocująca przewód - dokręcenie nakrętki powoduje zaciśnięcie uszczelki i w rezultacie uszczelnienie i mechaniczne zamocowanie przewodu w dławnicy.

Uszczelka - zapewnia uszczelnienie przewodu w dławnicy. Nie powoduje uszkodzenia izolacji przewodu.

Korpus dławnicy - wykonany z mosiądzu, poniklowany. Zapewnia dużą odporność na uszkodzenia mechaniczne i czynniki agresywne występujące w przemyśle. Stosowany tam, gdzie istnieje duże niebezpieczeństwo uszkodzeń mechanicznych.

Uszczelka korpusu - zapewnia odpowiedni stopień szczelności pomiędzy korpusem dławnicy i obudową. Najczęściej w postaci tzw. o-ringu. Dołączona do każdej dławnicy metalowej IP66.

Nagwintowana część korpusu - oferowane z różnymi rodzajami i długościami gwintów.

Dławnice metalowe, dławnica mosiężna IP68

Przeznaczona do stosowania w przemysłowych instalacjach elektrycznych. Chroni całkowicie wnętrze urządzenia elektrycznego przed przedostaniem się wody. Stosuje się w instalacjach narażonych na zalanie wodą do 1 m. Wykonana z wysokiej jakości materiału. Mosiądz poniklowany zapewnia dużą odporność również na uszkodzenia mechaniczne i na większość czynników agresywnych występujących w przemyśle. Zapewnia estetyczny wygląd instalacji przez cały okres eksploatacji.



Nakrętka mocująca przewód - dokręcenie nakrętki powoduje dociśnięcie skrzydełek do uszczelki. W efekcie uzyskujemy dokładne i bezszczelinowe przyleganie uszczelki do przewodu. Tak uzyskuje się stopień ochrony IP68.

Uszczelka - wykonana ze specjalnej gumy, po zaciśnięciu skrzydełek dolega ściśle do przewodu. Dzięki temu uzyskuje się wysoką szczelność unikając jednocześnie groźby uszkodzenia izolacji przewodu.

Skrzydełka w korpusie dławnicy - dociskane nakrętką, zaciskają na przewodzie gumową uszczelkę. To właśnie współpraca nakrętki i skrzydełek daje w efekcie wysoki stopień ochrony.

Uszczelka korpusu - zapewnia odpowiedni stopień szczelności pomiędzy korpusem dławnicy i obudową. Najczęściej w postaci tzw. o-ringu. Dołączona do każdej dławnicy metalowej IP68.

Nagwintowana część korpusu - oferowana z różnymi rodzajami i długościami gwintów.

Zastosowanie reduktora MDR i adaptera MDA

Zastosowanie redukcji pozwala na zastosowanie mniejszej dławnicy niż to wynika ze średnicy wywierconego otworu. Stosuje się np. przy wymianie przewodów na przewody o mniejszej średnicy. Zastosowanie adaptera pozwala na wykorzystanie większej dławnicy niż to wynika ze średnicy wywierconego otworu.
Redukcję lub adapter mocuje się do obudowy wkręcając ją w nagwintowany otwór lub mocując nakrętką. Dławnicę zawsze wkręca się w redukcję lub adapter.
Aby uzyskać określony stopień ochrony należy zastosować pod nakrętką odpowiednią uszczelkę.
Przy doborze uszczelki należy zwracać uwagę zarówno na jej wymiary jak i dopuszczalną temperaturę pracy. Zespół dławnica – uszczelka może pracować w takich temperaturach jak jej najmniej wytrzymały element (najczęściej gumowa uszczelka). Przy wszystkich naszych wyrobach są podane dopuszczalne zakresy temperatur.

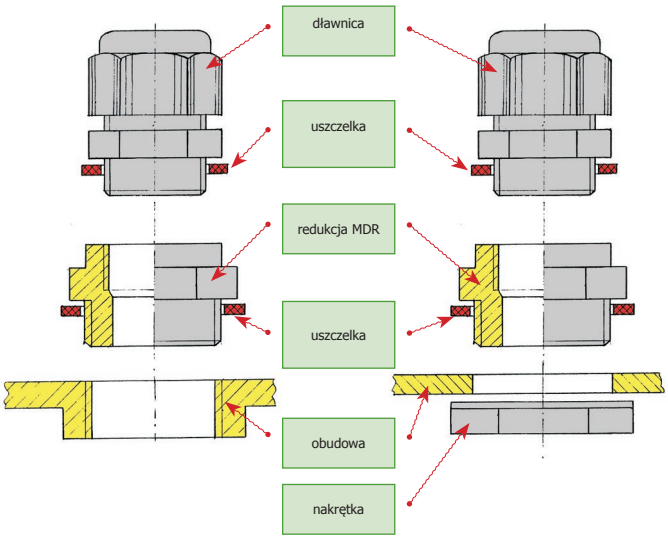

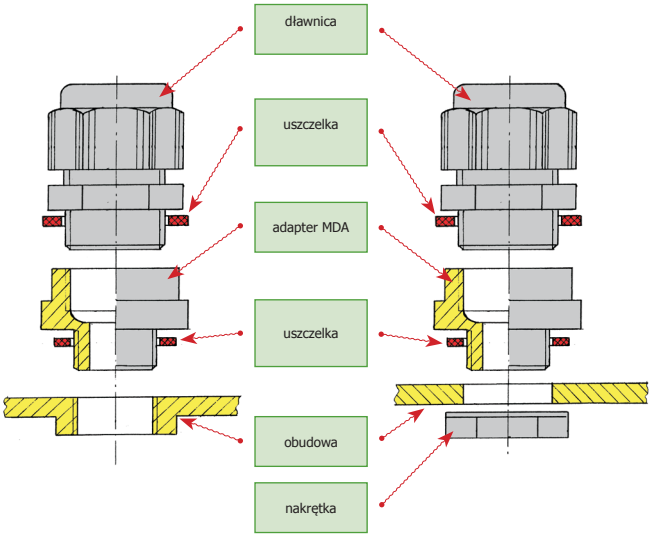

Konfiguracje w jakich występują redukcje MDR i adaptery MDA

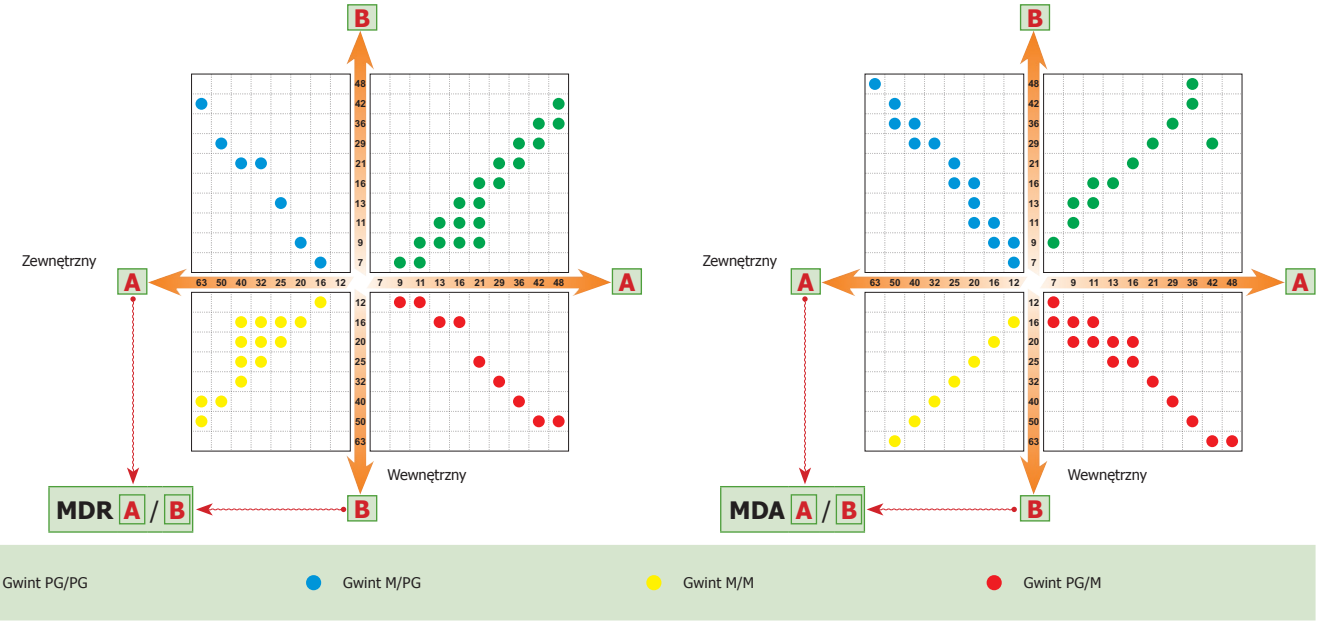

Dławnica mosiężna standard typu MDW...M

z gwintem metrycznym

IP54

Materiał korpus: mosiądz poniklowany
Uszczelka: Perbunan z membraną
Temperatura pracy -40 ÷ +100 °C
Temperatura montażu od -20 °C
Stopień ochrony IP54

Uwaga! Nakrętki MDN i podkładki uszczelniająca UUPE należy zamawiać oddzielnie.



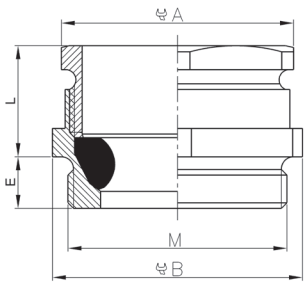

Typ	Art. nr	Średnica zewnętrzna przewodu [mm]	Gwint M	Wymiary [mm]		Wymiar pod klucz [mm]		szt
				L	E	A	B	
MDW 12M	E03DK-03010200101	3,5÷6,5	M 12x1,5	11	5	12	14	50
MDW 16M	E03DK-03010200201	5,5÷9,5	M16x1,5	13	6	16	18	50
MDW 20M	E03DK-03010200301	8,5÷13,0	M20x1,5	14	6	20	22	50
MDW 25M	E03DK-03010200401	12,0÷17,0	M25x1,5	16	7	25	27	25
MDW 32M	E03DK-03010200501	15,0÷22,0	M32x1,5	20	8	32	35	25
MDW 40M	E03DK-03010200601	19,5÷28,0	M40x1,5	23	8	40	44	5
MDW 50M	E03DK-03010200701	25,0÷36,0	M50x1,5	27	9	50	54	5
MDW 63M	E03DK-03010200801	33,0÷46,0	M63x1,5	32	10	63	67	5
MDW 75M	E03DK-03010200901	37,0÷52,0	M75x1,5	41,4	18	80	85	1
MDW 90M	E03DK-03010201001	40,0÷62,0	M90x2	51,2	22	95	100	1
MDW 110M	E03DK-03010201101	60,0÷82,0	M110x2	70,4	22	120	125	1

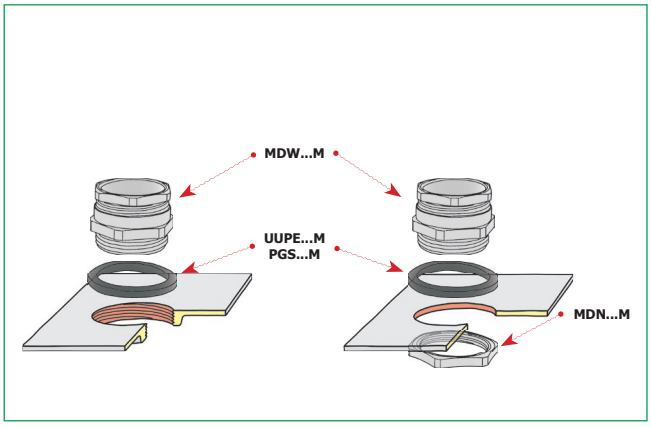

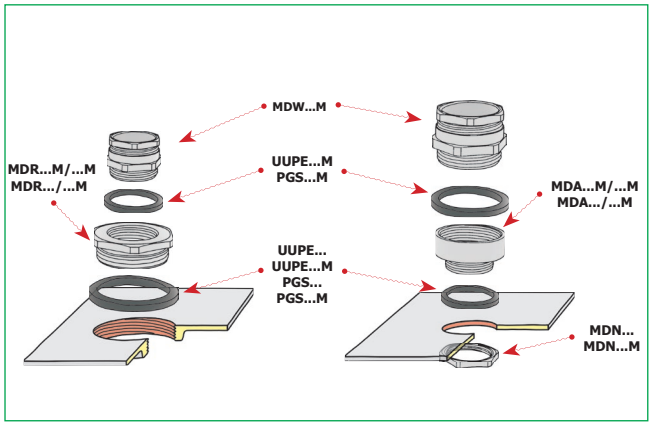

Dławnica mosiężna standard typu MDW

z gwintem PG

IP54

Materiał korpus: mosiądz poniklowany
Uszczelka: PCV z membraną
Temperatura pracy -20 ÷ +80 °C
Temperatura montażu od -5 °C
Stopień ochrony IP54

Uwaga! Nakrętki MDN i podkładki uszczelniająca UUPE należy zamawiać oddzielnie.



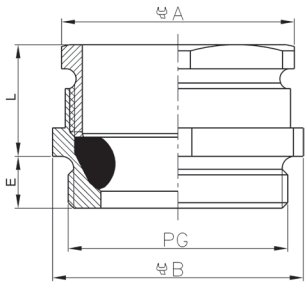

Typ	Art. nr	Średnica zewnętrzna przewodu [mm]	Gwint PG	Wymiary [mm]		Wymiar pod klucz [mm]		szt
				L	E	A	B	
MDW 7	E03DK-03010100101	3,5÷6,0	P7	9,5	4	13	14	50
MDW 9	E03DK-03010100201	5,5÷8,7	P9	11,5	5	16	17	50
MDW 11	E03DK-03010100301	6,5÷10,5	P11	12,5	6	19	20	50
MDW 13	E03DK-03010100401	8,5÷13,5	P13,5	12,0	6	20	22	50
MDW 16	E03DK-03010100501	10,5÷15,0	P16	12,5	6	22	24	50
MDW 21	E03DK-03010100601	13,5÷19,0	P21	15,5	7	28	30	25
MDW 29	E03DK-03010100701	18,0÷25,0	P29	17,0	8	37	40	25
MDW 36	E03DK-03010100801	23,5÷32,0	P36	19,0	8	47	50	5
MDW 42	E03DK-03010100901	30,0÷38,0	P42	19,0	10	54	58	5
MDW 48	E03DK-03010101001	34,0÷42,5	P48	20,0	10	80	64	5

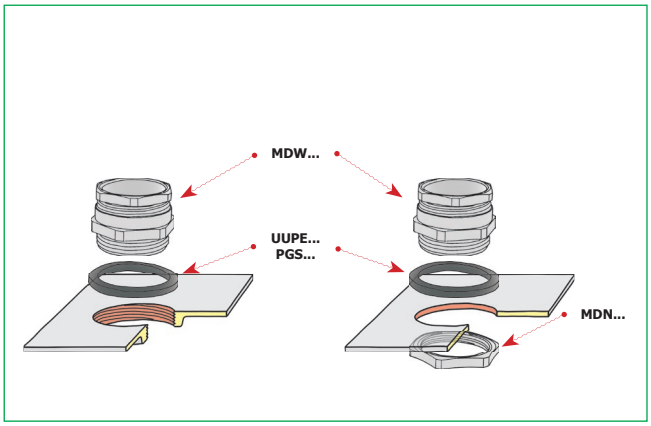

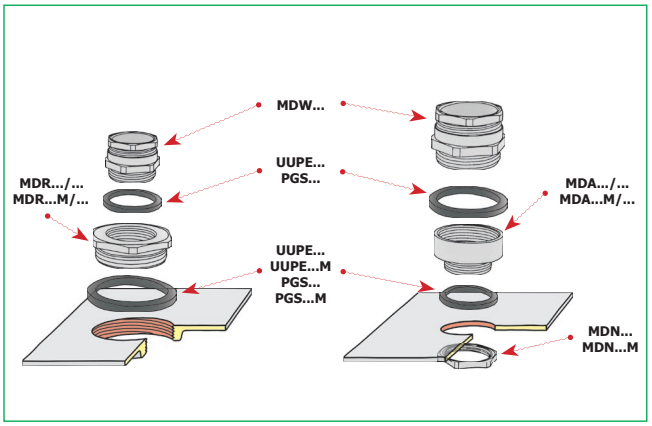

Dławnica mosiężna standard MDW...L

z przedłużonym gwintem PG

IP54

Materiał korpus: mosiądz poniklowany
Uszczelka: PCV z membraną
Temperatura pracy -20 ÷ +80 °C
Temperatura montażu od -5 °C
Stopień ochrony IP54

Uwaga! Nakrętki MDN i podkładki uszczelniająca UUPE należy zamawiać oddzielnie.



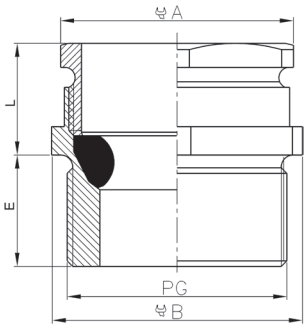

Typ	Art. nr	Średnica zewnętrzna przewodu [mm]	Gwint PG	Wymiary [mm]		Wymiar pod klucz [mm]		szt
				L	E	A	B	
MDW 9L	E03DK-03020100101	5,5÷8,7	P9	11,5	15	16	17	50
MDW 11L	E03DK-03020100201	6,5÷10,5	P11	12,5	15	19	20	50
MDW 13L	E03DK-03020100301	6,5÷13,5	P13,5	12,0	15	20	22	50
MDW 16L	E03DK-03020100401	10,5÷15,0	P16	12,5	15	22	24	50
MDW 21L	E03DK-03020100501	13,5÷19,0	P21	15,5	15	28	30	25
MDW 29L	E03DK-03020100601	18,0÷25,0	P29	17,0	15	37	40	25
MDW 36L	E03DK-03020100701	23,5÷32,0	P36	19,0	15	47	50	5
MDW 42L	E03DK-03020100801	30,0÷38,0	P42	19,0	15	54	58	5
MDW 48L	E03DK-03020100901	34,0÷42,5	P48	20,5	15	60	64	5

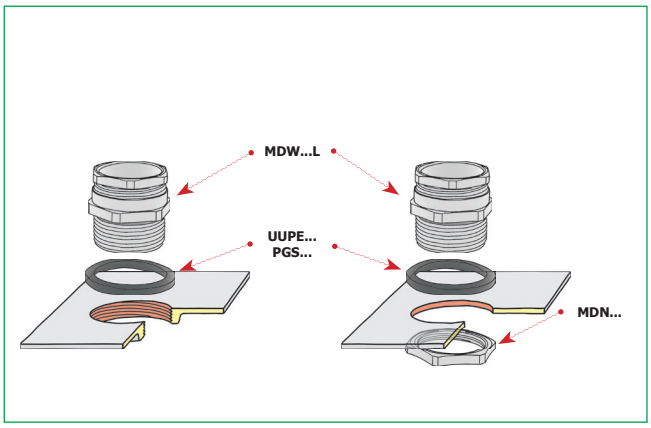

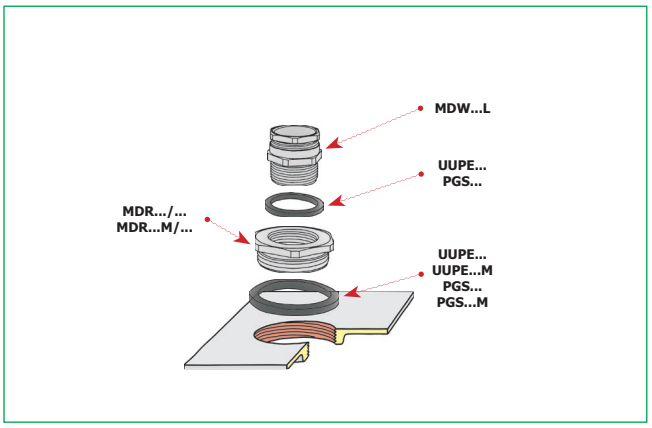

Dławnica mosiężna typu MDW...NM

z gwintem metrycznym

IP65

Materiał korpus: mosiądz poniklowany
usczelka: dwuczesciowa z gumy CR/NBR
o-ring: guma NBR
Temperatura pracy -30 ÷ +100 °C
Stopień ochrony IP65

Uwaga! MDN Nakrętki należy zamawiać oddzielnie.

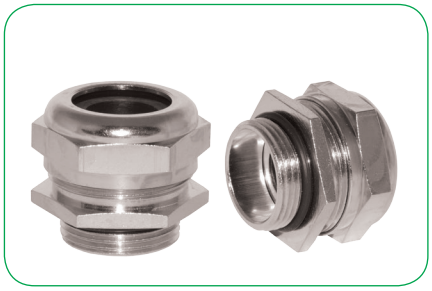

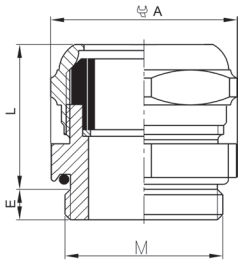

Typ	Art. nr	Średnica zewnętrzna przewodu [mm]	Gwint M	Wymiary [mm]		Wymiar pod klucz [mm]	szt
				L	E	A	
MDW 12NM[1)]	E03DK-03040200101	4,0÷7,0	M12x1,5	17,0	6,0	14	50
MDW 16NM	E03DK-03040200201	7,0÷11,5	M16x1,5	18,0	6,0	20	50
MDW 20NM	E03DK-03040200301	8,0÷15,0	M20x1,5	21,0	7,0	24	50
MDW 25NM	E03DK-03040200401	13,0÷20,0	M25x1,5	22,5	7,0	32	25
MDW 32NM	E03DK-03040200501	18,0÷25,5	M32x1,5	24,0	8,0	38	25
MDW 40NM	E03DK-03040200601	27,0÷34,5	M40x1,5	29,0	8,0	50	5
MDW 50NM	E03DK-03040200701	38,0÷44,5	M50x1,5	30,0	10,0	58	5
MDW 63NM	E03DK-03040200801	40,0÷48,5	M63x1,5	33,0	11,0	64	5

[1)] *Uszczelka jednoczęsciowa*

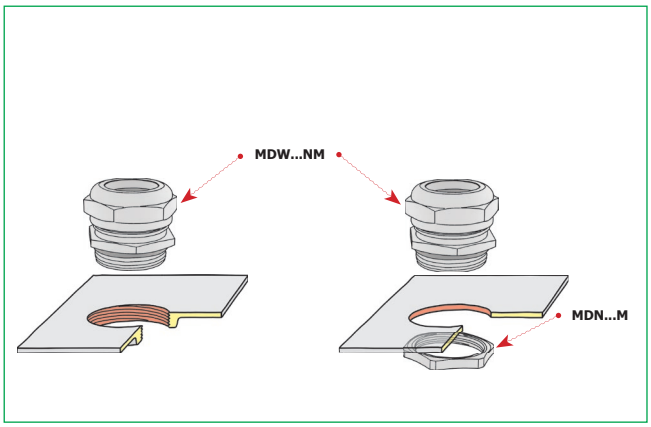

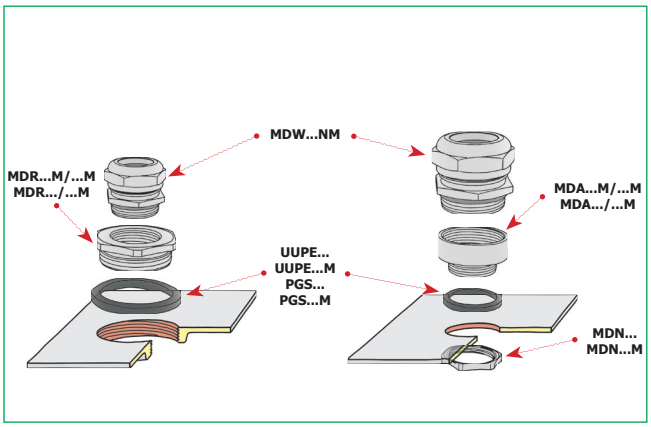

Dławnica mosiężna typu MDW...N

z gwintem PG

IP65

Materiał korpus: mosiądz poniklowany
usczelka: dwuczesciowa z gumy CR/NBR
o-ring: guma NBR
Temperatura pracy -30 ÷ +100 °C
Stopień ochrony IP65

Uwaga! Nakrętki MDN należy zamawiać oddzielnie.



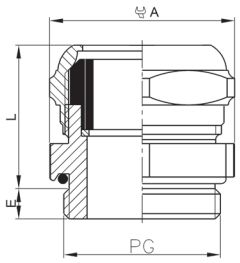

Typ	Art. nr	Średnica zewnętrzna przewodu [mm]	Gwint PG	Wymiary [mm]		Wymiar pod klucz [mm]	szt
				L	E	A	
MDW 7N[1)]	E03DK-03040100101	4,0÷6,5	P7	16,0	6,0	14	50
MDW 9N	E03DK-03040100201	5,0÷10,0	P9	18,0	6,0	18	50
MDW 11N	E03DK-03040100301	7,0÷11,5	P11	18,0	6,0	20	50
MDW 13N	E03DK-03040100401	8,0÷15,0	P13,5	21,0	6,0	24	50
MDW 16N	E03DK-03040100501	8,0÷15,0	P16	21,0	6,0	24	50
MDW 21N	E03DK-03040100601	13,0÷20,0	P21	22,5	7,5	32	25
MDW 29N	E03DK-03040100701	18,0÷25,5	P29	24,0	8,0	38	25
MDW 36N	E03DK-03040100801	27,0÷34,5	P36	29,0	8,0	50	5
MDW 42N	E03DK-03040100901	38,0÷44,5	P42	30,0	10,0	58	5
MDW 48N	E03DK-03040101001	40,0÷48,5	P48	33,0	11,0	64	5

[1)] *Uszczelka jednoczęsciowa*

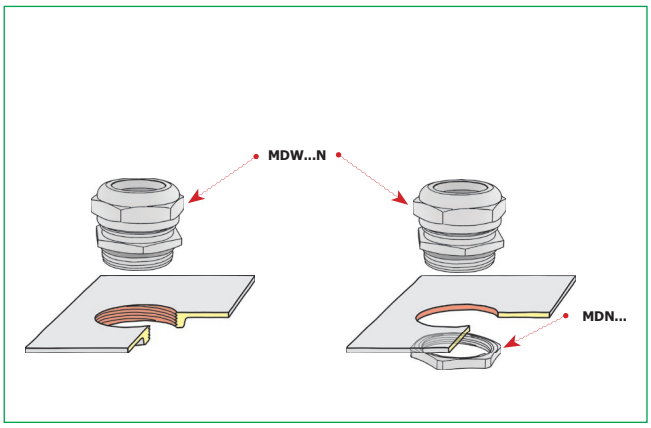

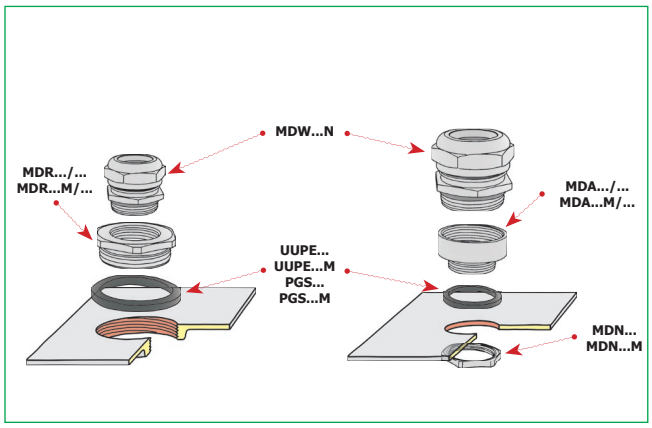

Dławnica mosiężna typu MDW...NL

z gwintem PG

Materiał korpus: mosiądz poniklowany
usczelka: dwuczesciowa z gumy CR/NBR
o-ring: guma NBR
Temperatura pracy -30 ÷ +100 °C
Stopień ochrony IP65

Uwaga! Nakrętki MDN należy zamawiać oddzielnie.

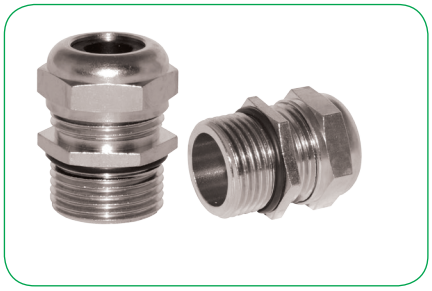

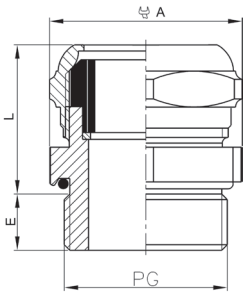

Typ	Art. nr	Średnica zewnętrzna przewodu [mm]	Gwint PG	Wymiary [mm]		Wymiar pod klucz [mm]	szt
				L	E	A	
MDW 7NL	E03DK-03050100101	4,0÷6,5	P7	16,0	10,0	14	50
MDW 9NL	E03DK-03050100201	5,0÷10,0	P9	18,0	10,0	18	50
MDW 11NL	E03DK-03050100301	7,0÷11,5	P11	18,0	10,0	20	50
MDW 13NL	E03DK-03050100401	8,0÷15,0	P13,5	21,0	10,0	24	50
MDW 16NL	E03DK-03050100501	8,0÷15,0	P16	21,0	10,0	24	50
MDW 21NL	E03DK-03050100601	13,0÷20,0	P21	22,5	12,0	32	25
MDW 29NL	E03DK-03050100701	18,0÷25,5	P29	24,0	12,0	38	25
MDW 36NL	E03DK-03050100801	27,0÷34,5	P36	29,0	15,0	50	5

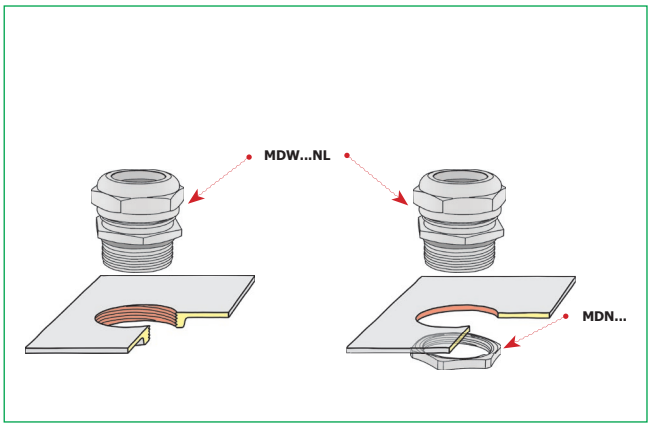

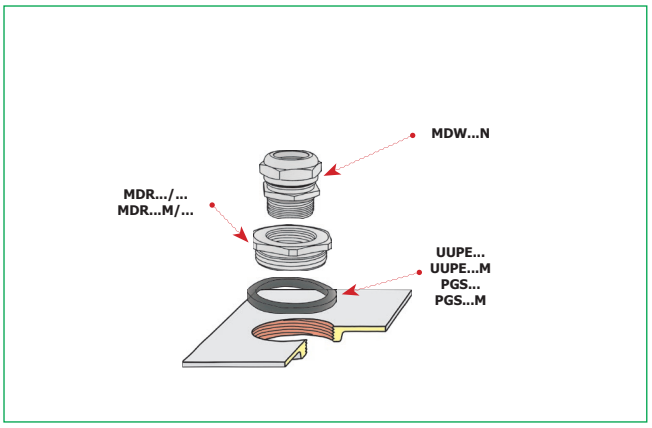

Dławnica mosiężna typu MINI MDWM

z gwintem metrycznym

Materiał korpus: mosiądz poniklowany
Uszczelkia: guma NBR
O-ring: guma NBR
Temperatura pracy -40 ÷ +100 °C
Stopień ochrony IP66



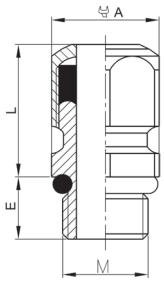

Typ	Art. nr	Średnica zewnętrzna przewodu [mm]	Gwint 1)	Wymiary [mm]		Wymiar pod klucz [mm]	szt
				L	E	A	
MDWM 6	E03DK-03060100101	2,0÷3,5	M6x1	11,0	6	8	50
MDWM 8	E03DK-03060100201	3,0÷5,0	M8x1,25	11,5	6	11	50
MDWM 10	E03DK-03060100301	4,0÷6,5	M10x1,5	14,0	6	12	50

1) Skok gwintu normalny można stosować nakrętki mocujące handlowe mosiężne.

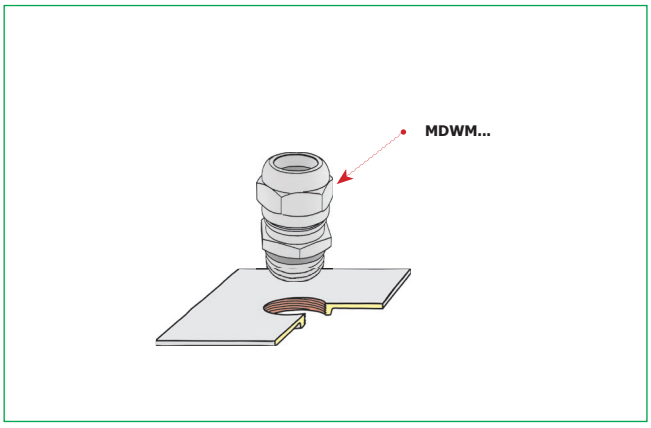

Dławnica mosiężna MDW...HM

z gwintem metrycznym

IP68

Materiał korpus: mosiądz poniklowany
Uszczelka: guma CR
Wkładka zaciskowa: PA 6
O-ring: guman NBR

Temperatura pracy -40 ÷ +100 °C

Stopień ochrony IP68

Uwaga! Nakrętki MDN należy zamawiać oddzielnie.

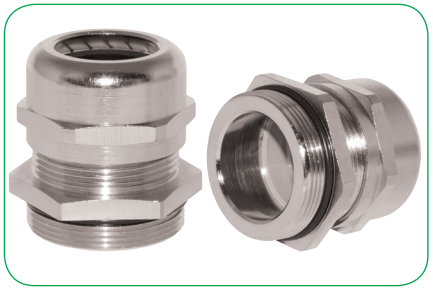

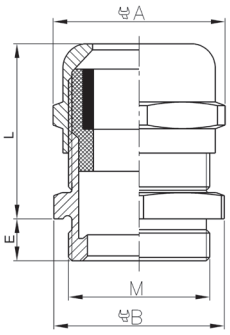

Typ	Art. nr	Średnica zewnętrzna przewodu [mm]	Gwint M	Wymiary [mm]		Wymiar pod klucz [mm]		szt
				L	E	A	B	
MDW 12HM	E03DK-03070200101	3,5÷6,5	M 12x1,5	11	5	12	14	50
MDW 16HM	E03DK-03070200201	5,5÷9,5	M16x1,5	13	6	16	18	50
MDW 20HM	E03DK-03070200301	8,5÷13,0	M20x1,5	14	6	20	22	50
MDW 25HM	E03DK-03070200401	12,0÷17,0	M25x1,5	16	7	25	27	25
MDW 32HM	E03DK-03070200501	15,0÷22,0	M32x1,5	20	8	32	35	25
MDW 40HM	E03DK-03070200601	19,5÷28,0	M40x1,5	23	8	40	44	5
MDW 50HM	E03DK-03070200701	25,0÷36,0	M50x1,5	27	9	50	54	5
MDW 63HM	E03DK-03070200801	33,0÷46,0	M63x1,5	32	10	63	67	5

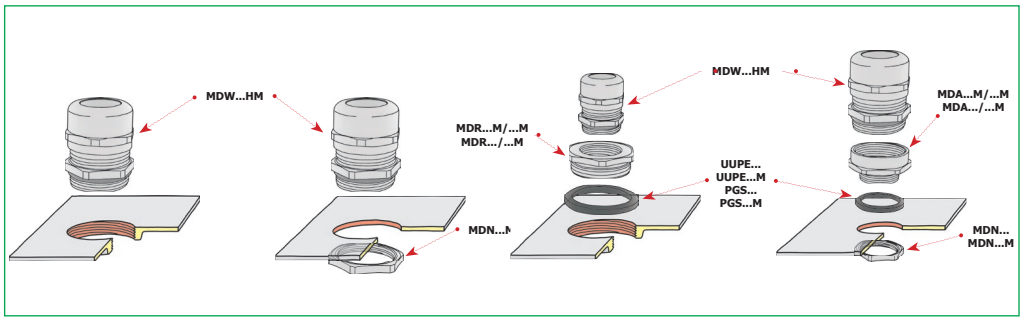

Dławnica mosiężna MDW...H

z gwintem PG

IP68

Materiał korpus: mosiądz poniklowany
Uszczelka: guma CR
Wkładka zaciskowa: PA 6
O-ring: guma NBR

Temperatura pracy -40 ÷ +100 °C

Stopień ochrony IP68

Uwaga! Nakrętki MDN należy zamawiać oddzielnie.



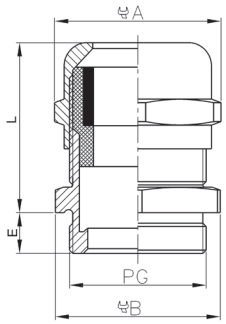

Typ	Art. nr	Średnica zewnętrzna przewodu [mm]	Gwint PG	Wymiary [mm]		Wymiar pod klucz [mm]		szt
				L	E	A	B	
MDW 7H	E03DK-03070100101	3,5÷6,0	P7	9,5	4	13	14	50
MDW 9H	E03DK-03070100201	5,5÷8,7	P9	11,5	5	16	17	50
MDW 11H	E03DK-03070100301	6,5÷10,5	P11	12,5	6	19	20	50
MDW 13H	E03DK-03070100401	8,5÷13,5	P13,5	12,0	6	20	22	50
MDW 16H	E03DK-03070100501	10,5÷15,0	P16	12,5	6	22	24	50
MDW 21H	E03DK-03070100601	13,5÷19,0	P21	15,5	7	28	30	25
MDW 29H	E03DK-03070100701	18,0÷25,0	P29	17,0	8	37	40	25
MDW 36H	E03DK-03070100801	23,5÷32,0	P36	19,0	8	47	50	5
MDW 42H	E03DK-03070100901	30,0÷38,0	P42	19,0	10	54	58	5
MDW 48H	E03DK-03070101001	34,0÷42,5	P48	20,0	10	80	64	5

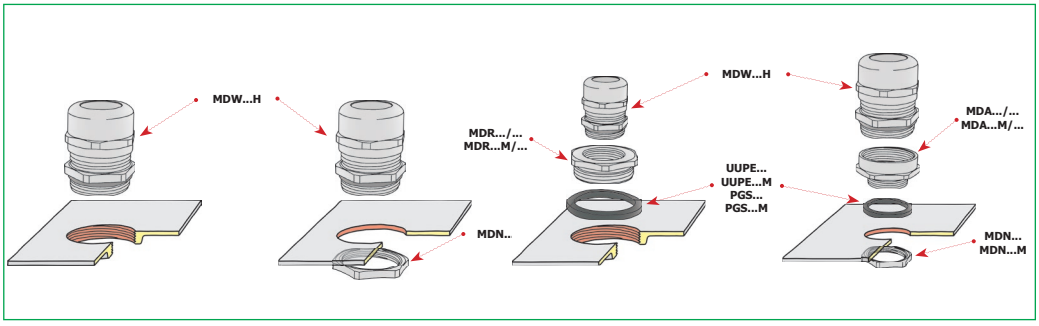

Dławnica mosiężna MDW...HML

z przedłużonym gwintem metrycznym

Materiał korpus: mosiądz poniklowany
Uszczelka: guma CR
Wkładka zaciskowa: PA 6
O-ring: guma NBR

Temperatura pracy -40 ÷ +100 °C

Stopień ochrony IP68

Uwaga! Nakrętki MDN należy zamawiać oddzielnie.



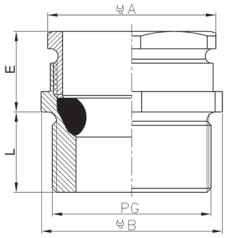

Typ	Art. nr	Średnica zewnętrzna przewodu [mm]	Gwint M	Wymiary [mm]		Wymiar pod klucz [mm]	szt
				L	E	A	
MDW 12HML	E03DK-03080200101	3÷6,5	M12x1,5	20	12	14	50
MDW 16HML	E03DK-03080200201	4÷8	M16x1,5	21	12	17	50
MDW 20HML	E03DK-03080200301	6÷12	M20x1,5	22	12	22	50
MDW 25HML	E03DK-03080200401	10÷14	M25x1,5	24	12	24	25
MDW 32HML	E03DK-03080200501	13÷18	M32x1,5	28	15	30	25
MDW 40HML	E03DK-03080200601	18÷25	M40x1,5	32	15	40	5
MDW 50HML	E03DK-03080200701	22÷32	M50x1,5	38	15	50	5
MDW 63HML	E03DK-03080200801	34÷44	M63x1,5	44	18	64	5

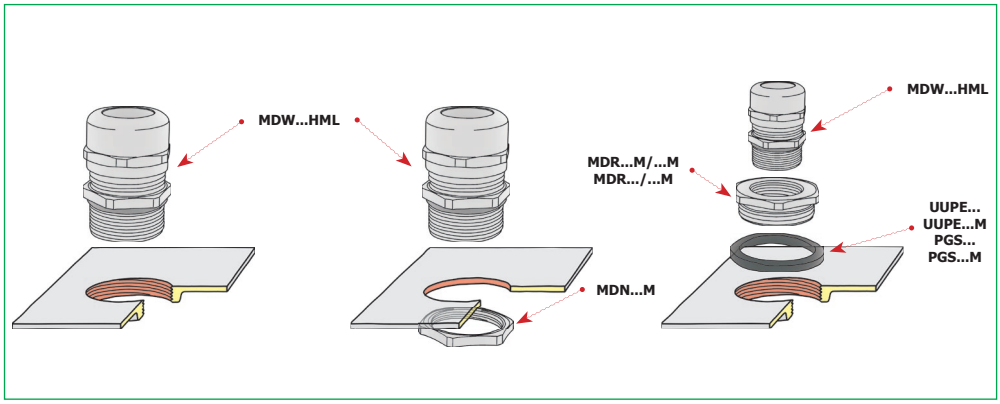

Dławnica mosiężna MDW...HL

z przedłużonym gwintem PG

IP68

Materiał korpus: mosiądz poniklowany
Uszczelka: guma CR
Wkładka zaciskowa: PA 6
O-ring: guma NBR

Temperatura pracy -40 ÷ +100 °C

Stopień ochrony IP68

Uwaga! Nakrętki MDN należy zamawiać oddzielnie.



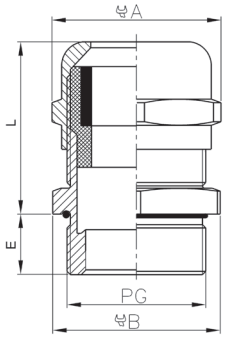

Typ	Art. nr	Średnica zewnętrzna przewodu [mm]	Gwint PG	Wymiary [mm]		Wymiar pod klucz [mm]		szt
				L	E	A	B	
MDW 7HL	E03DK-03080100101	3,0÷6,5	P7	20	10	14	14	50
MDW 9HL	E03DK-03080100201	4,0÷8,0	P9	21	10	17	17	50
MDW 11HL	E03DK-03080100301	5,0÷10,0	P11	22	10	20	20	50
MDW 13HL	E03DK-03080100401	6,0÷12,0	P13,5	22	10	22	22	50
MDW 16HL	E03DK-03080100501	10,0÷14,0	P16	24	10	24	24	50
MDW 21HL	E03DK-03080100601	13,0÷18,0	P21	28	12	30	30	25
MDW 29HL	E03DK-03080100701	18,0÷25,0	P29	32	12	40	40	25
MDW 36HL	E03DK-03080100801	22,0÷32,0	P36	38	15	50	50	5
MDW 42HL	E03DK-03080100901	30,0÷38,0	P42	42	15	58	58	5
MDW 48HL	E03DK-03080101001	34,0÷44,0	P48	44	18	64	64	5

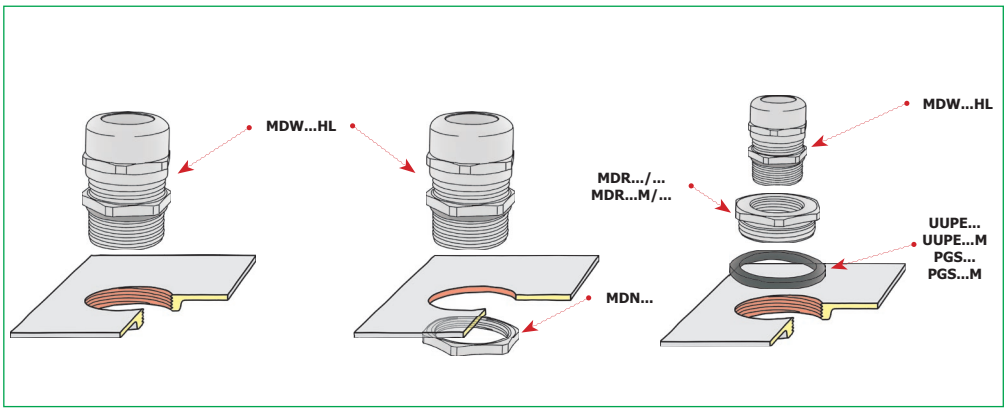

Nakrętka do dławnic metalowych typu MDN

Materiał Mosiądz poniklowany

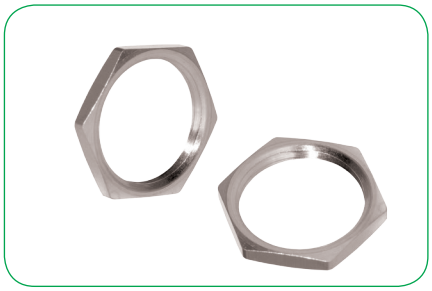

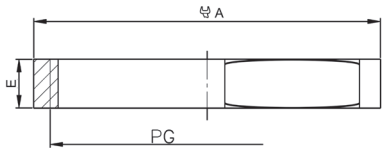

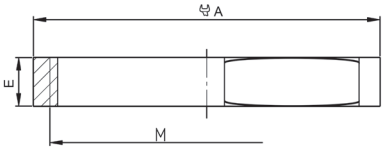

Typ	Art. nr	Gwint PG	Gwint M	Gwint G	Wymiary [mm]	Wymiar pod klucz [mm]	szt
					E	A	
MDN 12M	E03DK-04020200101		M12x1,5		3,0	14	50
MDN 16M	E03DK-04020200161		M16x1,5		3,0	18	50
MDN 20M	E03DK-04020200201		M20x1,5		3,0	23	50
MDN 25M	E03DK-04020200301		M25x1,5		3,0	28	25
MDN 32M	E03DK-04020200401		M32x1,5		3,5	36	25
MDN 40M	E03DK-04020200501		M40x1,5		4,0	44	5
MDN 50M	E03DK-04020200601		M50x1,5		5,0	54	5
MDN 63M	E03DK-04020200701		M63x1,5		6,0	70	5
MDN 75M	E03DK-04020200801		M75x1,5		8,0	85	1
MDN 90M	E03DK-04020200901		M90x2		10,0	100	1
MDN 110M	E03DK-04020201001		M110x2		12,0	120	1
MDN 7	E03DK-04020100101	P7			2,8	15	50
MDN 9	E03DK-04020100201	P9			2,8	18	50
MDN 11	E03DK-04020100301	P11			3,0	21	50
MDN 13	E03DK-04020100401	P13,5			3,0	23	50
MDN 16	E03DK-04020100501	P16			3,0	26	50
MDN 21	E03DK-04020100601	P21			3,5	32	25
MDN 29	E03DK-04020100701	P29			4,0	41	25
MDN 36	E03DK-04020100801	P36			5,0	51	5
MDN 42	E03DK-04020100901	P42			5,0	58	5
MDN 48	E03DK-04020101001	P48			6,0	64	5
MDN 48 NFC	E03DK-04020101101	P48 NFC			6,0	64	5
MDN G2 1/2	E03DK-04020300101			G 2½"	8,0	85	1
MDN G3	E03DK-04020300201			G 3"	10,0	95	1
MDN G4	E03DK-04020300301			G 4"	12,0	125	1

Nakrętka do dławnic metalowych typu MDN...ST

Materiał stal kwasoodporna 316L AISI



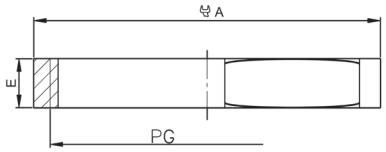

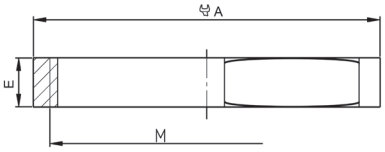

Typ	Art. nr	Gwint PG	Gwint M	Wymiary [mm]	Wymiar pod klucz [mm]	szt
				E	A	
MDN 12MST	E03DK-04030200201		M12x1,5	3,0	14	50
MDN 16MST	E03DK-04030200301		M16x1,5	3,0	18	50
MDN 20MST	E03DK-04030200401		M20x1,5	3,0	23	50
MDN 25MST	E03DK-04030200501		M25x1,5	3,0	28	25
MDN 32MST	E03DK-04030200601		M32x1,5	3,5	36	25
MDN 40MST	E03DK-04030200701		M40x1,5	4,0	44	5
MDN 50MST	E03DK-04030200801		M50x1,5	5,0	54	5
MDN 63MST	E03DK-04030200901		M63x1,5	6,0	70	5
MDN 7ST	E03DK-04030100101	P7		2,8	15	50
MDN 9ST	E03DK-04030100201	P9		2,8	18	50
MDN 11ST	E03DK-04030100301	P11		3,0	21	50
MDN 13ST	E03DK-04030100401	P13,5		3,0	23	50
MDN 16ST	E03DK-04030100501	P16		3,0	26	50
MDN 21ST	E03DK-04030100601	P21		3,5	32	25
MDN 29ST	E03DK-04030100701	P29		4,0	41	25
MDN 36ST	E03DK-04030100801	P36		5,0	51	5
MDN 42ST	E03DK-04030100901	P42		5,0	58	5
MDN 48NFC ST	E03DK-04030101001	P48		6,0	64	1
MDN 48ST	E03DK-04030101101	P48 NFC		6,0	64	5

Nakrętka do dławnic metalowych typu MDN...E

uziemiająca

Materiał Mosiądz poniklowany

Posiada ząbki, które zeskrobują farbę, rdzę itp. zapewniając połączenie elektryczne pomiędzy nakrętką a metalową obudową urządzenia.



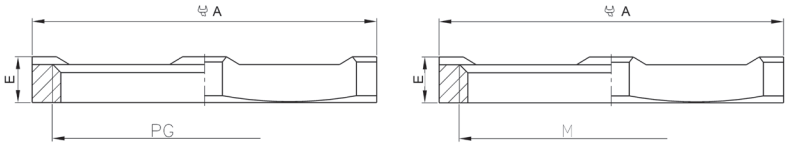

Typ	Art. nr	Gwint PG	Gwint M	Wymiary [mm]	Wymiar pod klucz [mm]	szt
				E	A	
MDN 12ME	E03DK-04040200201		M12x1,5	3,6	15	50
MDN 16ME	E03DK-04040200301		M16x1,5	3,6	19	50
MDN 20ME	E03DK-04040200401		M20x1,5	3,6	24	50
MDN 25ME	E03DK-04040200501		M25x1,5	3,6	30	25
MDN 32ME	E03DK-04040200601		M32x1,5	4,1	36	25
MDN 40ME	E03DK-04040200701		M40x1,5	4,6	46	5
MDN 50ME	E03DK-04040200801		M50x1,5	5,6	60	5
MDN 63ME	E03DK-04040200901		M63x1,5	6,6	70	5
MDN 7E	E03DK-04040100101	P7		3,6	15	50
MDN 9E	E03DK-04040100201	P9		3,6	18	50
MDN 11E	E03DK-04040100301	P11		3,6	21	50
MDN 13E	E03DK-04040100401	P13,5		3,6	23	50
MDN 16E	E03DK-04040100501	P16		3,6	26	50
MDN 21E	E03DK-04040100601	P21		4,1	32	25
MDN 29E	E03DK-04040100701	P29		4,6	41	25
MDN 36E	E03DK-04040100801	P36		5,6	51	5
MDN 42E	E03DK-04040100901	P42		5,6	58	5
MDN 48E	E03DK-04040101001	P48		6,6	64	5

Zaślepka typu MDZ...M

z gwintem metrycznym

Materiał Mosiądz poniklowany

Uwaga! Nakrętki i uszczelki do zaślepki należy zamawiać oddzielnie.

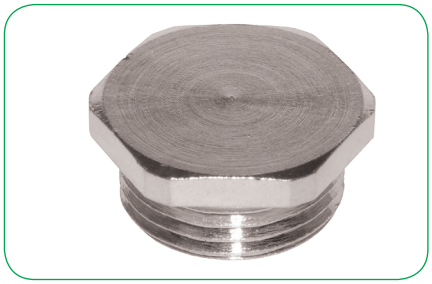

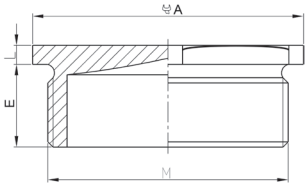

Typ	Art. nr	Gwint M	Wymiary [mm]		Wymiar pod klucz [mm]	szt
			L	E	A	
MDZ 12M	E03DK-04050200101	M12x1,5	2,5	6,5	15	50
MDZ 16M	E03DK-04050200201	M16x1,5	2,5	6,5	18	50
MDZ 20M	E03DK-04050200301	M20x1,5	3,0	6,5	23	50
MDZ 25M	E03DK-04050200401	M25x1,5	3,0	7,0	28	25
MDZ 32M	E03DK-04050200501	M32x1,5	3,5	8,0	36	25
MDZ 40M	E03DK-04050200601	M40x1,5	4,0	8,0	44	5
MDZ 50M	E03DK-04050200701	M50x1,5	4,5	9,0	54	5
MDZ 63M	E03DK-04050200801	M63x1,5	5,5	10,0	67	5

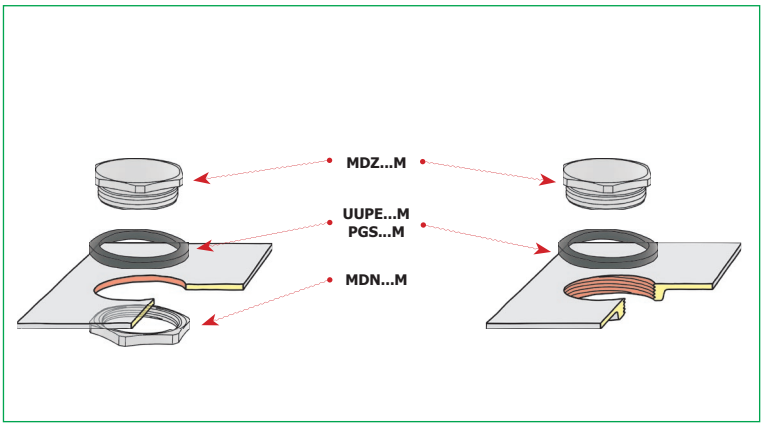

Zaślepka typu MDZ

z gwintem PG

Materiał Mosiądz poniklowany

Uwaga! Nakrętki i uszczelki do zaślepki należy zamawiać oddzielnie.

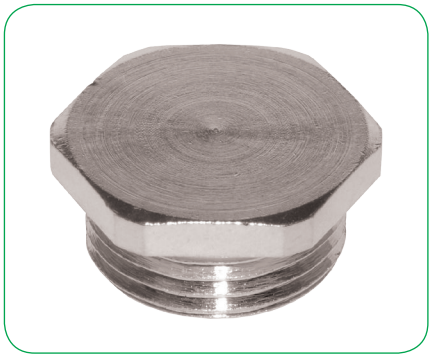

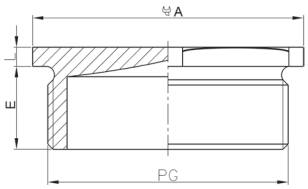

Typ	Art. nr	Gwint PG	Wymiary [mm]		Wymiar pod klucz [mm]	szt
			L	E	A	
MDZ 7	E03DK-04050100101	P7	2,5	6,5	15	50
MDZ 9	E03DK-04050100201	P9	2,5	6,5	18	50
MDZ 11	E03DK-04050100301	P11	3,0	7,0	21	50
MDZ 13	E03DK-04050100401	P13,5	3,0	7,0	23	50
MDZ 16	E03DK-04050100501	P16	3,0	7,0	26	50
MDZ 21	E03DK-04050100601	P21	3,5	8,0	32	25
MDZ 29	E03DK-04050100701	P29	4,0	8,5	41	25
MDZ 36	E03DK-04050100801	P36	4,0	8,5	51	5
MDZ 42	E03DK-04050100901	P42	5,0	10,0	58	5
MDZ 48	E03DK-04050101001	P48	5,5	11,0	64	5

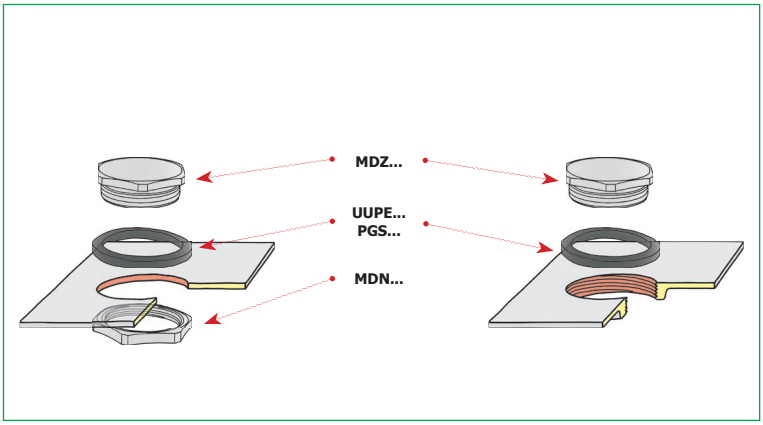

Zaślepka typu MDZW...M

z gwintem metrycznym

Materiał Mosiądz poniklowany

Uwaga! Nakrętki i uszczelki do zaślepki należy zamawiać oddzielnie.



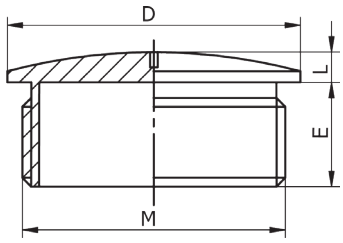

Typ	Art. nr	Gwint M	Wymiary [mm]			szt
			D	L	E	
MDZW 12M	E03DK-04050400101	M12x1,5	14	2,5	5	50
MDZW 16M	E03DK-04050400201	M16x1,5	18	3	6	50
MDZW 20M	E03DK-04050400301	M20x1,5	22	3	6,5	50
MDZW 25M	E03DK-04050400401	M25x1,5	27	4	7	25
MDZW 32M	E03DK-04050400501	M32x1,5	34	4	8	25
MDZW 40M	E03DK-04050400601	M40x1,5	44	5	8	5
MDZW 50M	E03DK-04050400701	M50x1,5	54	5	9	5
MDZW 63M	E03DK-04050400801	M63x1,5	67	6	10	5

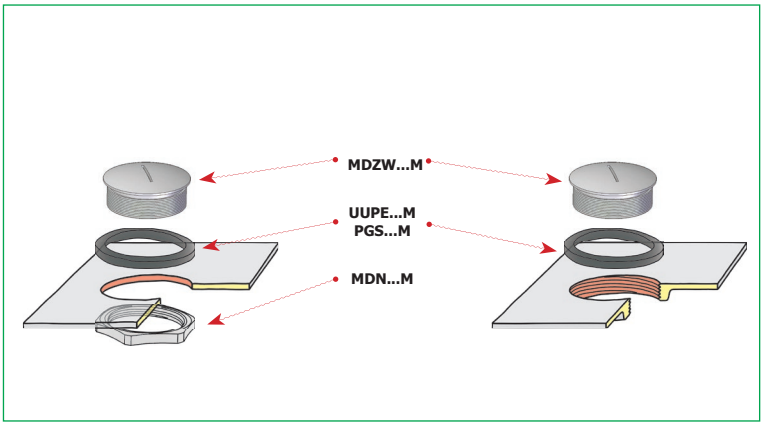

Zaślepka typu MDZW

z gwintem PG

Materiał Mosiądz poniklowany

Uwaga! Nakrętki i uszczelki do zaślepki należy zamawiać oddzielnie.



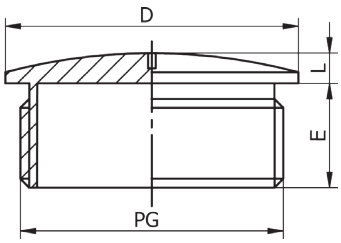

Typ	Art. nr	Gwint PG	Wymiary [mm]			szt
			D	L	E	
MDZW 7	E03DK-04050300101	P 7	14	2,5	5,5	50
MDZW 9	E03DK-04050300201	P 9	17	3	6	50
MDZW 11	E03DK-04050300301	P 11	20	3	6	50
MDZW 13	E03DK-04050300401	P 13,5	22	3	6,5	50
MDZW 16	E03DK-04050300501	P 16	24	3	6,5	50
MDZW 21	E03DK-04050300601	P 21	30	4	7	25
MDZW 29	E03DK-04050300701	P 29	39	4	8	25
MDZW 36	E03DK-04050300801	P 36	50	6	9	5
MDZW 42	E03DK-04050300901	P 42	57	6	10	5
MDZW 48	E03DK-04050301001	P 48	64	6	10	5

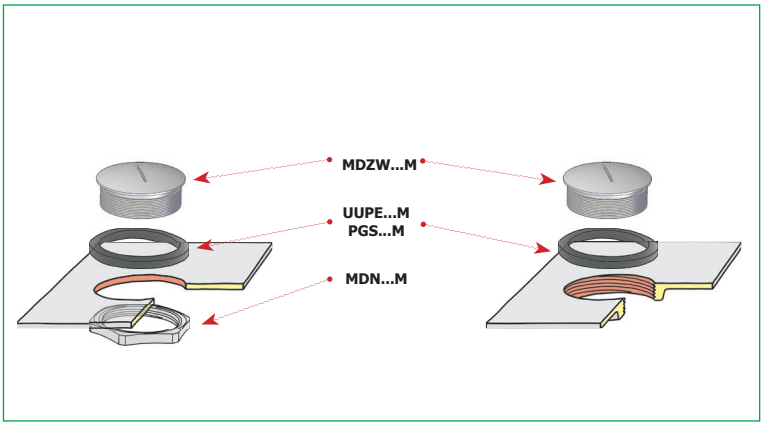

Redukcja typu MDR...M/M

z gwintem metrycznym

Materiał Mosiądz poniklowany

Uwaga! Nakrętki i uszczelki do redukcji należy zamawiać oddzielnie.

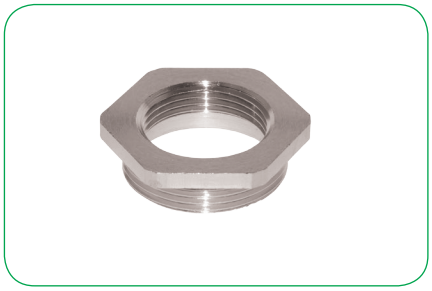

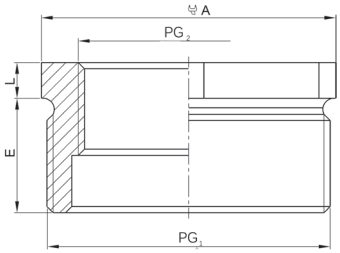

Typ	Art. nr	Gwint M2/M2	Wymiary [mm]		Wymiar pod klucz [mm]	szt
			L	E	A	
MDR 16M/12M	E03DK-04060200101	M16x1,5 / M12x1,5	2,5	6	18	25
MDR 20M/16M	E03DK-04060200201	M20x1,5 / M16x1,5	3,0	6	22	20
MDR 25M/16M	E03DK-04060200301	M25x1,5 / M16x1,5	3,0	7	28	20
MDR 25M/20M	E03DK-04060200401	M25x1,5 / M20x1,5	3,0	7	28	20
MDR 32M/16M	E03DK-04060200501	M32x1,5 / M16x1,5	3,5	8	36	20
MDR 32M/20M	E03DK-04060200601	M32x1,5 / M20x1,5	3,5	8	36	20
MDR 32M/25M	E03DK-04060200701	M32x1,5 / M25x1,5	3,5	8	36	20
MDR 40M/16M	E03DK-04060200801	M40x1,5 / M16x1,5	4,0	8	44	5
MDR 40M/20M	E03DK-04060200901	M40x1,5 / M20x1,5	4,0	8	44	5
MDR 40M/25M	E03DK-04060201001	M40x1,5 / M25x1,5	4,0	8	44	5
MDR 40M/32M	E03DK-04060201101	M40x1,5 / M32x1,5	4,0	8	44	5
MDR 50M/40M	E03DK-04060201201	M50x1,5 / M40x1,5	4,5	9	54	5
MDR 63M/40M	E03DK-04060201301	M63x1,5 / M40x1,5	5,0	10	67	5
MDR 63M/50M	E03DK-04060201401	M63x1,5 / M50x1,5	5,0	10	67	5

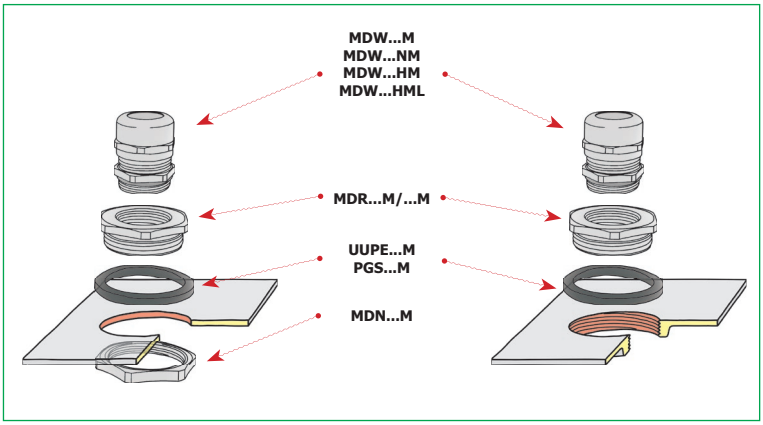

Redukcja typu MDR PG/PG

z gwintem PG

Materiał Mosiądz poniklowany

Uwaga! Nakrętki i uszczelki do redukcji należy zamawiać oddzielnie.

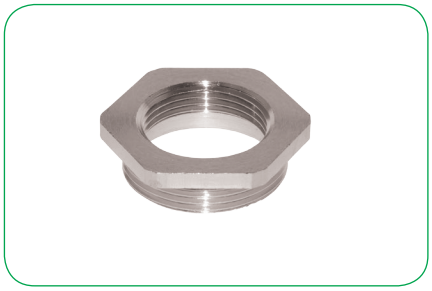

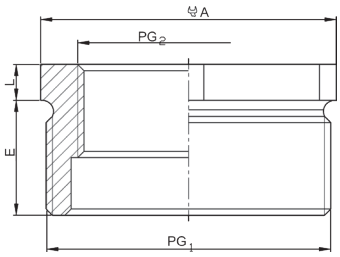

Typ	Art. nr	Gwint PG1/PG2	Wymiary [mm]		Wymiar pod klucz [mm]	szt
			L	E	A	
MDR 9/7	E03DK-04060100101	P9 / P7	2,0	5	16	25
MDR 11/7	E03DK-04060100201	P11 / P7	2,0	6	20	25
MDR 11/9	E03DK-04060100301	P11 / P9	2,0	6	20	25
MDR 13/9	E03DK-04060100401	P13,5 / P9	2,5	6	22	25
MDR 13/11	E03DK-04060100501	P13,5 / P11	2,5	6	22	25
MDR 16/9	E03DK-04060100601	P16 / P9	2,5	6	24	20
MDR 16/11	E03DK-04060100701	P16 / P11	2,5	6	24	20
MDR 16/13	E03DK-04060100801	P16 / P13,5	2,5	6	24	20
MDR 21/9	E03DK-04060100901	P21 / P9	3,0	7	30	20
MDR 21/11	E03DK-04060101001	P21 / P11	3,0	7	30	20
MDR 21/13	E03DK-04060101101	P21 / P13,5	3,0	7	30	20
MDR 21/16	E03DK-04060101201	P21 / P16	3,0	7	30	20
MDR 29/16	E03DK-04060101301	P29 / P16	3,0	8	40	20
MDR 29/21	E03DK-04060101401	P29 / P21	3,0	8	40	20
MDR 36/21	E03DK-04060101501	P36 / P21	3,5	8	48	5
MDR 36/29	E03DK-04060101601	P36 / P29	3,5	8	48	5
MDR 42/29	E03DK-04060101701	P42 / P29	4,0	10	58	5
MDR 42/36	E03DK-04060101801	P42 / P36	4,0	10	58	5
MDR 48/36	E03DK-04060102001	P48 / P36	4,0	10	62	5
MDR 48/42	E03DK-04060102101	P48 / P42	4,0	10	62	5

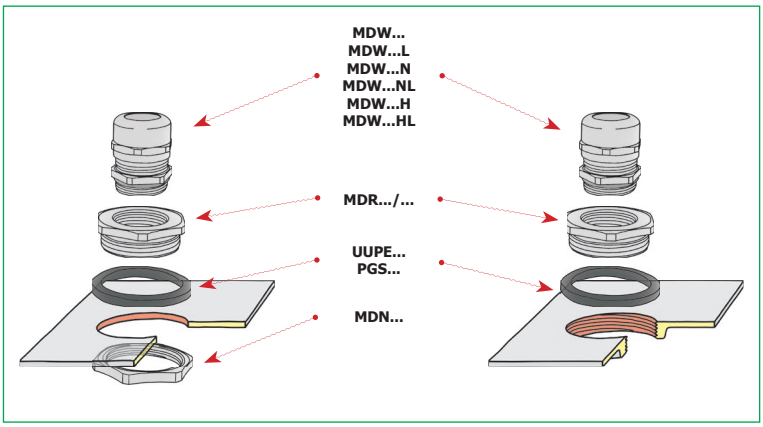

Redukcja typu MDR M/PG

z gwintem metrycznym / PG

Materiał Mosiądz poniklowany

Uwaga! Nakrętki i uszczelki do redukcji należy zamawiać oddzielnie.



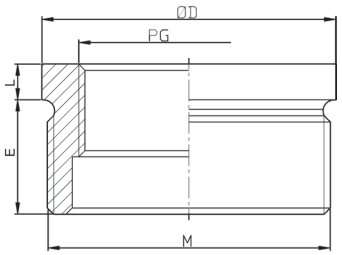

Typ	Art. nr	Gwint M/PG	Wymiary [mm]			szt
			L	E	Ø D	
MDR 16M/7	E03DK-04060405101	M16x1,5 / P7	2,5	6	18	25
MDR 20M/9	E03DK-04060405201	M20x1,5 / P9	3	6	23	20
MDR 25M/13	E03DK-04060405401	M25x1,5 / P13,5	3	7	28	20
MDR 32M/21	E03DK-04060405601	M32x1,5 / P21	3,5	8	36	20
MDR 40M/21	E03DK-04060405801	M40x1,5 / P21	4	8	44	5
MDR 50M/29	E03DK-04060406101	M50x1,5 / P29	4,5	9	54	5
MDR 63M/42	E03DK-04060406501	M63x1,5 / P42	5	10	67	5

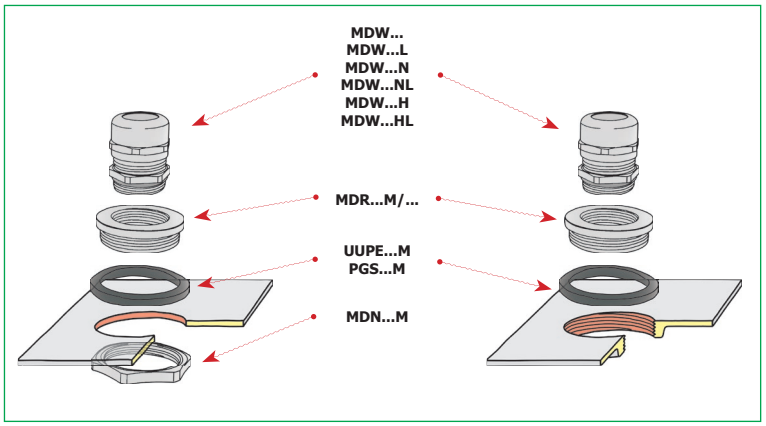

Redukcja typu MDR PG/M

z gwintem PG / metrycznym

Materiał Mosiądz poniklowany

Uwaga! Nakrętki i uszczelki do redukcji należy zamawiać oddzielnie.

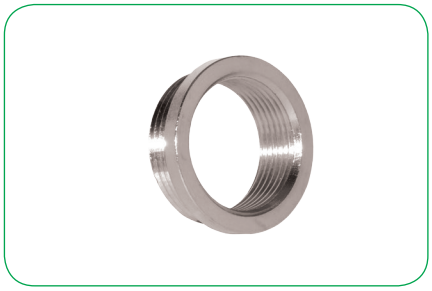

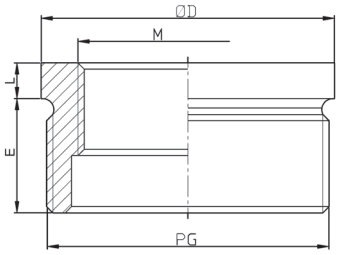

Typ	Art. nr	Gwint PG/M	Wymiary [mm]			szt
			L	E	Ø D	
MDR 9/12M	E03DK-04060300101	P9 / M12x1,5	2,5	6,5	18	25
MDR 11/12M	E03DK-04060300201	P11 / M12x1,5	3	7	21	25
MDR 13/16M	E03DK-04060300301	P13,5 / M16x1,5	3	7	23	25
MDR 16/16M	E03DK-04060300401	P16 / M16x1,5	3	8	26	20
MDR 21/25M	E03DK-04060300501	P21 / M25x1,5	3,5	8	32	20
MDR 29/32M	E03DK-04060300601	P29 / M32x1,5	4	8,5	41	20
MDR 36/40M	E03DK-04060300701	P36 / M40x1,5	4,5	8,5	51	5
MDR 42/50M	E03DK-04060300801	P42 / M50x1,5	4,5	10	58	5
MDR 48/50M	E03DK-04060300901	P48 / M50x1,5	5	11	64	5

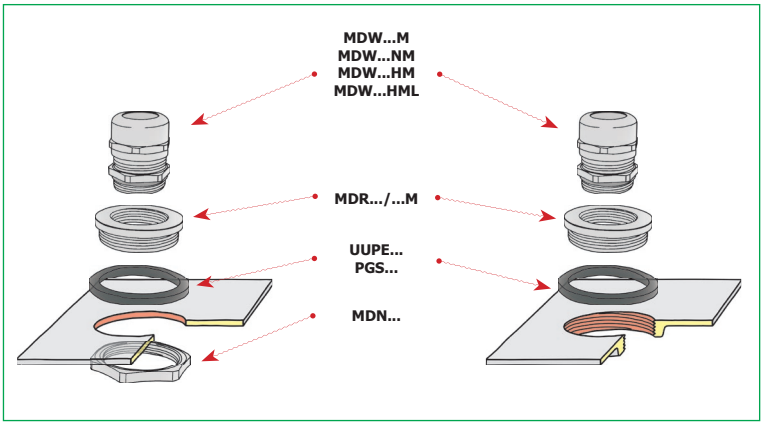

Adapter typu MDA...M/M

z gwintem metrycznym

Materiał Mosiądz poniklowany

Uwaga! Nakrętki i uszczelki do adaptera należy zamawiać oddzielnie.

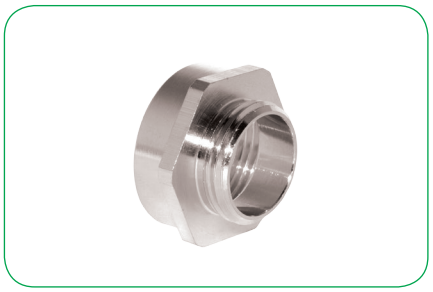

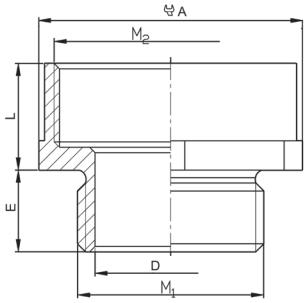

Typ	Art. nr	Gwint M1/M2	Wymiary [mm]			Wymiar pod klucz [mm]	szt
			D	L	E	A	
MDA 12M/16M	E03DK-04070300101	M12x1,5 / M16x1,5	8,8	8,0	5	18	25
MDA 16M/20M	E03DK-04070300201	M16x1,5 / M20x1,5	12,5	8,0	6	22	25
MDA 20M/25M	E03DK-04070300301	M20x1,5 / M25x1,5	16,2	9,0	6	27	20
MDA 25M/32M	E03DK-04070300401	M25x1,5 / M32x1,5	21,0	10,5	7	36	20
MDA 32M/40M	E03DK-04070300501	M32x1,5 / M40x1,5	27,8	10,5	8	42	20
MDA 40M/50M	E03DK-04070300601	M40x1,5 / M50x1,5	35,8	11,5	8	52	5
MDA 50M/63M	E03DK-04070300701	M50x1,5 / M63x1,5	45,8	12,5	9	67	5

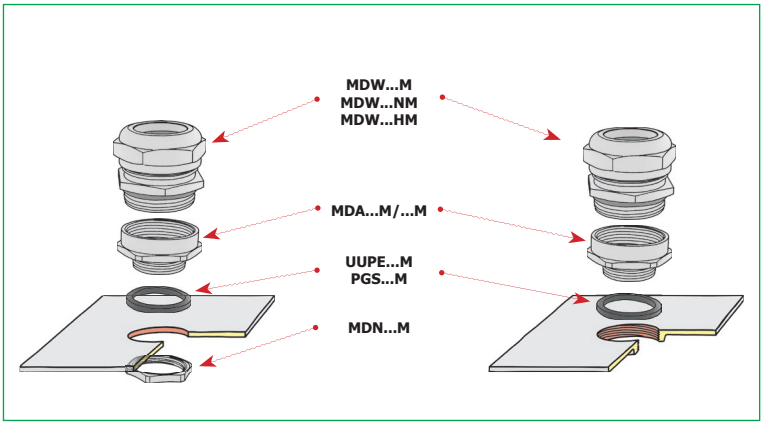

Adapter typu MDA PG/PG

z gwintem PG

Materiał Mosiądz poniklowany

Uwaga! Nakrętki i uszczelki do adaptera należy zamawiać oddzielnie.

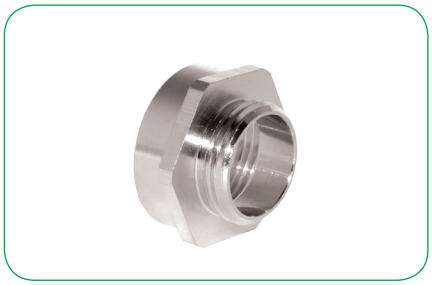

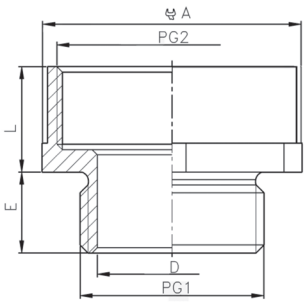

Typ	Art. nr	Gwint PG1/PG2	Wymiary [mm]		Wymiar pod klucz [mm]	szt
			L	E	A	
MDA 7/9	E03DK-04070100101	P7 / P9	7,5	4	17	25
MDA 9/11	E03DK-04070100201	P9 / P11	8,5	5	20	25
MDA 9/13	E03DK-04070100301	P9 / P13,5	8,5	5	22	25
MDA 11/13	E03DK-04070100401	P11 / P13,5	8,5	6	22	25
MDA 11/16	E03DK-04070100501	P11 / P16	8,5	6	24	25
MDA 13/16	E03DK-04070100601	P13,5 / P16	8,5	6	24	25
MDA 16/21	E03DK-04070100701	P16 / P21	10,0	6	30	20
MDA 21/29	E03DK-04070100801	P21 / P29	11,5	7	40	20
MDA 29/36	E03DK-04070100901	P29 / P36	11,5	8	50	20
MDA 36/42	E03DK-04070101001	P36 / P42	15,0	8	58	5
MDA 36/48	E03DK-04070101101	P36 / P48	15,0	8	64	5
MDA 42/48	E03DK-04070101201	P42 / P29	15,0	8	64	5

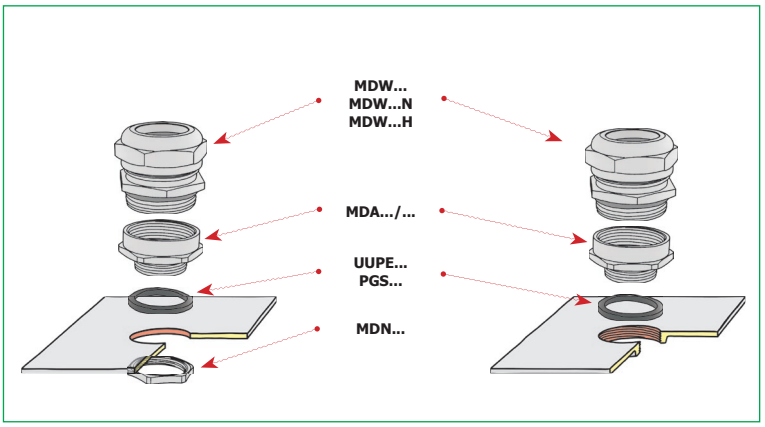

Adapter typu MDA M/PG

z gwintem metrycznym / PG

Materiał Mosiądz poniklowany

Uwaga! Nakrętki i uszczelki do adaptera należy zamawiać oddzielnie.

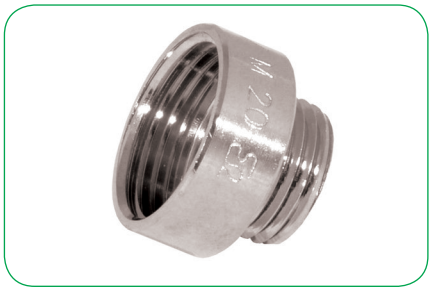

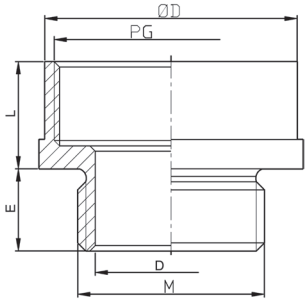

Typ	Art. nr	Gwint M/PG	Wymiary [mm]				szt
			D	L	E	Ø D	
MDA 12M/7	E03DK-04070200101	M12x1,5 / P7	8,8	8,5	5	14	25
MDA 12M/9	E03DK-04070200201	M12x1,5 / P9	8,8	8,5	5	17	25
MDA 16M/9	E03DK-04070200301	M16x1,5 / P9	12,5	8,5	6	18	25
MDA 16M/11	E03DK-04070200401	M16x1,5 / P11	12,5	9,2	6	20	25
MDA 20M/11	E03DK-04070200501	M20x1,5 / P11	16,2	9,2	6	23	20
MDA 20M/13	E03DK-04070200601	M20x1,5 / P13,5	16,2	9,2	6	23	20
MDA 20M/16	E03DK-04070200701	M20x1,5 / P16	16,2	10,5	6	25	20
MDA 25M/16	E03DK-04070200801	M25x1,5 / P16	21,2	9,5	7	28	20
MDA 25M/21	E03DK-04070200901	M25x1,5 / P21	21	10,5	7	30	20
MDA 32M/29	E03DK-04070201001	M32x1,5 / P29	27,8	11,2	8	39	20
MDA 40M/29	E03DK-04070201101	M40x1,5 / P29	37,8	10	8	44	5
MDA 40M/36	E03DK-04070201201	M40x1,5 / P36	35,8	11,2	8	49	5
MDA 50M/36	E03DK-04070201301	M50x1,5 / P36	45,5	10	9	54	5
MDA 50M/42	E03DK-04070201401	M50x1,5 / P42	46,1	12,7	9	56	5
MDA 63M/48	E03DK-04070201501	M63x1,5 / P48	57,8	12,5	10	67	5

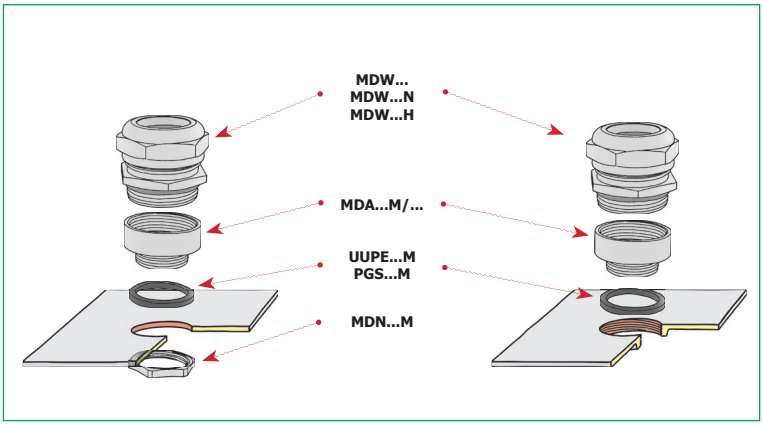

Adapter typu MDA PG/M

z gwintem PG / metrycznym

Materiał Mosiądz poniklowany

Uwaga! Nakrętki i uszczelki do adaptera należy zamawiać oddzielnie.

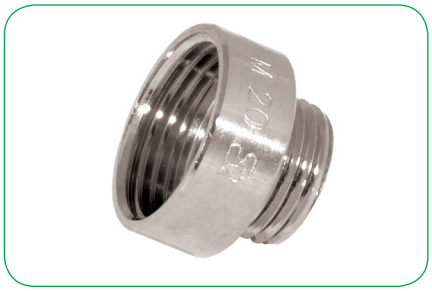

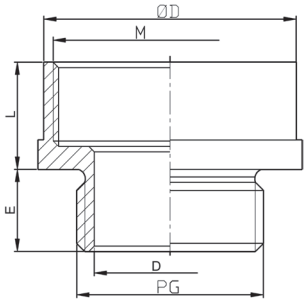

Typ	Art. nr	Gwint PG/M	Wymiary [mm]				szt
			D	L	E	Ø D	
MDA 7/12M	E03DK-04070400101	P7 / M12x1,5	9,8	7	6,5	15	25
MDA 7/16M	E03DK-04070400201	P7 / M16x1,5	9,8	8,5	6,5	18	25
MDA 9/16M	E03DK-04070400301	P9 / M16x1,5	12	8,5	6,5	18	25
MDA 9/20M	E03DK-04070400401	P9 / M20x1,5	12	8,5	6,5	22	25
MDA 11/16M	E03DK-04070400501	P11 / M16x1,5	14,5	7,5	7	21	25
MDA 11/20M	E03DK-04070400601	P11 / M20x1,5	15	8,5	7	22	25
MDA 13/20M	E03DK-04070400701	P13,5 / M20x1,5	16,8	8,5	7	23	20
MDA 13/25M	E03DK-04070400801	P13,5 / M25x1,5	16,8	9,5	7	27	20
MDA 16/20M	E03DK-04070400901	P16 / M20x1,5	18,5	7,5	8	27	20
MDA 16/25M	E03DK-04070401001	P16 / M25x1,5	18,8	9,5	8	27	20
MDA 21/32M	E03DK-04070401101	P21 / M32x1,5	24,2	10,5	8	34	20
MDA 29/40M	E03DK-04070401201	P29 / M40x1,5	32,8	10,5	8,5	42	20
MDA 36/50M	E03DK-04070401301	P36 / M50x1,5	42,6	11	8,5	53	5
MDA 42/63M	E03DK-04070401401	P42 / M63x1,5	49,6	13	10	67	5
MDA 48/63M	E03DK-04070401501	P48 / M63x1,5	54,5	13	11	67	5

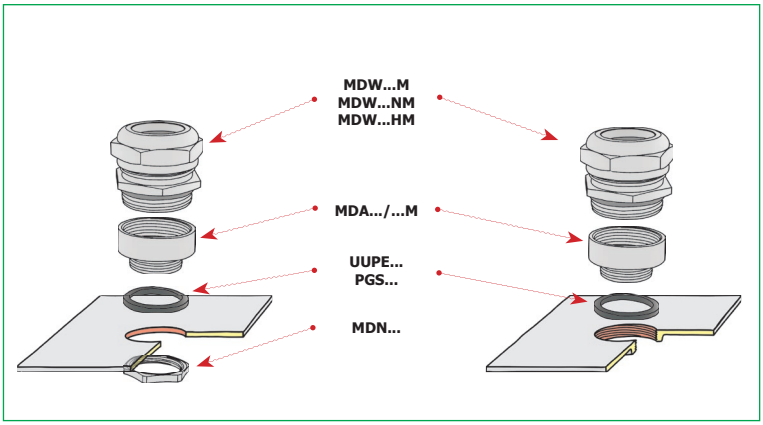

Pierścień uszczelniający redukcyjny ślepy

dla dławnicy z gwintem PG

Materiał PCV
Temperatura pracy -20 ÷ +80 °C
Zastosowanie do dławnic MDW (IP54)

Można stosować zamiast standardowego pierścienia. Jeżeli standartowy pierścień jest zbyt duży dla zastosowanego przewodu, można go zastąpić pierścieniem redukcyjnym.



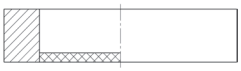

Typ	Art. nr	Gwint do dławnicy	Redukcja	Przewód	szt
UPR 9/7	E03DK-02100100101	P7	9/7	3,5÷6,5	100
UPR 11/9	E03DK-02100100201	P9	11/9	5,5÷8,7	100
UPR 13/9	E03DK-02100100301	P11	13/9	5,5÷8,7	100
UPR 13/11	E03DK-02100100401	P13,5	13/11	7,0÷10,5	100
UPR 16/9	E03DK-02100100501	P13,5	16/9	5,5÷8,7	50
UPR 16/11	E03DK-02100100601	P16	16/11	7,0÷10,5	50
UPR 16/13	E03DK-02100100701	P16	16/13	8,0÷12,5	50
UPR 21/16	E03DK-02100100801	P21	29/21	10,0÷15,0	50
UPR 29/21	E03DK-02100100901	P29	29/21	14,0÷19,0	50