QTi DALI 4X18 DIM

QUICKTRONIC INTELLIGENT DALI DIM T8 | Stateczniki elektroniczne z funkcją ściemniania do świetlówek T5 (26 mm) sterowane sygnałem DALI



Obszar zastosowań

- Przeznaczone do stosowania w systemach oświetlenia awaryjnego zgodnie z PN-EN 50172/DIN VDE 0108-100
- Instalacja w systemach oświetlenia awaryjnego zgodnie z IEC 61347-2-3, załącznik J
- Przemysł
- Biura wielkopowierzchniowe, korytarze i magazyny
- Budynki publiczne
- Hale sportowe i fabryki
- Linie świetlne
- Przeznaczony do opraw o klasie ochronności I

Korzyści ze stosowania produktu

- Łatwa integracja w oprawie dzięki takim samym wymiarom jak DALI GI ECG
- Funkcja TouchDIM do łatwego i niedrogiego regulowania kilkoma statecznikami elektronicznymi SE
- Ten sam strumień świetlny z prądem stałym i przemiennym
- Regulowanie strumienia świetlnego lamp amalgamatowych bez migotania lub ograniczenia trwałości
- Automatyczny restart po wymianie lampy
- Nie wymaga nowej homologacji

Właściwości produktów DALI

- Sterowanie przez interfejs DALI
- Zgodność DALI z normami IEC 60929 i IEC 62386
- Ochrona wejścia sterującego przed przepięciem i odwróceniem biegunowości (elektroniczne układy zasilające OSRAM)

Touch DIM i działanie czujnika Touch DIM

- Regulacja ręczna bez sterownika i z łącznikami standardowymi
- Zintegrowana funkcja pamięci (podwójne kliknięcie) i „miękkiego startu”

Cechy produktu

- Funkcja oświetlenia korytarza do bezpośredniego podłączenia SE ze zwykłym czujnikiem ruchu
-

OSRAM GmbH. Wszystkie prawa zastrzeżone.

Funkcja oświetlenia korytarza z możliwością wstępnego zaprogramowania oświetlenia
- Funkcja TouchDIM do dowolnego ustawiania parametrów światła i włączania na czas
- Nadaje się do SMART GRID do informacji zwrotnej o zużytej energii i godzinach pracy źródeł światła
- Nadaje się do funkcji awaryjnej do automatycznego wykrywania oświetlenia awaryjnego przez SE
- Bardzo niewielkie zużycie mocy w trybie czuwania: < 0.2 W (A1 BAT)
- Trwałość: aż do 100 000 godzin (temperatura w punkcie T_C = 65 °C, maks. 10 % współczynnik uszkodzeń)
- Bardzo duża liczba cykli przełączeniowych: aż do 300 000
- Zakres ściemniania: 1...100 % (3...100 % dla świetlówki kompaktowej)
- Funkcja POWER2LAMP do optymalnego dopasowania mocy SE do lampy podczas eksploatacji lampy
- Częstotliwość: 0 Hz, 50...60 Hz, AC

OSRAM GmbH. Wszystkie prawa zastrzeżone.

Dane techniczne

Dane elektryczne

Napięcie wejściowe	198…264 V
Napięcie znamionowy	220…240 V
Częstotliwość sieciowa	50…60 Hz
Wartość napięcia stałego (DC)	154…276 V
Moc lampy	4*16 W
Częstotliwość pracy	40…100 kHz
Maks. liczba SE przy bezpieczniku 10 A	12 [1)]
Maksymalna liczba SE na wyłącznik 16 A	19 [1)]
Straty mocy w stanie oczekiwania	<0.5 W
Początkowy prąd rozruchowy	35 A

[1)] Typ B

Dane świetlne

Czas startu	0.6 s [1)]

[1)] Optymalne wstępne podgrzewanie elektrod, gorący start

Wymiary i waga

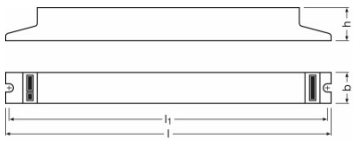

Długość	360.0 mm
Szerokość	40.0 mm
Wysokość	21.0 mm
Odległość otworów montażowych, długość	350.0 mm
Masa produktu	374.00 g
Długość przewodu, strona wejściowa	8.0…9.0 mm [1)]
Długość przewodu, strona wyjściowa	8.0…9.0 mm [1)]
Przekrój przewodu, strona wyjściowa	0.5…1.5 / 0.5…1.0 mm² [2)]
Przekrój przewodu, strona wejściowa	0.5…1.5 / 0.5…1.0 mm² [2)]

OSRAM GmbH. Wszystkie prawa zastrzeżone.

[1] Combi wiring

[2] Linka / Elastyczny

Temperatury

Zakres temperatury otoczenia	0…+50 °C

Trwałość

Trwałość SE	100000 h [1]

[1] Przy temperaturze tcase = 65°C w punkcie pomiarowym tc / 10 % uszkodzeń

Przewidywana trwałość

Nazwa produktu	Grupa lamp				
QTi DALI 4x18 DIM	L 18 W	temperatura otoczenia [ta] EUZ	40	50	60
		temperatura w punkcie pomiarowym tc [°C]	55	65	75
		trwałość [h]	100000	100000	90000

Możliwości

Interfejs ściemnialny	DALI / Touch DIM / Touch DIM Sensor
Zakres regulacji	1…100 % [1]
Ściemnianie	Tak
Zabezpieczenie przeciwprzeciążeniowe	Tak
Zabezpieczenie przed przegrzaniem	Redukcja mocy i wyłączenie przy temperaturze T > 75 °C, przy temperaturze 105 °C w punkcie pomiarowym tc
Nadaje się do opraw o kl. ochronności	I
Koniec trwałości lampy, bezp. wył.	EOL T.2

[1] Strumień świetlny

Certyfikaty i Normy

Znaki stacji badawczych	VDE / VDE-EMC / ENEC 10 / EL / GOST / RCM / CCC
EEI – Etykieta energetyczna	A1 BAT
Normy	Wg. EN 61347-2-3/Wg. EN 60929/Wg. EN 55015:2006 + A1:2007/Wg. EN 61000-3-2/Wg. EN 61547
Klasa ochronności	I
Typ zabezpieczenia	IP20

OSRAM GmbH. Wszystkie prawa zastrzeżone.

Schemat połącze**ń**

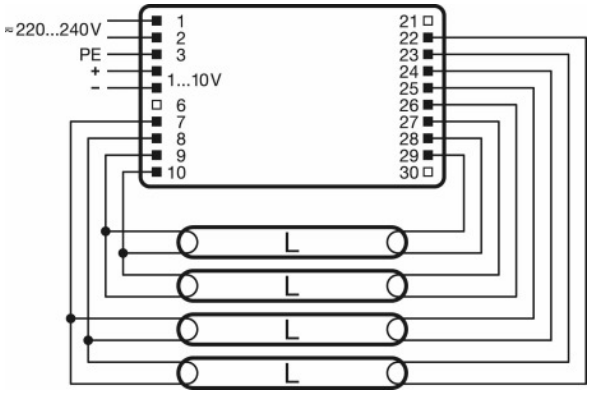

Schemat połączeń?

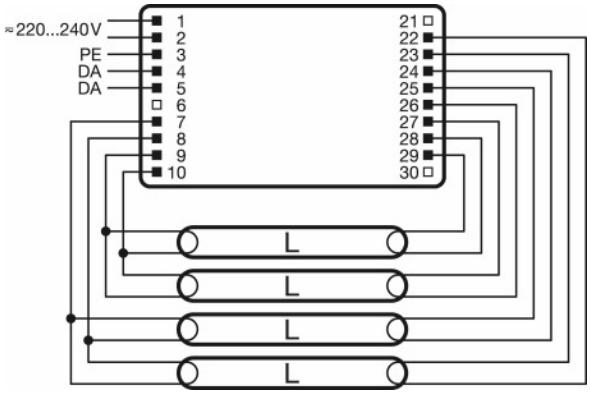

Schemat połączeń?

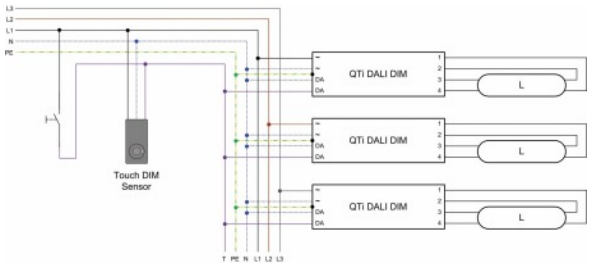

Schemat połączeń?

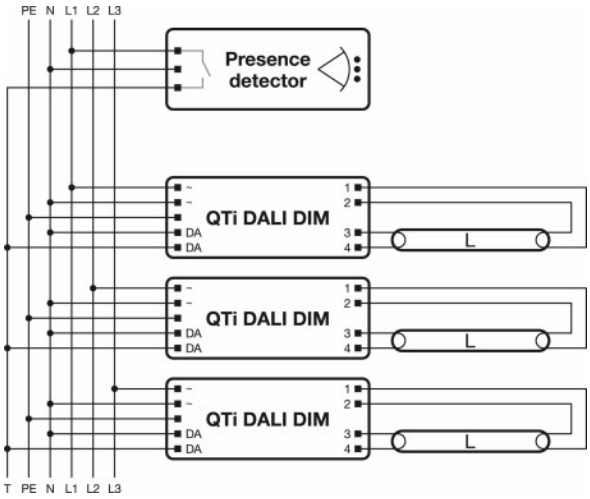

Schemat połączeń?

OSRAM GmbH. Wszystkie prawa zastrzeżone.

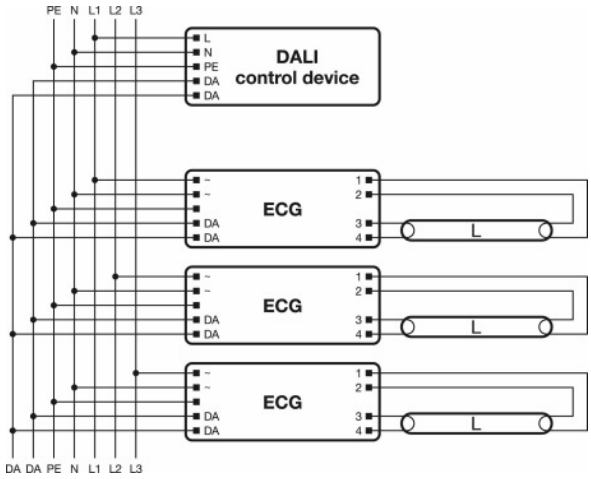

Schemat połączeń?

Pobierz dane

	Plik
	Dodatkowe informacje techniczne Frequent switching Quicktronic
	Dodatkowe informacje techniczne ECG lifetime - QUICKTRONIC (DALI) DIM
	Certyfikaty INOTEC
	Certyfikaty ENECVDE-Marks approval
	Certyfikaty Manufacturer´s declaration Burning-in of fluorescent lamps
	Certyfikaty Manufacturer´s declaration Low stand-by
	Certyfikaty Manufacturer´s declaration EN 55015:2006+A1:2007 (300 MHz)
	Certyfikaty Manufacturer´s declaration LampECG combinations: Frequent switching
	Certyfikaty Manufacturer´s declaration Additional hints
	Certyfikaty VDE-EMC-CERTIFICATE QTI DALI DIM
	Deklaracje zgodności Declaration of conformity

OSRAM GmbH. Wszystkie prawa zastrzeżone.

	Uwagi instalacyjne/eksploatacyjne Technical application guide QUICKTRONIC Intelligent DALI DIM (GB)
	Dane CAD 3-dim 360x40x21 9900042
	Dane CAD 3-dim 360x40x21 9900042
	Dane CAD 3-dim 360x40x21 9900042
	Dane CAD PDF 360x40x21 9900042

Dane logistyczne

Kod produktu	Opis produktu	Opakowanie (liczba produktów / opakowanie)	Wymiary (długość x szerokość x wysokość)	Objętość	Waga brutto
4008321070050	QTi DALI 4X18 DIM	Karton wysyłkowy 20	380 mm x 96 mm x 206 mm	7.51 dm^3	7752.50 g

Wymieniony kod produktu oznacza najmniejszą ilość produktu, jaka może być zamówiona. Jednostka transportowa może zawierać jedną sztukę lub więcej. Składając zamówienie prosimy o zamawianie ilości odpowiadających jednej lub wielokrotności jednostki transportowej.

Odnośniki/łącza

Więcej informacji na temat gwarancji systemowej oraz warunków gwarancji podano na stronie

- www.osram.com/system-guarantee

Oświadczenie

Zastrzega się możliwość zmian bez uprzedzenia. Błędy i ominięcia są możliwe. Należy zawsze upewnić się czy korzystasz z najnowszej wersji katalogu.

OSRAM GmbH. Wszystkie prawa zastrzeżone.

QTi DALI 4X18 DIM

QUICKTRONIC INTELLIGENT DALI DIM T8 | Stateczniki elektroniczne z funkcją ściemniania do świetlówek T5 (26 mm) sterowane sygnałem DALI

Nazwa produktu	Grupa lamp	Prąd znamionowy	Straty mocy	Str. świetlny znam. w temp. otocz. 35 °C	Liczba źródeł światła
QTi DALI 4x18 DIM	DULUX F 18 W	0.31 A	69.30 W	1100 lm	4
	DULUX L 18 W	0.31 A	69.30 W	1200 lm	4
	L 18 W	0.31 A	69.30 W	1350 lm	4
	L 18 W XT	0.31 A	69.30 W	1350 lm	4
	L 18 W XXT	0.31 A	69.30 W	1350 lm	4

OSRAM GmbH. Wszystkie prawa zastrzeżone.