QTi DALI-T/E 2X18...42/220...240 DIM

QUICKTRONIC INTELLIGENT DALI DIM CFL | Stateczniki elektroniczne z funkcją ściemniania, sterowane sygnałem DALI do świetlówek jednotrzonkowych

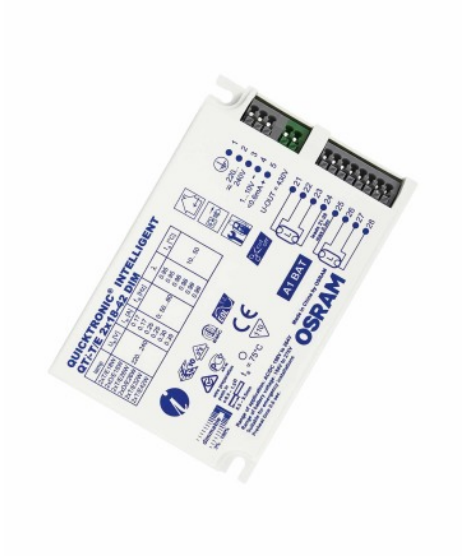

Obszar zastosowań

- Przeznaczone do stosowania w systemach oświetlenia awaryjnego zgodnie z PN-EN 50172/DIN VDE 0108-100
- Instalacja w systemach oświetlenia awaryjnego zgodnie z IEC 61347-2-3, załącznik J
- Biura wielkopowierzchniowe, korytarze i magazyny
- Budynki publiczne
- Przeznaczony do opraw o klasie ochronności I

Korzyści ze stosowania produktu

- Łatwa integracja w oprawie dzięki takim samym wymiarom jak DALI GI ECG

Właściwości produktów DALI

- Sterowanie przez interfejs DALI
- Zgodność DALI z normami IEC 60929 i IEC 62386
- Ochrona wejścia sterującego przed przepięciem i odwróceniem biegunowości (elektroniczne układy zasilające OSRAM)

Touch DIM i działanie czujnika Touch DIM

- Regulacja ręczna bez sterownika i z łącznikami standardowymi
- Zintegrowana funkcja pamięci (podwójne kliknięcie) i „miękkiego startu”

Cechy produktu

- Funkcja oświetlenia korytarza do bezpośredniego podłączenia SE ze zwykłym czujnikiem ruchu
- Funkcja oświetlenia korytarza z możliwością wstępnego zaprogramowania oświetlenia
- Funkcja TouchDIM do dowolnego ustawiania parametrów światła i włączania na czas
- Nadaje się do SMART GRID do informacji zwrotnej o zużytej energii i godzinach pracy źródeł światła
- Nadaje się do funkcji awaryjnej do automatycznego wykrywania oświetlenia awaryjnego przez SE
- Bardzo niewielkie zużycie mocy w trybie czuwania: < 0.2 W (A1 BAT)
-

OSRAM GmbH. Wszystkie prawa zastrzeżone.

Trwałość: aż do 100 000 godzin (temperatura w punkcie T_C = 65 °C, maks. 10 % współczynnik uszkodzeń)
- Bardzo duża liczba cykli przełączeniowych: aż do 300 000
- Zakres ściemniania: 1…100 % (3…100 % dla świetlówki kompaktowej)
- Funkcja POWER2LAMP do optymalnego dopasowania mocy SE do lampy podczas eksploatacji lampy
- Częstotliwość: 0 Hz, 50…60 Hz, AC

OSRAM GmbH. Wszystkie prawa zastrzeżone.

Dane techniczne

Dane elektryczne

Napięcie znamionowy	220…240 V
Częstotliwość sieciowa	50…60 Hz
Wartość napięcia stałego (DC)	154…276 V
Częstotliwość pracy	42…140 kHz
Maks. liczba SE przy bezpieczniku 10 A	8 [1)]
Maksymalna liczba SE na wyłącznik 16 A	13 [1)]
Początkowy prąd rozruchowy	45 A

[1)] Typ B

Dane świetlne

Czas startu	0.6 s [1)]

[1)] Optymalne wstępne podgrzewanie elektrod, gorący start

Wymiary i waga

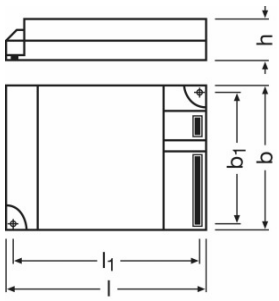

Długość	123.0 mm
Szerokość	79.0 mm
Wysokość	33.0 mm
Odległość otworów montażowych, długość	129.5 mm
Odległość otworów montażowych, szerokość	67.0 mm
Masa produktu	247.00 g
Długość przewodu, strona wejściowa	8.5…9.5 mm [1)]
Długość przewodu, strona wyjściowa	8.5…9.5 mm [1)]
Przekrój przewodu, strona wejściowa	0.5…1.5 mm^2

[1)] Przekrój przewodu dla wciskanych kontaktów: 0,5 … 1,5 mm^2

Temperatury

OSRAM GmbH. Wszystkie prawa zastrzeżone.

Zakres temperatury otoczenia	+10…+50 °C

Trwałość

Trwałość SE	100000 h [1]

[1] Przy temperaturze tcase = 65°C w punkcie pomiarowym tc / 10 % uszkodzeń

Przewidywana trwałość

Nazwa produktu	Grupa lamp				
QTi DALI-T/E 2x18-42 DIM	FC 22 W	temperatura otoczenia [ta] EUZ	40	50	60
		temperatura w punkcie pomiarowym tc [°C]	60	70	75
		trwałość [h]	100000	100000	80000
	FC 40 W	temperatura otoczenia [ta] EUZ	40	50	60
		temperatura w punkcie pomiarowym tc [°C]	60	70	75
		trwałość [h]	100000	100000	80000

Dodatkowe dane produktu

Uwaga dotycząca produktu	Opcjonalnie zacisk przewodu, patrz rozdział mocowania ECG - zacisk do przewodu

Możliwości

Interfejs ściemnialny	DALI / Touch DIM / Touch DIM Sensor
Zakres regulacji	3…100 % [1]
Ściemnianie	Tak
Zabezpieczenie przed przegrzaniem	Tak
Nadaje się do opraw o kl. ochronności	I
Koniec trwałości lampy, bezp. wył.	EOL T.2

[1] Strumień świetlny

Certyfikaty i Normy

Znaki stacji badawczych	VDE / VDE-EMC / ENEC 10 / EL / GOST / RCM / CCC
EEI – Etykieta energetyczna	A1 BAT
Normy	Wg. EN 61347-2-3/Wg. EN 60929/Wg. EN 55015:2006 + A1:2007/Wg. EN 61000-3-2/Wg. EN 61547
Klasa ochronności	I
Typ zabezpieczenia	IP20

OSRAM GmbH. Wszystkie prawa zastrzeżone.

Schemat połączeń

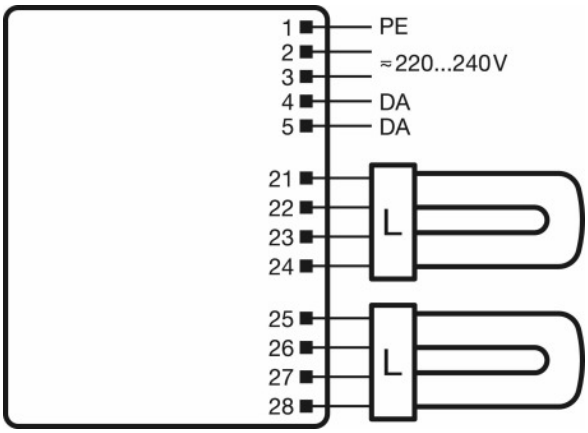

Schemat połączeń?

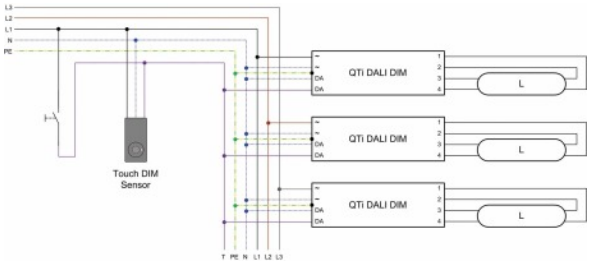

Schemat połączeń?

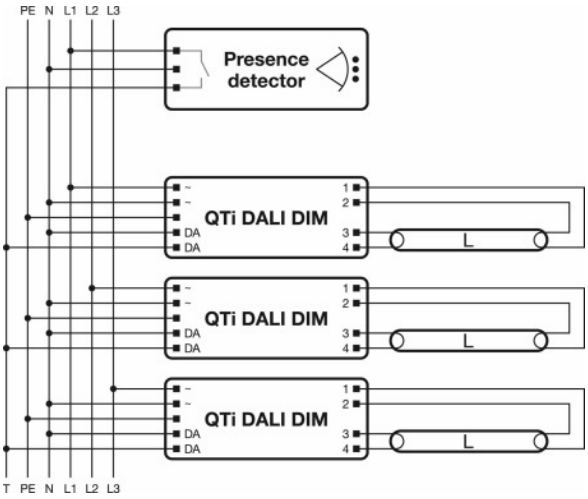

Schemat połączeń?

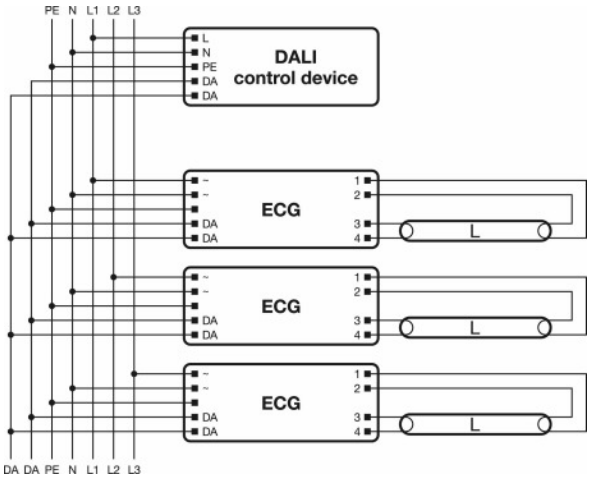

Schemat połączeń?

Pobierz dane

OSRAM GmbH. Wszystkie prawa zastrzeżone.

Karta katalogowa produktu

	Plik
	Dodatkowe informacje techniczne Frequent switching Quicktronic
	Dodatkowe informacje techniczne ECG lifetime - QUICKTRONIC (DALI) DIM
	Certyfikaty EMC-Marks approval
	Certyfikaty INOTEC
	Certyfikaty ENECVDE-Marks approval
	Certyfikaty Manufacturer´s declaration Burning-in of fluorescent lamps
	Certyfikaty Manufacturer´s declaration Low stand-by
	Certyfikaty Manufacturer´s declaration EN 55015:2006+A1:2007 (300 MHz)
	Certyfikaty Manufacturer´s declaration Lamp T5 FC QTi-TE DALI...DIM ECG combinations
	Certyfikaty Manufacturer´s declaration LampECG combinations: Frequent switching
	Certyfikaty Manufacturer´s declaration Additional hints
	Certyfikaty VDE-EMC-CERTIFICATE QTI DALI DIM
	Deklaracje zgodności Declaration of conformity
	Uwagi instalacyjne/eksploatacyjne Technical application guide QUICKTRONIC Intelligent DALI DIM (GB)
	Dane CAD 3-dim QTi DALI-TE 2x18-42 DIM
	Dane CAD 3-dim QTi DALI-TE 2x18-42 DIM
	Dane CAD 3-dim QTi DALI-TE 2x18-42 DIM
	Dane CAD PDF Ti DALI-TE 2x18-42 DIM

Dane logistyczne

Kod produktu	Opis produktu	Opakowanie (liczba produktów / opakowanie)	Wymiary (długość x szerokość x wysokość)	Objętość	Waga brutto
4008321060822	QTi DALI-T/E 2X18...42/220...240 DIM	Karton wysyłkowy 20	428 mm x 78 mm x 257 mm	8.58 dm^3	4700.00 g

OSRAM GmbH. Wszystkie prawa zastrzeżone.

Kod produktu	Opis produktu	Opakowanie (liczba produktów / opakowanie)	Wymiary (długość x szerokość x wysokość)	Objętość	Waga brutto

Wymieniony kod produktu oznacza najmniejszą ilość produktu, jaka może być zamówiona. Jednostka transportowa może zawierać jedną sztukę lub więcej. Składając zamówienie prosimy o zamawianie ilości odpowiadających jednej lub wielokrotności jednostki transportowej.

Odnośniki/łącza

Więcej informacji na temat gwarancji systemowej oraz warunków gwarancji podano na stronie

- www.osram.com/system-guarantee

Oświadczenie

Zastrzega się możliwość zmian bez uprzedzenia. Błędy i ominięcia są możliwe. Należy zawsze upewnić się czy korzystasz z najnowszej wersji katalogu.

OSRAM GmbH. Wszystkie prawa zastrzeżone.

QTi DALI-T/E 2X18...42/220...240 DIM

QUICKTRONIC INTELLIGENT DALI DIM CFL | Stateczniki elektroniczne z funkcją ściemniania, sterowane sygnałem DALI do świetlówek jednotrzonkowych

Nazwa produktu	Grupa lamp	Prąd znamionowy	Straty mocy	Str. świetlny znam. w temp. otocz. 25 °C	Liczba źródeł światła	Str. świetlny znam. w temp. otocz. 35 °C
QTi DALI-T/E 2x18-42 DIM	DULUX D/E 18 W	0.17 A	38.00 W	2*1200 lm	2	
	DULUX D/E 26 W	0.25 A	56.00 W	2*1800 lm	2	
	DULUX L 24 W	0.22 A	51.00 W		2	1200 lm
	DULUX L 40 W	0.38 A	87.00 W		2	3500 lm
	DULUX T/E 18 W	0.17 A	38.00 W	1200 lm	2	
	DULUX T/E 26 W	0.25 A	56.00 W	1800 lm	2	
	DULUX T/E 26 W CONSTANT	0.25 A	56.00 W	1800 lm	2	
	DULUX T/E 32 W	0.30 A	69.00 W	2400 lm	2	
	DULUX T/E 32 W CONSTANT	0.30 A	69.00 W	2400 lm	2	
	DULUX T/E 32 W XT	0.30 A	69.00 W	2400 lm	2	
	DULUX T/E 42 W	0.39 A	90.00 W	3200 lm	2	
	DULUx T/E 42 W CONSTANT	0.39 A	90.00 W	3200 lm	2	
	FC 22 W	0.22 A	51.00 W		2	1800 lm
	FC 40 W	0.38 A	87.00 W		2	3200 lm

OSRAM GmbH. Wszystkie prawa zastrzeżone.