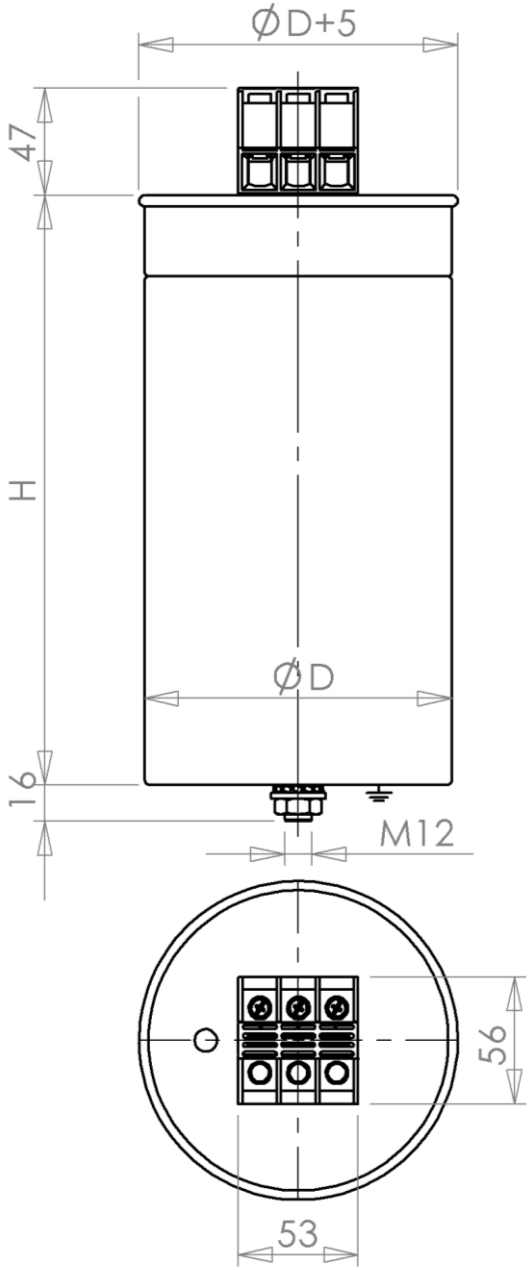

Three-phase capacitors: 480 V, 50 Hz, IP 20, MKP

Typ/ *Type*	**Výkon/** *Power* Q_N **[kvar]**	**Kapacita/** *Capacitance* C_N **[µF]**	**Proud/** *Current* I_N **[A]**	**Váha/** *Weight* **[kg]**	**Rozměry/** *Dimensions* **ØD x H [mm]**
CSADG 3-0,48/33,3	33,3	3 x 153	3 x 40,1	2,9	136 x 261
CSADG 3-0,48/35	35,0	3 x 161	3 x 42,1	3,0	
CSADG 3-0,48/37,5	37,5	3 x 173	3 x 45,1	3,1	
CSADG 3-0,48/40	40,0	3 x 184	3 x 48,1	3,2	

Technická data/ *Technical data:*

Teplotní kategorie/ *Temperature category:* -40/D

Vybíjecí odpory/ *Discharge resistors:* 75 V/ 3 min

Izolační hladina/ *Insulation level:* 3 / 12 kV

Konstrukce/ *Design:* SH - suché provedení/ *SH – dry soft N_2, non PCB*

Norma/ *Standard:* IEC 60831-1:2002

Kreslil	*Michalovičová*	**Dne**	27.1.2012	**Změna**	
Schválil	*Falta Vl.*	**Dne**	*27.1.2012*		

ZEZ SILKO

Název:
TECHNICAL SPECIFICATION
480 V, 50 Hz, 3-F, IP20

3J 2813A