Single-phase capacitors: 400 V, 50 Hz, IP 20, MKP

Typ/ *Type*	Výkon *Power* Q_N [kvar]	Kapacita *Capacitance* C_N [µF]	Proud *Current* I_N [A]	Váha *Weight* [kg]	Rozměry *Dimensions* ØD x H [mm]
CVADG 2-0,4/0,5	0,5	9,9	1,3	0,5	85 x 80
CVADG 2-0,4/1	1,0	19,9	2,5	0,5	
CVADG 2-0,4/1,5	1,5	29,8	3,8	0,5	
CVADG 2-0,4/1,67	1,67	33,2	4,2	0,6	
CVADG 2-0,4/2	2,0	39,8	5,0	0,6	
CVADG 2-0,4/2,5	2,5	49,7	6,3	0,6	85 x 100
CVADG 2-0,4/3,15	3,15	62,7	7,9	0,7	
CVADG 2-0,4/3,33	3,33	66,2	8,3	0,7	
CVADG 2-0,4/4	4,0	79,6	10,0	0,7	
CVADG 2-0,4/4,16	4,16	82,8	10,4	0,8	
CVADG 2-0,4/5	5,0	99,5	12,5	0,8	
CVADG 1-0,4/6,25	6,25	124,3	15,6	1,0	85 x 175
CVADG 1-0,4/6,67	6,67	132,7	16,7	1,0	
CVADG 1-0,4/8	8,0	159,2	20,0	1,0	85 x 245
CVADG 1-0,4/10	10,0	198,9	25,0	1,1	
CVADG 1-0,4/12,5	12,5	248,7	31,3	1,2	
CVADG 1-0,4/13,3	13,3	264,6	33,3	1,3	
CVADG 1-0,4/14	14,0	279,0	35,0	1,4	
CVADG 1-0,4/15	15,0	298,4	37,5	1,6	110 x 245

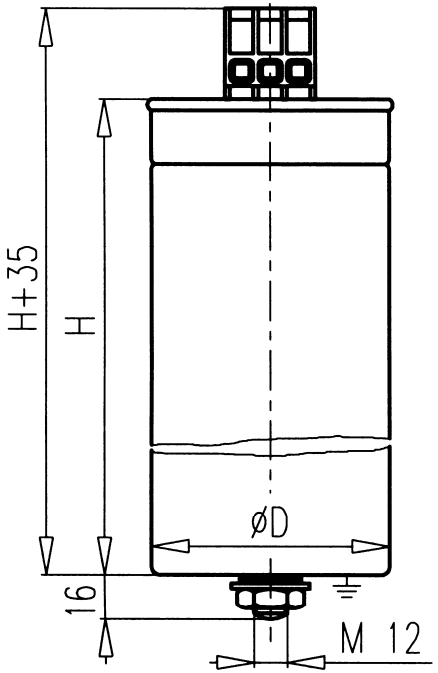

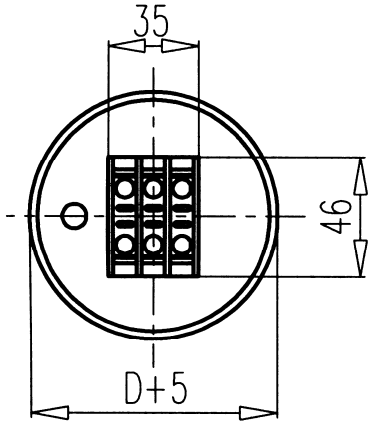

Technická data/ *Technical data:*

Teplotní kategorie/ *Temperature category:* -50/D (max.65°C)

Vybíjecí odpory/ *Discharge resistors:* 50 V/ 1 min

Izolační hladina/ *Insulation level:* 3 / 12 kV

Konstrukce/ *Design:* SH - suché provedení/ *SH – dry type N_2, non PCB*

Norma/ *Standard:* IEC 60831-1:2002

Kreslil	*Michalovičová Vlasta*	**Dne**	21.8.2008	**Změna**	Z-15/2013 (teplotní kat.)	29.5.2013	d
					Dopl. typ. Z-2013/204	14. 3.2013	c
Schválil	*Falta Vladimír*	**Dne**			Dopl. typ.	13.12.2010	b
					změna typ. ozn., rozměry	13.10.2009	a

ZEZ SILKO

Název:

TECHNICAL SPECIFICATION
400 V, 50 Hz, 1-F, IP20

3J 2144 A d