PTi 35/220...240 I

POWERTRONIC INTELLIGENT PTi I | Stateczniki elektroniczne do lamp wyładowczych z zaciskiem do przewodów



Obszar zastosowań

- Oświetlenie sklepowe
- Oświetlenie efektowe i akcentujące

Korzyści ze stosowania produktu

- Rozszerzona sekcja zacisków umożliwia włączenie w pętlę zasilania
- Przykręcane zaciski kablowe zapewniające niezawodne odciążenie
- Długa trwałość i niezawodność przy maksymalnych dopuszczalnych temperaturach
- Automatyczne wyłączenie lamp w przypadku usterki lub przy End of Life (EoL)

Cechy produktu

- Wskaźnik sprawności energetycznej EEI: A2
- Napięcie zasilania: 220...240 V
- Częstotliwość linii: 50...60 Hz
- Tłumienie RI: zgodnie z PN-EN 55015/CISPR 15
- Bezpieczeństwo: zgodnie z PN-EN 61347-2-12
- Harmoniczne prąd:u zgodnie z PN-EN 61000-3-2

OSRAM GmbH. Wszystkie prawa zastrzeżone.

Dane techniczne

Dane elektryczne

Moc lampy	39 W
Prąd zasilający	0.19 A [1]
Napięcie zapłonu	4.5 kVp
Częstotliwość pracy	0.200...0.240 kHz
Moc systemu	43.00 W
Sprawność EUZ	91 %
Napięcie wejściowe	220...240 V
Zakres napięcia	198...264 V
Częstotliwość sieciowa	50...60 Hz
Współczynnik mocy λ	0.95 [2]
Początkowy prąd rozruchowy	30 A [3]
Maks. liczba SE przy bezpieczniku 10 A	15 [4]
Maksymalna liczba SE na wyłącznik 16 A	26 [4]
Maks. liczba SE na 16 A MCB z EBN-OS	65 [4]
Maksymalny prąd dla pętli w sieci	16 A
Przewód ochronny	0.3 mA
U-OUT (working voltage)	250 V
Maks. napięcie robocze pomiędzy LH a LL	250 V
Maks. nap. pomiędzy LH/LL a uziemieniem	250 V
Maksymalna pojemność przewodów SE/lampa	120 pF

[1] Przy 230 V_{AC}

[2] Minimum

[3] t_{width} = 150 µs (mierzone przy50 % I_{peak})

[4] Typ B

Wymiary i waga

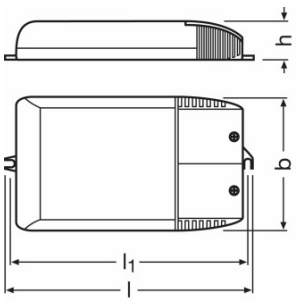

Długość	171.0 mm

OSRAM GmbH. Wszystkie prawa zastrzeżone.

Szerokość	83.0 mm
Wysokość	32.0 mm
Odległość otworów montażowych, długość	163.0 mm
Przekrój przewodu, strona wejściowa	0.75…2.5 mm²
Przekrój przewodu, strona wyjściowa	0.75…2.5 mm²
Długość przewodu, strona wejściowa	10…11 mm
Długość przewodu, strona wyjściowa	10…11 mm
Masa produktu	285.00 g

Kolory i materiały

Materiał obudowy	Tworzywo sztuczne

Temperatury

Zakres temperatury otoczenia	-25…+65 °C
Maks. temp. w punkcie pomiarowym tc	80 °C

Trwałość

Trwałość SE	50000 h [1]

[1] Przy maksymalnej temperaturze w punkcie pomiarowym Tc / 10% uszkodzeń

Dodatkowe dane produktu

Kształt / wersja	Z zaciskiem do przewodu

Możliwości

Maks. długość przewodu	1.5 m
Zabezpieczenie przed przegrzaniem	Redukcja mocy i wyłączenie przy temperaturze T > 80 °C, przy temperaturze 105 °C w punkcie pomiarowym tc
Zabezp. przed przepięciami 275…300 V	48 h [1]
Zabezp. przed przepięciami 300…320 V	2 h [1]
Zabezp. przed przepięciami 320…350 V	5 min [2]
Czas resetowania EUZ	> 0.5 s
Typ przewodu, strona wejściowa	NYM-J 3x1.5 / NYM-J 3x2.5 / H05VV-F 3x1.5 / NHXMH-J 3x1.5 mm²
Typ przewodu, strona wyjściowa	SIHF-J 3x1.5 / SIHF-J 3x2.5 / SIHSI 3x1.0 mm²
Ściemnianie	Nie
Limit czasu zapłonu	20 min
Nadaje się do opraw o kl. ochronności	I

[1] Układ zasilający wyłącza się po 40 s

[2] Układ zasilający wyłącza się lub nie włącza

OSRAM GmbH. Wszystkie prawa zastrzeżone.

Certyfikaty i Normy

Znaki stacji badawczych	ENEC 10 / VDE / VDE-EMC / GOST / C-Tick
Typ zabezpieczenia	IP20
EEI – Etykieta energetyczna	A2
Normy	Wg. EN 61347-2-12/Wg. EN 55015/Wg. EN 61000-3-2/Wg. EN 61547/Wg. EN 62493

Schemat połączeń

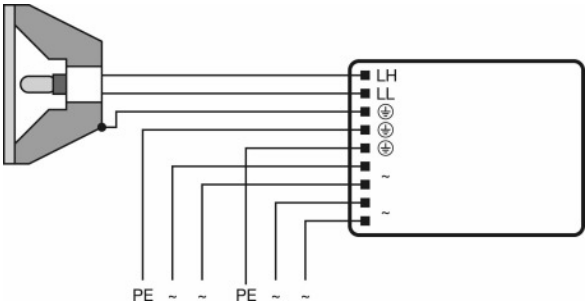

Schemat połączeń?

Charakterystyka termiczna

Ulatnianie się gazów i promieniowanie cieplne mogą prowadzić do akumulacji ciepła w całkowicie zamkniętej obudowie. Dlatego należy sprawdzić, czy temperatura w punkcie pomiaru t_c elektronicznego układu zasilającego nie przekracza wartości maksymalnej.

Uwaga!

Ze względów bezpieczeństwa odłączyć urządzenie przed wymianą lampy!

Pobierz dane

	Plik

OSRAM GmbH. Wszystkie prawa zastrzeżone.

	Tender Documents Tender Document for POWERTRONIC EVG.eng
	Certyfikaty EMC-Marks approval
	Certyfikaty PTi - PTo - PTg VDE-ENEC-Cert
	Deklaracje zgodności Declaration of conformity PTi 35, PTi 70
	Deklaracje zgodności VDE Declaration
	Deklaracje zgodności EC-Declartion of Conformity
	Deklaracje zgodności VDE Declaration of conformity
	Uwagi instalacyjne/eksploatacyjne Technical guide - POWERTRONIC for HID-lamps (GB)
	Dane CAD 3-dim 155x83x32 9900003
	Dane CAD 3-dim 155x83x32 9900003
	Dane CAD 3-dim 155x83x32 9900003
	Dane CAD PDF 155x83x32 9900003

Dane logistyczne

Kod produktu	Opis produktu	Opakowanie (liczba produktów / opakowanie)	Wymiary (długość x szerokość x wysokość)	Objętość	Waga brutto
4008321099488	PTi 35/220...240 I	Karton wysyłkowy 20	437 mm x 100 mm x 365 mm	15.95 dm^3	6230.00 g

Wymieniony kod produktu oznacza najmniejszą ilość produktu, jaka może być zamówiona. Jednostka transportowa może zawierać jedną sztukę lub więcej. Składając zamówienie prosimy o zamawianie ilości odpowiadających jednej lub wielokrotności jednostki transportowej.

Oświadczenie

Zastrzega się możliwość zmian bez uprzedzenia. Błędy i ominięcia są możliwe. Należy zawsze upewnić się czy korzystasz z najnowszej wersji katalogu.

OSRAM GmbH. Wszystkie prawa zastrzeżone.