Rozłączniki niskiego napięcia

Katalog

Interpact INS Merlin Gerin 40 - 160 A







GROUPE SCHNEIDER

■ Magrini Galileo ■ Merlin Gerin ■ Modicon ■ Telemecanique

Rozłączniki niskiego napięcia

Interpact INS od 40 do 160 A

strona

1/ Zastosowania 2

2/ Prezentacja 3-5

3/ Charakterystyka ogólna 6-7

4/ Główne parametry 8-9

5/ Instalowanie i przyłączanie 10-13, 16-19

6/ Wyposażenie 14-15

7/ Zabezpieczenie rozłączników 20-21

8/ Numery katalogowe 22-23

zastosowania

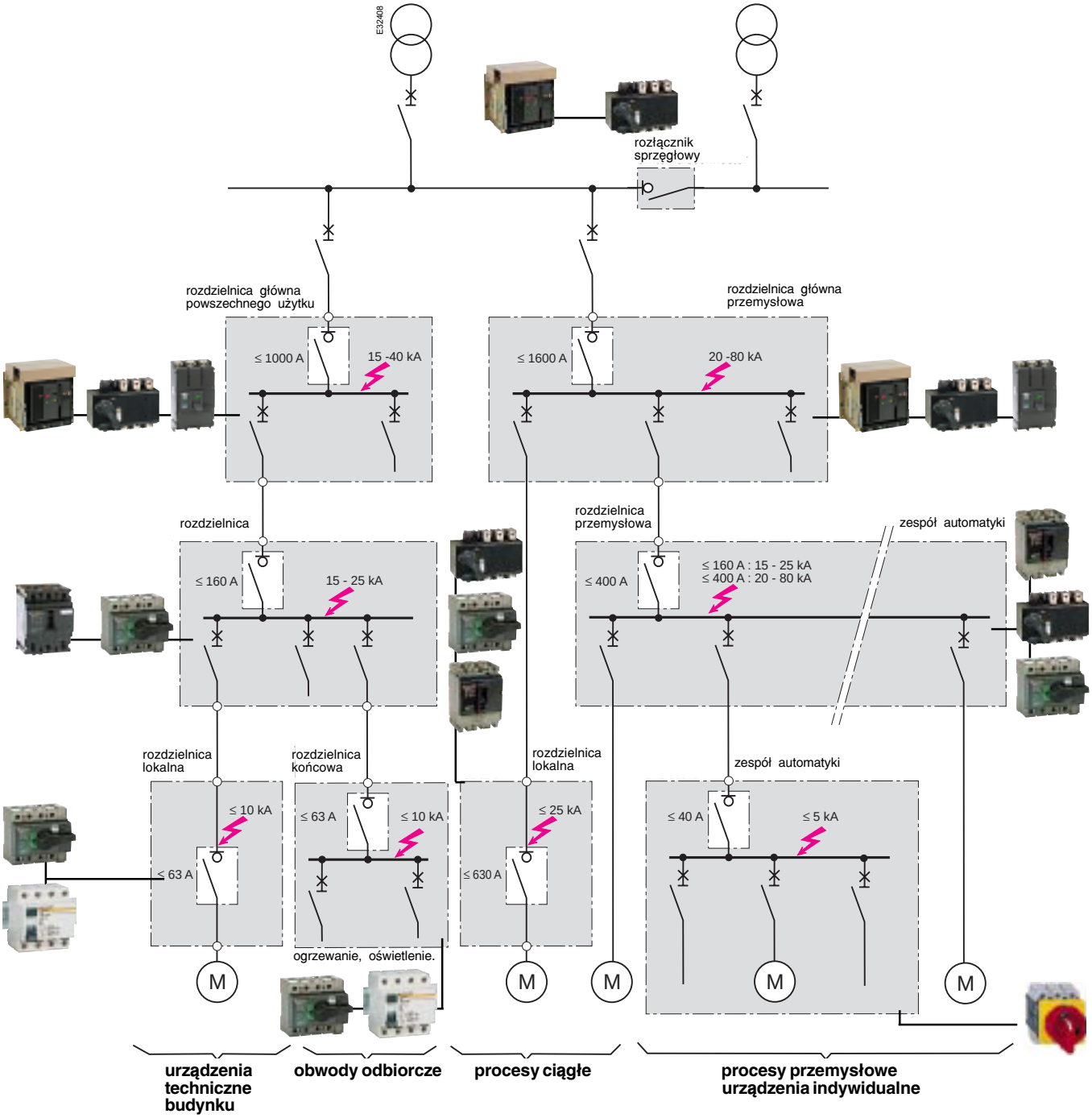

Opis

052384 **Masterpact**

035050 **Interpact IN**

86081 **Compact C**

052164 **Interpact INS**

053037 **Compact NS**

86085 **Compact NSA**

031107 **Multi 9**

86106 **Vario**

zakres parametrów

052125



Rozdzielnica modułowa z rozłącznikiem INS

Rozłączniki Interpact są stosowane do łączenia i odłączania sieci rozdzielczych niskiego napięcia.
Instalowane są jako:
■ łączniki sprzęgłowe,
■ łączniki wejściowe rozdzielnic głównych przemysłowych i użytku powszechnego, rozdzielnic w obiektach mieszkalnych, handlowych i przemysłowych,
■ łączniki do sterownic,
■ łączniki w obwodach sieci niskiego napięcia zasilających silniki elektryczne, urządzenia przemysłowe, itp.

Prezentowane rozłączniki Interpact obejmują zakres prądów od 40 do 160 A i charakteryzują się cechami:

■ wykonanie przemysłowe zgodnie z definicją wg norm IEC 947-1 i IEC 947-3, (PN-90/E-6150/10 i PN-93/E-6150/30);
❑ napięcie znamionowe łączeniowe 500 i 690 V,
❑ prąd znamionowy łączeniowy dla kategorii użytkowania AC22A, AC23A, DC23A,
❑ napięcie znamionowe udarowe wytrzymywane 8 kV,
❑ prąd znamionowy ciągły zachowany do temperatury otoczenia 60° C,
■ napęd obrotowy z przodu lub z boku (jako standard);
■ spełnienie wymagań dla łącznika izolacyjnego.

E26803



Interpact INS : dwie wielkości dla rozłączników od 40 do 160 A

	INS40 / INS63 / INS80	INS100 / INS125 / INS160
wersja standardowa	052164 	052168 
wersja z czerwoną dźwignią napędową i żółtą płytą przednią	052965 	052967 

uproszczone instalowanie

Cechy charakterystyczne rozłączników Interpact INS:
■ montaż na szynie symetrycznej lub płycie montażowej;
■ takie same wymiary rozłączników trój- i czterobiegunowych;
■ wysokość płyty przedniej 45 mm, jak w aparaturze Multi 9;
■ różne możliwości przyłączania;
■ standardowy napęd obrotowy może być instalowany z przodu lub z boku (na życzenie napęd przedłużony);
■ blokada napędu w stanie OFF przy użyciu do 3 kłódek (możliwa także w stanie ON);
■ zdalna sygnalizacja stanu poprzez styki pomocnicze;
■ ujednolicenie z wyłącznikami Compact NS pod względem wyposażenia, estetyki, itp.

montaż na szynie symetrycznej lub płycie montażowej

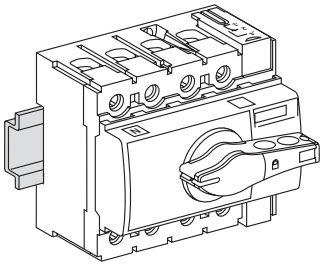

Interpact INS80 zamontowany na szynie symetrycznej

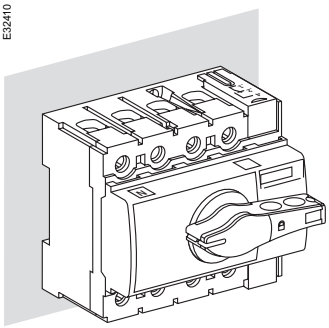

Interpact INS80 zamontowany na płycie montażowej

uproszczone przyłączanie

INS40 do INS80



■ przyłączanie kabli bez końcówek do 50 mm^2

INS100 do INS160



■ przyłączanie szyn lub kabli z końcówkami

Wyposażenie do przyłączania



Blok zaciskowy "Distribloc"

■ rozwiązania dla wszystkich sposobów przyłączania:
❑ pojedyncze zaciski tunelowe dla INS100 do 160;
❑ zaciski rozdzielające dla INS100 do 160;
❑ bloki zaciskowe, itp.

napęd obrotowy przedni lub boczny jako standard

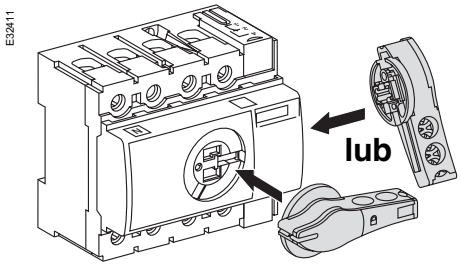

Interpact INS80 z dźwignią napędową

Ta sama dźwignia może być łatwo montowana z przodu lub z boku przy użyciu jednej śruby.

zdalna sygnalizacja poprzez styki pomocnicze

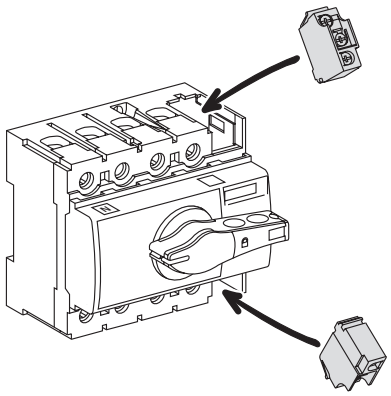

Taki sam podzespół styków pomocniczych (jak dla Compact NS) umożliwia:
■ użycie we wszystkich rozłącznikach Interpact INS;
■ instalowanie wewnątrz aparatu;
■ trzy różne funkcje:
❑ styki przełączalne OF;
❑ styki sygnalizacji poprzedzającej załączenie CAF;
❑ styki sygnalizacji poprzedzającej wyłączenie CAO

zgodność z przepisami

Materiały przetwarzalne

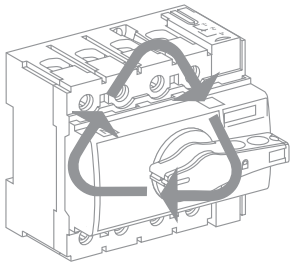

Rozłączniki Interpact INS odpowiadają większości najnowszych przepisów w zakresie ochrony środowiska.
■ rozłączniki Interpact INS są budowy modułowej.
■ aparaty są rozbieralne na części z jednego materiału, z których większość jest nieszkodliwa dla środowiska lub przetwarzalna.
■ części z tworzyw sztucznych wykonano z materiałów termoplastycznych (PBT, PET itp.) nie wytwarzających (nawet przy spalaniu) substancji zanieczyszczających środowisko.

Opakowania przetwarzalne



Wszystkie opakowania Interpact INS wykonano z materiałów przetwarzalnych.

ogólna charakterystyka

E32414

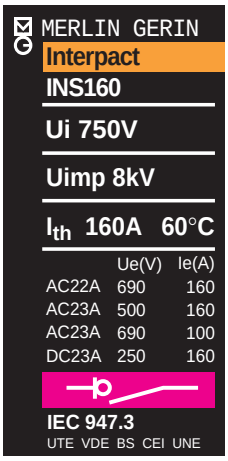

Znormalizowana charakterystyka podawana na tabliczce znamionowej:

I_{th} - umowny prąd cieplny
U_i - napięcie znamionowe izolacji
U_{imp} - napięcie znamionowe udarowe wytrzymywane
U_e - napięcie znamionowe łączeniowe
I_e - prąd znamionowy łączeniowy

: spełnienie warunków określonych dla łącznika izolacyjnego

zgodność z normami

Rozłączniki Interpact i ich wyposażenie spełniają wymagania norm międzynarodowych:
- IEC 947-1: przepisy ogólne,
- IEC 947-3: rozłączniki, odłączniki, rozłączniki izolacyjne itd.,
- IEC 947-5.1 i następne - urządzenia sterownicze i elementy łączeniowe, elementy automatyki.

Oraz odpowiadających im norm polskich:
- PN-90/E-6150/10: ...Rozłączniki, odłączniki, rozłączniki izolacyjne itd.,
- PN-90/E-6150/30: ... Łączniki i aparaty sterownicze,

a także norm europejskich:
- EN-60947-1 i EN-60947-3

i odpowiadających im normom państw:
- Francja NF,
- Niemcy VDE,
- Wielka Brytania BS,
- Australia AS,
- Włochy CEI.

Rozłączniki Interpact mogą również służyć do sterowania obwodami elektrycznymi maszyn i obrabiarek i dlatego spełniają wymagania francuskiej normy NF C 79-130 oraz zaleceń organizacji CNOMO.

tropikalizacja

Rozłączniki Interpact spełniają wymagania stawiane aparatom do pracy w warunkach klimatu tropikalnegoT2 wg norm:
- IEC 68-2-30: 95% wilgotności względnej przy 55°C (warunki klimatu wilgotnego gorącego),
- IEC 68-2-11: mgła solna.

zanieczyszczenia

Rozłączniki Interpact są atestowane do pracy w III strefie zabrudzeniowej (środowisko przemysłowe) określonej przez normę IEC 947.

052169



bezpieczna przerwa izolacyjna

E26803



Wszystkie rozłączniki Interpact są łącznikami izolacyjnymi zgodnie z określeniem podanym w IEC 947-3:
- bezpieczna przerwa izolacyjna jest zapewniona w stanie rozłącznika O (OFF);
- dźwignia napędowa nie wskaże stanu OFF dopóki styki nie będą w pełni otwarte;
- zablokowanie kłódką nie będzie możliwe dopóki styki nie będą w pełni otwarte.

Zainstalowanie napędu przedłużonego nie pozbawia rozłącznika cech łącznika izolacyjnego.

Funkcja łącznika izolacyjnego jest potwierdzona próbami gwarantującymi:
- pewność działania mechanizmu wskazującego stan rozłącznika;
- brak prądów upływu;
- wytrzymałość na przepięcia pomiędzy zaciskami rozłącznika.

instalowanie

Wysokość płyty przedniej rozłączników Interpact INS40 do INS160 wynosi 45 mm (standard dla aparatury modułowej).
Mogą być instalowane:
- w osłonach przystosowanych do aparatury Multi 9 przez zatrzaśnięcie na szynie symetrycznej;
- przez przykręcenie na płycie montażowej.

stopień ochrony

(zgodnie z określeniami podanymi w normie NF C 20-010)

rozłącznik poza rozdzielnicą z osłonami zacisków		
E32415 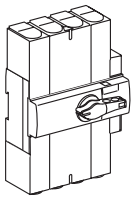		IP40
rozłącznik w osłonie lub skrzynce		
E32416 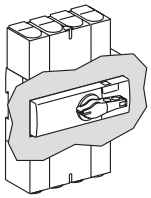	napęd bezpośredni	IP40
E32417 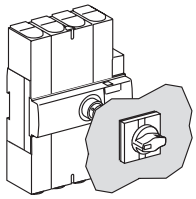	napęd przedłużony	IP55

główne parametry

052164



Rozłącznik Interpact INS80

052168



Rozłącznik Interpact INS160

rozłączniki Interpact INS			
ilość biegunów			
charakterystyka elektryczna wg IEC 947-3 i PN-90/E-6150/30			
umowny prąd cieplny (A)	Ith	przy 60° C	
napięcie znamionowe izolacji (V)	Ui	AC 50/60 Hz	
napięcie znam. udarowe wytrzym. (kV)	Uimp		
napięcie znamionowe łączeniowe (V)	Ue	AC 50/60 Hz	
		DC	
prąd znamionowy łączeniowy (A)	Ie	AC	50/60 Hz
			220/240 V
			380/415 V
			440/480 V (1)
			500 V
			660/690 V
		DC (4P bieguny szeregowo)	
			250 V
prąd znamionowy załączalny	Icm (kA max)	sam rozłącznik	
		z zabezpieczeniem od strony zasilania (2)	
krótkotrwały prąd wytrzymywalny	Icw (A wart. skut.)	1s	
		3 s	
		20 s	
spełnienie warunków dla łącznika izolacyjnego			
trwałość (kat. A) (cykle Z-W)			mechaniczna
		łączeniowa AC	AC22A 500 V
			AC22A 690 V
		łączeniowa AC	AC23A 440 V
			AC23A 500 V
			AC23A 690 V
		łączeniowa DC	DC23A 250 V
wskaźnik otwierania skutecznego			
stopień zanieczyszczenia			
zabezpieczenie (2)			
od zwarć doziemnych		dodatkowy moduł Vigi	
		przekaźnik Vigirex	
instalowanie i przyłączanie			
mocowanie na stałe		na szynie symetrycznej	
przyłączanie z przodu		na płycie montażowej	
wyposażenie dodatkowe			
styki pomocnicze			
wskaźnik obecności napięcia			
moduł przekaźnika prądowego			
moduł amperomierza			
moduł kontroli izolacji			
wyposażenie dodatkowe - sterowanie			
wyzwalacze			
napęd silnikowy			
napęd obrotowy bezpośredni	z przodu		
lub przedłużony	z boku		
blokowanie kłódkami			
ręczne/automatyczne przełączanie zasilania			
wyposażenie dodatkowe - przyłączanie			
zaciski do kabli bez końcówek			
zaciski przedłużające i rozdzielające			
osłony zacisków			
przegrody międzybiegunowe			
obramowanie płyty przedniej			
wymiary i masa			
wymiary		3P	
szer. x wys. x głęb. (mm)		4P	
masa (kg)		3P	
		4P	

(1) odpowiedni dla 480V NEMA
(2) Zabezpieczenie od strony zasilania: patrz rozdział "dodatkowe informacje techniczne" strona 20

	INS40		INS63		INS80		INS100		INS125		INS160	
	3, 4		3, 4		3, 4		3, 4		3, 4		3, 4	
	40		63		80		100		125		160	
	690		690		690		750		750		750	
	8		8		8		8		8		8	
	500		500		500		690		690		690	
	250		250		250		250		250		250	
	AC 22 A	AC 23 A	AC 22 A	AC 23 A	AC 22 A	AC 23 A	AC 22 A	AC 23 A	AC 22 A	AC 23 A	AC 22 A	AC 23 A
	40	40	63	63	80	80	100	100	125	125	160	160
	40	40	63	63	80	80	100	100	125	125	160	160
	40	40	63	63	80	80	100	100	125	125	160	160
	40	32	63	40	80	63	100	100	125	125	160	160
							100	63	125	80	160	100
	DC 22 A	DC 23 A	DC 22 A	DC 23 A	DC 22 A	DC 23 A	DC 22 A	DC 23 A	DC 22 A	DC 23 A	DC 22 A	DC 23 A
	40	40	63	63	80	80	100	100	125	125	160	160
	15		15		20		20		20			
	75		75		75		154		154		154	
	3000		3000		3000		5500		5500		5500	
	1730		1730		1730		3175		3175		3175	
	670		670		670		1230		1230		1230	
	■		■		■		■		■		■	
	20000		20000		20000		15000		15000		15000	
	1500		1500		1500		1500		1500		1500	
							1500		1500		1500	
	1500		1500		1500		1500		1500		1500	
	1500 (32 A)		1500 (40 A)		1500 (63 A)		1500		1500		1500	
							1500 (63 A)		1500 (80 A)		1500 (100 A)	
	1500		1500		1500		1500		1500		1500	
	tak		tak		tak		tak		tak		tak	
	III		III		III		III		III		III	
	■		■		■		■		■		■	
	■		■		■		■		■		■	
	■		■		■		■		■		■	
	■		■		■		■		■		■	
	■		■		■		■		■		■	
	■		■		■		■		■		■	
	■		■		■		■		■		■	
							■		■		■	
	90 x 81 x 62.5		90 x 81 x 62.5		90 x 81 x 62.5		135 x 100 x 62.5		135 x 100 x 62.5		135 x 100 x 62.5	
	90 x 81 x 62.5		90 x 81 x 62.5		90 x 81 x 62.5		135 x 100 x 62.5		135 x 100 x 62.5		135 x 100 x 62.5	
	0.5		0.5		0.5		0.8		0.8		0.8	
	0.6		0.6		0.6		0.9		0.9		0.9	

instalowanie i przyłączanie

instalowanie

Wysokość płyty przedniej rozłączników Interpact INS wynosi 45 mm i odpowiada standardowi aparatury modułowej.
Rozłączniki montowane są na szynie symetrycznej lub Multifix przez zatrzaśnięcie.
Mogą być łatwo montowane we wszystkich osłonach modułowych (Pragma, Prisma, itp.).

indywidualne osłony dla Interpact INS40 do INS160

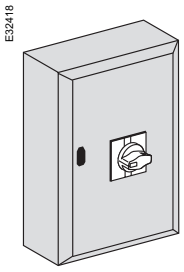

indywidualna osłona metalowa

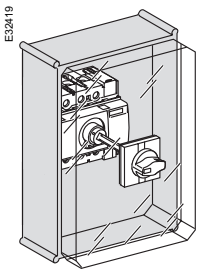

indywidualna osłona tworzywowa

■ każda indywidualna osłona zawiera:
❏ drzwi z otworem;
❏ płytę montażową;
❏ wyposażenie do napędu obrotowego przedłużonego;
❏ wymienne płyty do wprowadzenia przewodów (bez otworów).
Rozłączniki Interpact należy zamawiać oddzielnie.

osłony modułowe Pragma

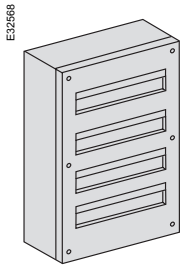

osłona Pragma D18

■ osłony Pragma są:
❏ wykonanane z niepalnego materiału izolacyjnego;
❏ dostarczane z pełnym wyposażeniem (listwy zaciskowe, płyty wypełniające, itp.);
❏ drugiej klasy izolacji.

metalowe szafy i osłony Prisma

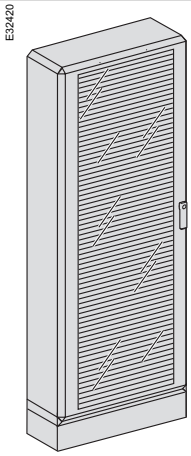

szafa Prisma GX

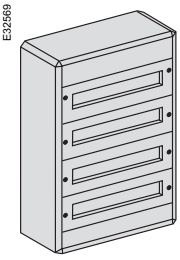

osłona Prisma G

■ metalowe szafy i osłony Prisma są przystosowane do różnych rodzajów instalacji:
❏ kompletne szafy i osłony;
❏ montaż aparatów na płycie montażowej lub szynie Multifix;
❏ modułowe płyty przednie;
❏ wyposażenie do przyłączania;
❏ korytka i prowadnice do przewodów;
❏ przyłącza;
❏ drzwi pełne lub przezroczyste.

przyłączanie
Interpact INS40 do INS80

E38888

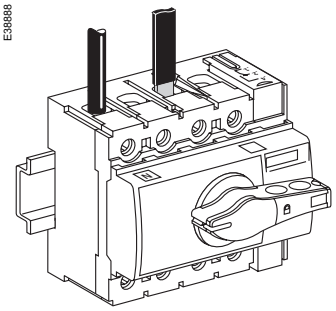

Rozłączniki Interpact INS40 do INS80 są wyposażone w zaciski do przyłączania kabli bez końcówek.

	INS40 do INS80
rozstaw biegunów	(mm) 18
e (mm)	≤ 5
l (mm)	≤10
L (mm)	13
S (mm^2)	2.5 do 50 sztywne / 35 giętkie
mom. obr. (Nm)*	5

E38886

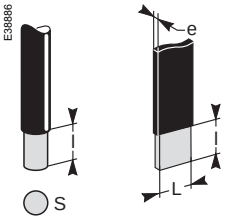

Interpact INS100 do INS160

Przyłączanie szyn lub kabli z końcówkami

E38889

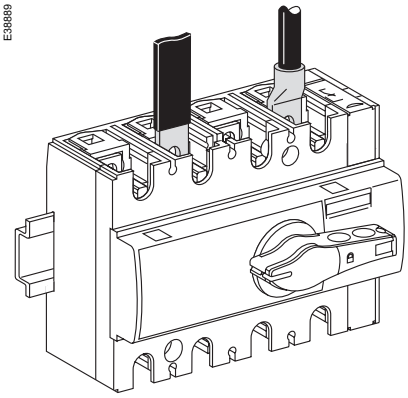

Rozłączniki Interpact INS100 do INS160 są wyposażone w zaciski zawierające nakrętki oraz śruby M6 do bezpośredniego przyłączania szyn izolowanych lub kabli z końcówkami.

		INS100 do INS160
rozstaw biegunów (mm)		30
l (mm)		15
L (mm)		≤ 21
d (mm)		≤ 10
Ø (mm)		≥ 6.2
e (mm)		2... 6.4
mom. obr.	kable	14
(Nm)*	końcówki	8

E38887

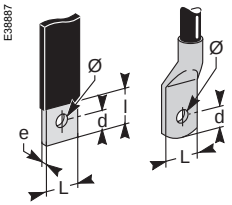

Końcówki kablowe
Końcówki kablowe dostarczane wraz z przegrodami międzybiegunowymi są dopasowane szerokością do zacisków.

E27797



końcówka do kabla miedzianego

■ specjalne końcówki mogą być stosowane do kabli miedzianych o przekroju do 95 mm^2. Zaciskanie matrycą sześciokątną lub z wgniotem.

Przyłączanie kabli bez końcówek

E32423

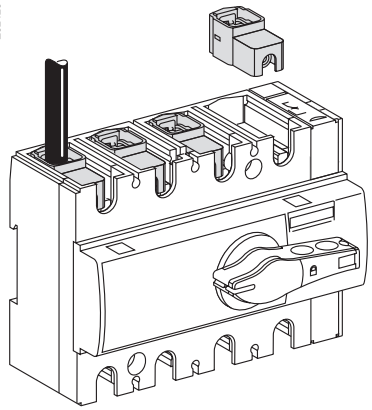

■ zaciski tunelowe do Interpact INS100/125/160 są osadzane na zaciskach rozłącznika.

E32424

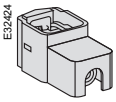

■ do zacisków rozłącznika mogą być przykręcone zaciski rozdzielające. Przystosowane są do przyłączenia kabli sztywnych o przekroju od 1,5 do 35 mm^2 lub giętkich do 25 mm^2.

E30707

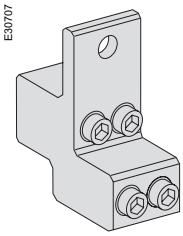

Kable miedziane lub aluminiowe

E32570

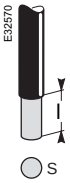

	INS100 do INS160
l (mm)	15
S (mm^2)	
zaciski pojedyncze	10 do 95 sztywne/giętkie
zaciski rozdzielające	1.5 do 35 sztywne 1.5 do 25 giętkie
mom. obr. (Nm)*	
zaciski pojedyncze	14
zaciski rozdzielające	8

* moment dokręcania śrub zacisków

instalowanie i przyłączanie (c.d.)

Blok przyłączeniowy Distribloc

E32572

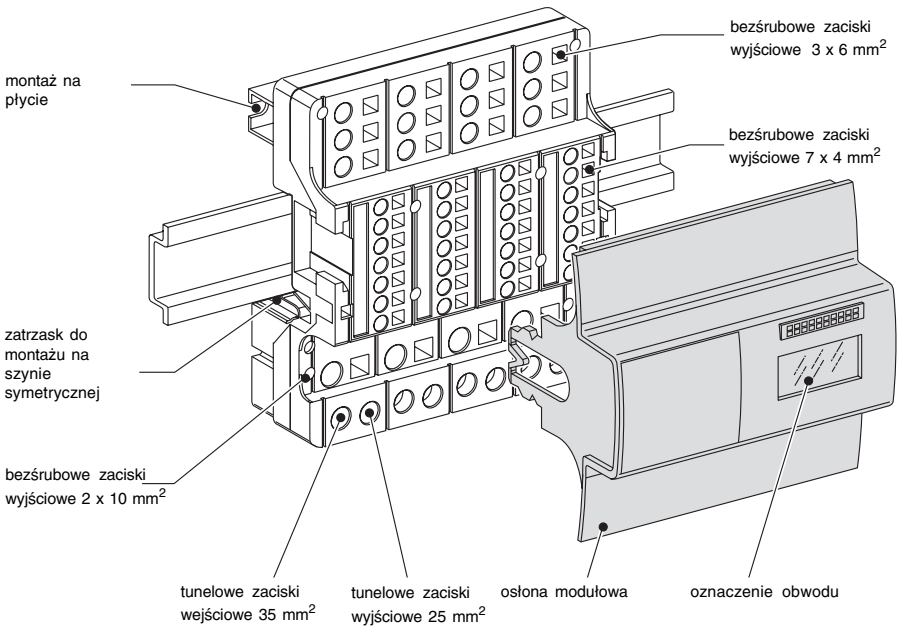

Czterobiegunowy blok zacisków Distribloc zawiera:
■ 13 zacisków wyjściowych dla każdej fazy (12 zacisków bezśrubowych i zacisk tunelowy);
■ 1 wejściowy zacisk tunelowy dla przewodów giętkich do 35 mm² lub sztywnych do 50 mm².
Distibloc jest produkowany w dwóch wykonaniach:
❑ Distribloc 125 do rozłączników do 125 A;
❑ Distibloc 160 dostarczany wraz z prefabrykowanymi przewodami do przyłączania rozłączników INS125/160.

Blok zacisków Distribloc jest dostarczany wraz z modułową osłoną przednią spełniającą funkcje:
■ izolacyjną, osłona zacisków;
■ estetyczną: blok zacisków staje się przedłużeniem rozłącznika do którego jest przyłączony;
■ identyfikacji obwodu: chroniona etykietka do oznaczenia obwodu;
■ informacji użytkownika: informacje dotyczące instalacji mogą być umieszczone na osłonie.

E32571

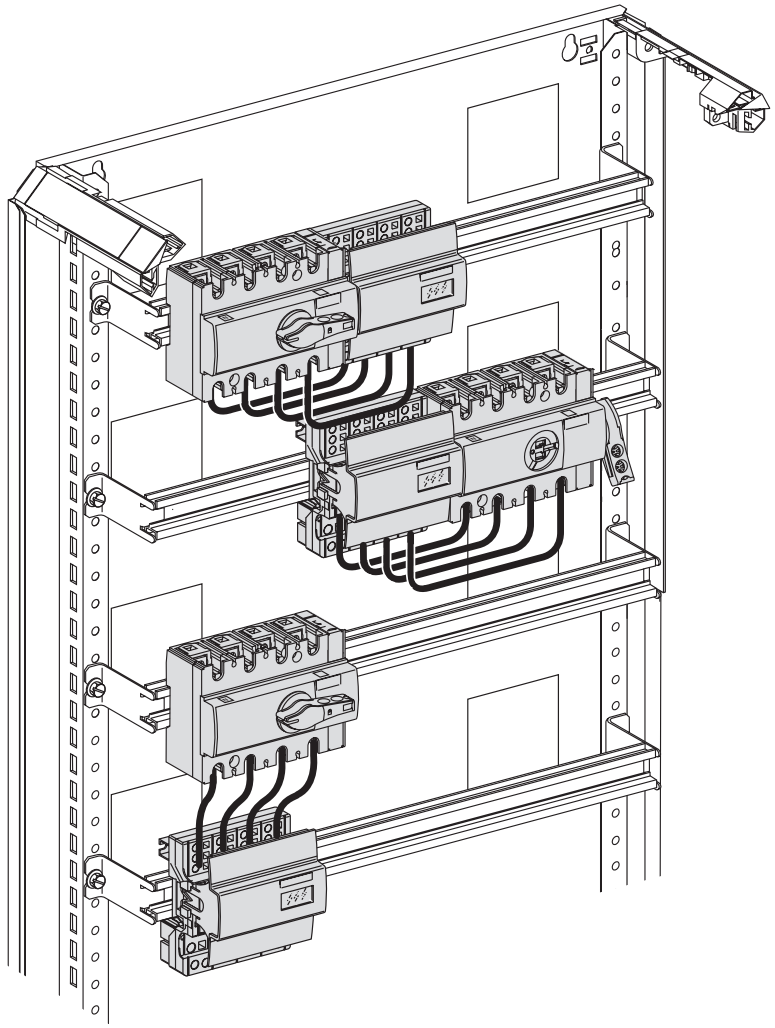

Blok zacisków Distribloc może być instalowany:
■ na szynie symetrycznej lub płycie montażowej;
■ po prawej, po lewej stronie lub poniżej rozłącznika w zależności od rozmieszczenia aparatury w rozdzielnicy. Instalowanie po lewej stronie jest szczególnie przydatne dla rozłączników z napędem obrotowym z boku.

inne bloki zaciskowe

■ blok rozdzielczy

E26801

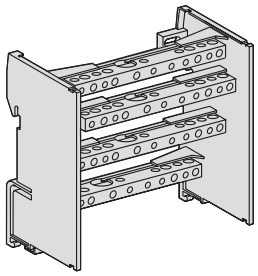

dodatkowe elementy izolacyjne

Osłony zacisków
dodatkowe elementy izolacyjne stosowane dla ochrony przed dotykiem części przewodzących czynnych rozłącznika:
■ stopień ochrony IP40.5,
■ dostarczane z wyposażeniem do plombowania.

E32425

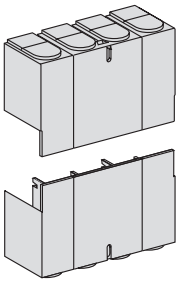

Osłony śrub zaciskowych
dodatkowe elementy izolacyjne stosowane dla ochrony przed dotykiem bezpośrednim śrub zacisków.

Przegrody międzybiegunowe
■ dodatkowe elementy izolacyjne stosowane dla wzmocnienia izolacji pomiędzy fazami przy zaciskach przyłączeniowych;
■ łatwy montaż przez wsunięcie w szczeliny w obudowie;
■ mogą być stosowane z wszystkimi rodzajami wyposażenia do przyłączania oprócz osłon zacisków i osłon śrub.

E18606

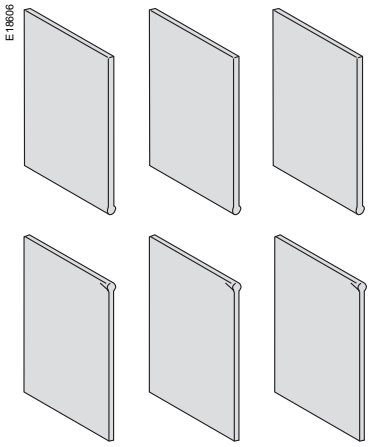

styki pomocnicze
Interpact INS40 do INS160

044314



Dla Interpact INS40 do INS160

E32412

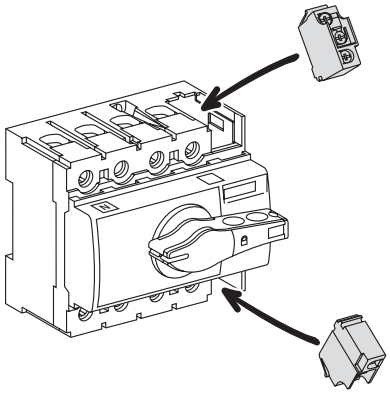

Jeden lub dwa zespoły styków przełączalnych umożliwiają wskazanie stanu rozłącznika. Stosowane do zdalnej sygnalizacji, blokady elektrycznej, uruchamiania przekaźników, itp.

Funkcje

Styki pomocnicze mogą spełniać następujące funkcje:
- OF (przełączalne): wskazują stan wyłącznika (zamknięty - otwarty);
- CAM (poprzedzające zmianę stanu wyłącznika): wskazują położenie dźwigni napędowej. Stosowane jako:
  - ❏ CAO styki poprzedzające wyłączenie (styki pomocnicze otwierają się przed otwarciem styków głównych), stosowane np. do automatycznego otwarcia wyłącznika lub stycznika przed otwarciem rozłącznika INS.
  - ❏ CAF styki poprzedzające załączenie (styki pomocnicze zamykają się przed zamknięciem styków głównych).
- łączenie bardzo małych prądów.

Styki pomocnicze w wykonaniu do niskich obciążeń stosuje się np. do obwodów sterowników, układów elektronicznych, itp.

Normy

Styki pomocnicze spełniają wymagania normy międzynarodowej IEC 947-5

Instalowanie

Przez wciśnięcie w gniazda pod dodatkowymi osłonami dostarczanymi w komplecie z rozłącznikiem.

Charakterystyka elektryczna styków pomocniczych dla Interpact INS40 do INS160

		standardowe				do niskich obciążeń			
znamionowy prąd cieplny (A)		6				5			
obciążenie minimalne		10 mA przy 24 V				1 mA przy 4 V			
		AC		DC		AC		DC	
kategoria użytkowania (IEC 947-5-2)		AC12	AC15	DC12	DC14	AC12	AC15	DC12	DC14
znamionowy prąd									
łączeniowy (A)	24 V	6	6	2.5	1	5	3	5	1
	48 V	6	6	2.5	0.2	5	3	2.5	0.2
	110 V	6	5	0.8	0.05	5	2.5	0.8	0.05
	220/240 V	6	4			5	2		
	250 V			0.3	0.03			0.3	0.03
	380/415 V	6	3			5	1.5		
	440 V	6	3			5	1.5		
	660/690 V	6	0.1						

napęd obrotowy
Interpact INS40 do INS160

E32411

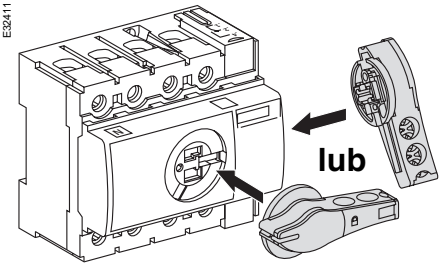

Każdy rozłącznik Interpact INS jest standardowo wyposażony w napęd obrotowy instalowany z przodu lub z boku po prawej stronie aparatu.

napęd obrotowy bezpośredni

052171



■ stopień ochrony: IP 40.5.
■ rozłącznik może być blokowany w stanie OFF przy użyciu jednej do trzech kłódek (kłódka nie dostarczana).

Modele
■ standardowy z czarną dźwignią.
■ VDE z czerwoną dźwignią i żółtą płytą przednią do instalowania w obrabiarkach.

053044



Interpact INS160 z przedłużonym napędem obrotowym z przodu

053046

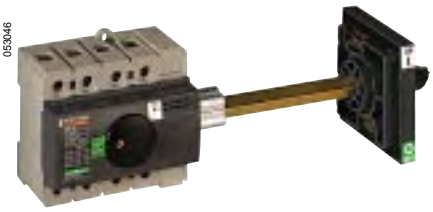

Interpact INS160 z przedłużonym napędem obrotowym z boku

napęd obrotowy przedłużony

Umożliwia otwieranie i zamykanie rozłącznika umieszczonego w głębi rozdzielnicy przy użyciu dźwigni napędowej umieszczonej na przedniej lub bocznej osłonie rozdzielnicy.
Stopień ochrony: IP55.7.

Działanie
■ zachowuje wymagania dla bezpiecznej przerwy izolacyjnej.
■ uniemożliwia otwarcie drzwi rozdzielnicy jeśli rozłącznik jest w stanie ON (tylko dla napędu z przodu).
■ rozłącznik może być blokowany w stanie OFF przy użyciu jednej do trzech kłódek (kłódka nie dostarczana).

Modele
■ standardowy z czarną dźwignią.
■ VDE z czerwoną dźwignią i żółtą płytą przednią do instalowania w obrabiarkach.

Instalowanie
Napęd obrotowy przedłużony składa się z:
■ zestawu zastępującego napęd obrotowy bezpośredni (mocowany jedną śrubą);
■ zestaw ten (dźwignia i płyta przednia) jest montowany na drzwiach lub osłonie bocznej rozdzielnicy, zawsze w tej samej pozycji niezależnie od pozycji, pionowej lub poziomej, rozłącznika.
■ wałek napędowy musi być obcięty do potrzebnej długości. Minimalna i maksymalna odległość pomiędzy:
❑ tylną płaszczyzną rozłącznika a zewnętrzną płaszczyzną drzwi wynosi 128 do 519 mm dla napędu przedniego,
❑ boczną płaszczyzną rozłącznika, przeciwną do napędu, a zewnętrzną płaszczyzną osłony bocznej wynosi:
- INS40 do 80: 155 do 396 mm,
- INS100 do 160: 200 do 441 mm.
(patrz str. 18, 19).

blokada kłódkami
Interpact INS40 do INS160

E32426

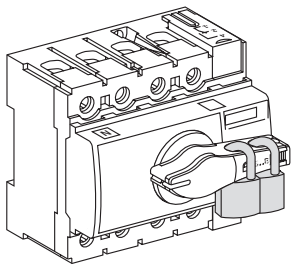

INS40 do INS160

Rozłącznik Interpact INS może być zablokowany w stanie otwartym (OFF). Konstrukcja dźwigni napędowej umożliwia założenie do trzech kłódek o średnicy kabłąka 5 do 8 mm (kłódka nie dostarczana). Blokada w stanie otwartym gwarantuje odłączenie jak zdefiniowano w IEC 947-3. Dźwignia napędowa może być również zaplombowana.

Interpact INS40 do INS160

wymiary

Napęd z przodu

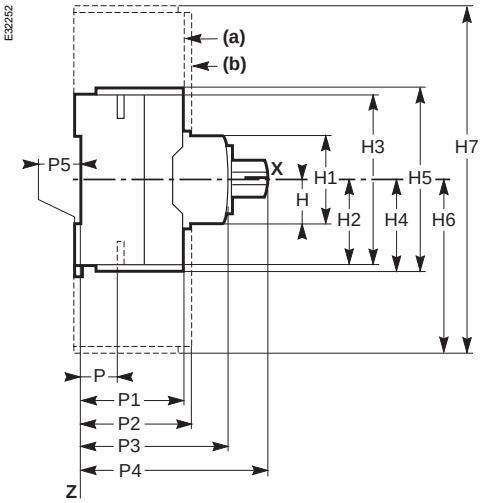

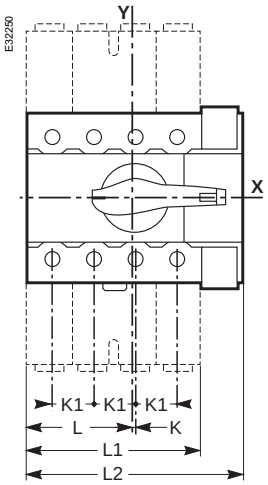

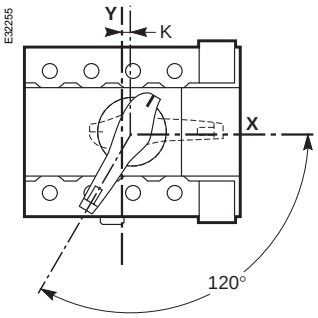

napęd z boku

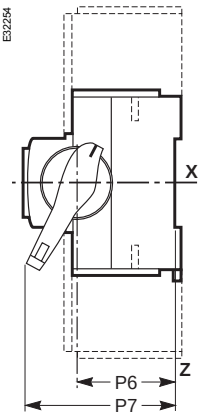

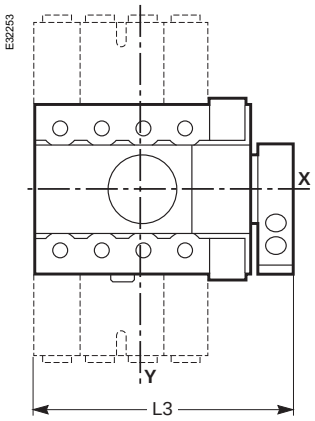

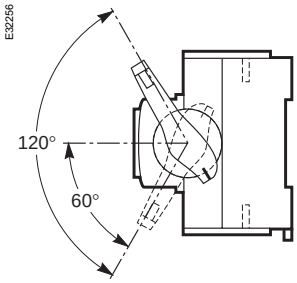

wymiary (mm)

typ	H	H1	H2	H3	H4	H5	H6	H7	K	K1	L	L1	L2	L3	P	P1	P2	P3	P4	P5	P6	P7
INS40/63/80	22.5	45	40.5	81	42.5	85	73.5	147	1	18	45	73	90	109	21.3	43	47	62.5	79	5	40	66.1
INS100/125/160	22.5	45	50	100	50	100	110	220	7.5	30	67.5	119	135	154	18.5	45	47	62.5	79	5	42.5	69.3

(a) Osłony zacisków dla INS40/63/80;

(b) Osłony zacisków dla INS100/125/160;

Linie X i Y wskazują osie symetrii podstawy rozłącznika trójbiegunowego mocowanego na stałe.
Płaszczyzna Z odpowiada tylnej powierzchni podstawy rozłacznika mocowanego na stałe.

montaż

na płycie montażowej

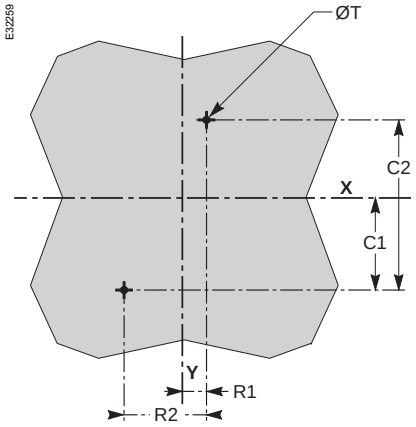

na szynie symetrycznej

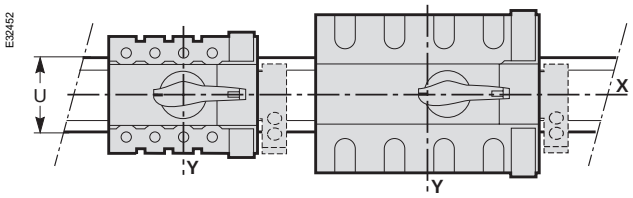

wymiary (mm)

typ	C1	C2	R1	R2	ØT	U
INS40/63/80	40	80	10	36	4.5	35
INS100/125/160	37.5	75	22.5	60	4.5	35

wycięcie w osłonie przedniej

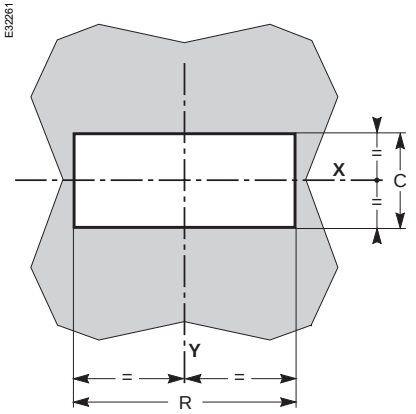

wymiary (mm)

typ	C	R
INS40/63/80	47	92
INS100/125/160	47	137

przyłączanie

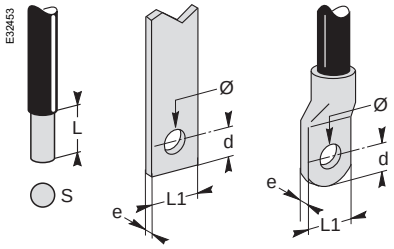

wymiary (mm)

typ	przekrój kabla Cu (mm²)	d	e	L	L1	Ø
INS40/63/80	2,5…50	–	–	13	–	–
INS100/125/160	10…95	⩽10	2…6,4	15	21	⩾6,2

Linie X i Y wskazują osie symetrii podstawy rozłącznika trójbiegunowego mocowanego na stałe

Interpact INS40 do INS160
obrotowy napęd ręczny przedłużony, z przodu

wymiary

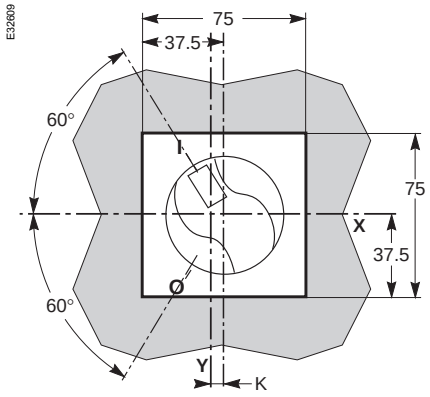

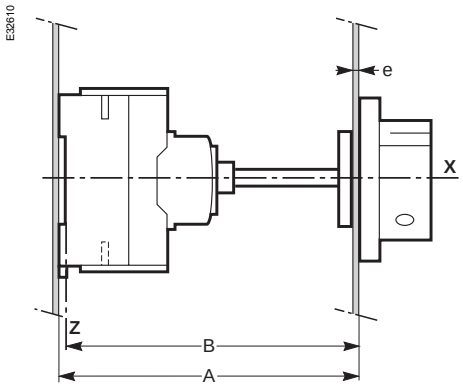

wymiary (mm)

typ	A		e	długość wałka
	min	maks.		
INS40/63/80	128	519	1…3	A – 69
INS100/125/160	128	519	1…3	A – 69

wycięcie w osłonie przedniej lub drzwiach

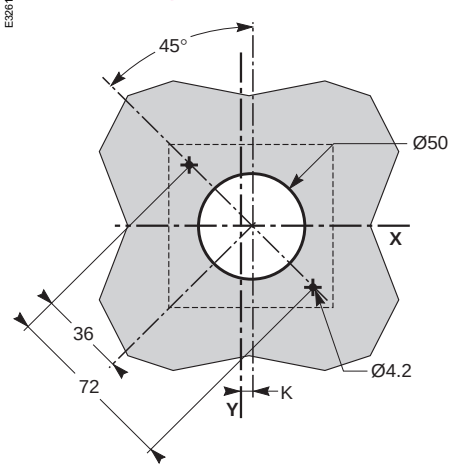

Linie X i Y wskazują osie symetrii podstawy rozłącznika trójbiegunowego mocowanego na stałe.

Rozłączniki Interpact INS40 do INS160 obrotowy napęd ręczny przedłużony, z boku

wymiary

E32612

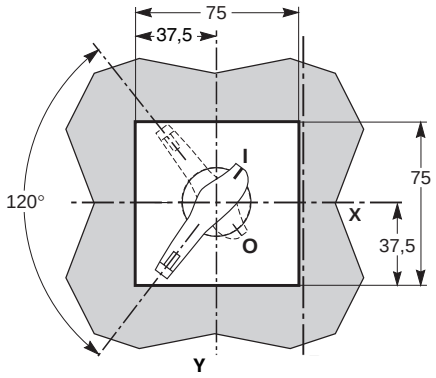

E32613

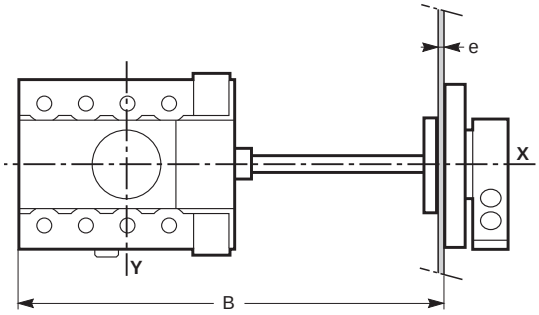

wymiary (mm)

typ	B min	B maks.	e	długość wałka
INS40/63/80	155	396	1…3	B – 96
INS100/125/160	200	441	1…3	B – 141

wycięcie w osłonie bocznej

E32614

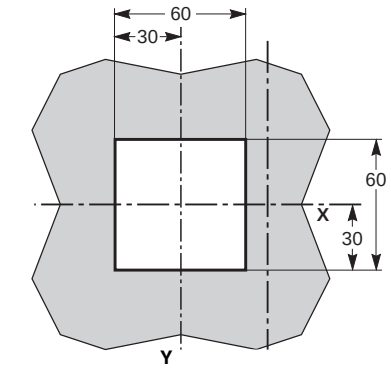

Linie X i Y wskazują osie symetrii podstawy rozłącznika trójbiegunowego mocowanego na stałe

zabezpieczenie rozłączników

E32427

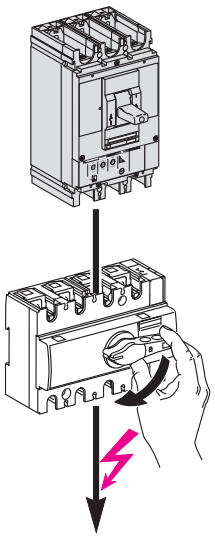

rozłączniki Interpact INS

zabezpieczenie od strony zasilania

przy użyciu wyłącznika	typu / prąd znamionowy zabezpieczenia	A
	Isc maks. (380 / 415 V)	kA
	prąd załączalny (380/415 V)	kA max.
	typu / prąd znamionowy zabezpieczenia	A
	Isc maks. (380 / 415 V)	kA
	prąd załączalny (380/415 V)	kA max.
	typu / prąd znamionowy zabezpieczenia	A
	Isc maks. (380 / 415 V)	kA
	prąd załączalny (380/415 V)	kA max.
	typu / prąd znamionowy zabezpieczenia	A
	Isc maks. (380 / 415 V)	kA
	prąd załączalny (380/415 V)	kA max.
	typu/prąd znamionowy zabezpieczenia	A
	Isc maks. (380/415 V)	kA
	prąd załączalny (380/415 V)	kA max.
przy użyciu bezpiecznika	typu aM **(1)** / prąd znamionowy bezp.	A
	Isc maks. (500 V)	kA
	prąd załączalny (500 V)	kA max.
	typu gl **(2)** / prąd znamionowy bezp.	A
	Isc maks. (500 V)	kA
	prąd załączalny (500 V)	kA max.
	typu gl **(1)** / prąd znamionowy bezp.	A
	Isc maks. (500 V)	kA
	prąd załączalny (500 V)	kA max.

(1) Konieczne dodatkowe zabezpieczenie termiczne
(2) Bez dodatkowego zabezpiecznia termicznego

	INS40	INS63	INS80	INS100	INS125	INS160
	NS100N / 40 25 52	NS100N / 63 25 52	NS100N / 80 25 52	NS100N / 100 25 52		
	NS100H-L / 40 36 75	NS100H-L / 63 36 75	NS100H-L / 80 36 75	NS100H-L / 100 70 154		
	NS160N / 40 25 52	NS160N / 63 25 52	NS160N / 80 25 52	NS160-250N / 100 36 75	NS160-250N / 125 36 75	NS160-250N / 160 36 75
	NS160H-L / 40 25 52	NS160H-L / 63 25 52	NS160H-L / 80 25 52	NS160-250H-L / 100 70 154	NS160-250H-L / 125 70 154	NS160-250H-L / 160 70 154
	NSA 125N/40 30 63	NSA 125N/63 30 63	NSA 125N/80 30 63	NSA 125N/100 30 63	NSA 125N/125 30 63	NSA 160N/160 30 63
	40 80 176	63 80 176	80 80 176	100 80 176	125 55 121	160 33 69
	32 100 220	50 100 220	63 100 220	80 100 220	100 100 220	125 100 220
	125 100 220	125 100 220	125 100 220	160 100 220	160 100 220	160 100 220

rozłączniki kompletne

Interpact INS40 do INS160 standardowe z czarną dźwignią

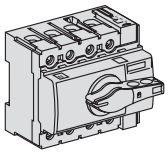

		3P	4P
Interpact INS40	mocowane na stałe / FC	28900	28901
Interpact INS63	mocowane na stałe / FC	28902	28903
Interpact INS80	mocowane na stałe / FC	28904	28905

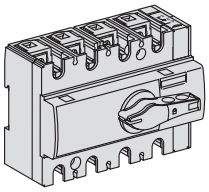

		3P	4P
Interpact INS100	mocowane na stałe / FC	28908	28909
Interpact INS125	mocowane na stałe / FC	28910	28911
Interpact INS160	mocowane na stałe / FC	28912	28913

Interpact INS40 do INS160 z czerwoną dźwignią i żółtą płytą przednią

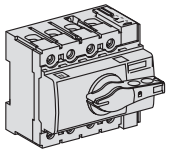

		3P	4P
Interpact INS40	mocowane na stałe / FC	28916	28917
Interpact INS63	mocowane na stałe / FC	28918	28919
Interpact INS80	mocowane na stałe / FC	28920	28921

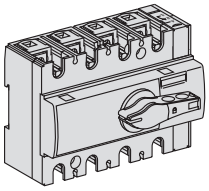

		3P	4P
Interpact INS100	mocowane na stałe / FC	28924	28925
Interpact INS125	mocowane na stałe / FC	28926	28927
Interpact INS160	mocowane na stałe / FC	28928	28929

akcesoria

blokady

blokada dźwigni

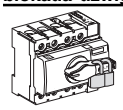

1 do 3 kłódek z kabłąkiem ⌀ 5 do 8 mm w stanie otwartym lub przy użyciu plomby	**wbudowana**

części zapasowe

dźwignia napędowa

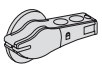

INS40 do INS160	do napędu z przodu lub z boku	
	dźwignia czarna	**28962**
	dźwignia czerwona	**28963**

indywidulane osłony

indywidualne osłony



osłona metalowa (IP55)	napęd z przodu	wys. x szer. x gł.: 300 x 200 x 150	
		dźwignia czarna	**28965**
		dźwignia czerwona/ płyta przednia żółta	**28966**
	napęd z boku	wys. x szer. x gł.: 300 x 200 x 150	
		dźwignia czarna	**28969**
		dźwignia czerwona/ płyta przednia żółta	**28970**

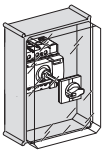

osłona tworzywowa (IP55) (IP55) odporna na wpływy atmosferyczne	napęd z przodu	wys. x szer.x gł.: 270 x 180 x 185	
		czarna dźwignia	**28967**
		czerwona dźwignia / żółta płyta przednia	**28968**
	napęd z boku	wys. x szer.x gł.: 270 x 180 x 185	
		czarna dźwignia	**28971**
		czerwona dźwignia / żółta płyta przednia	**28972**

akcesoria

akcesoria do przyłączania przewodów miedzianych

blok przyłączeniowy "Distribloc" (dla kabli bez końcówek)

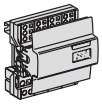

INS40 do INS125	125A, 12 zacisków bezśrubowych, odpływowych (7 X 4□+ 3X6□+2X10□)+1 zacisk tunelowy dopływowy 25□		**07105**
INS100 do INS160	160 A, 12 zacisków bezśrubowych, odpływowych (7 X 4□+ 3X6□+2X10□)+1 zacisk tunelowy dopływowy 25□ (z prefabrykowanymi przyłączami)		**07106**

blok rozdzielczy (do kabli bez końcówek)

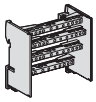

INS40 do INS125	125A, 4 X 10 otworów (5 X 10□+ 4 X 16□ + 1 X 35□)		**13512**
INS40 do INS125	125A, 4 X 17 otworów (8 X 10□ + 8 X 16□ + 1 X 35□)		**13514**

zaciski (do kabli bez końcówek)



mocowane	INS100 do INS160	kpl. 3 szt.	**28947**
zatrzaskowo		kpl. 4 szt.	**28948**



do wielu odpływów	INS100 do INS160	kpl. 3 szt.	**28949**
dla 2x25□ + 2x16□		kpl. 4 szt.	**28950**
dostarczane z przegrodami międzybiegunowymi			

końcówki kablowe dla kabli miedzianych



dla kabli 95 mm^2, dostarczane z przegrodami międzybiegunowymi

	INS100 do INS160	kpl. 3 szt.	**28951**
		kpl. 4 szt.	**28952**

osłony śrub zaciskowych



INS40 do INS80	3P/4p	1 para	**28955**
INS100 do INS160	3P/4p	1 para	**28956**

osłony zacisków

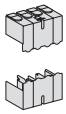

INS40 do INS80	3P/4p	1 para	**28957**
INS100 do INS160	3P/4p	1 para	**28958**

przegrody międzybiegunowe



INS100 do INS160	3P/4p	kpl. 6 szt.	**28959**

wyposażenie elektryczne

styki pomocnicze



1 OF / CAF / CAO (jedno wykonanie)	INS40 do INS160	**29450**
1 OF / CAF / CAO (dla niskich obciążeń)	INS40 do INS160	**29452**

napędy obrotowe

wyposażenie dla napędu obrotowego przedłużonego



napęd z przodu	z dźwignią czarną	INS40 do INS160	**28941**
	z dźwignią czerwoną i płytą przednią żółtą	INS40 do INS160	**28942**
napęd z boku	z dźwignią czarną	INS40 do INS160	**28943**
	z dźwignią czerwoną i płytą przednią żółtą	INS40 do INS160	**28944**

notatki

dystrybutor:

Schneider Electric Polska Sp. z o. o.
ul. Domaniewska 41, 02-672 Warszawa
tel. (0-22) 606 25 00, fax. (0-22) 606 11 66
http://www.schneider-electric.pl

AC0457PL

styczeń '99