Compact NS100/630
Pionowo
Na stale
Dźwignia lub napęd obrotowy

Dystrybucja

DD380745

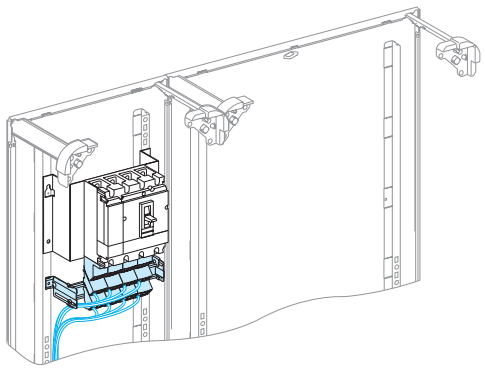

*Dystrybucja poprzez blok dystrybucyjny Polybloc (**04034**) na szynie symetrycznej (**03011**).*

DD381365

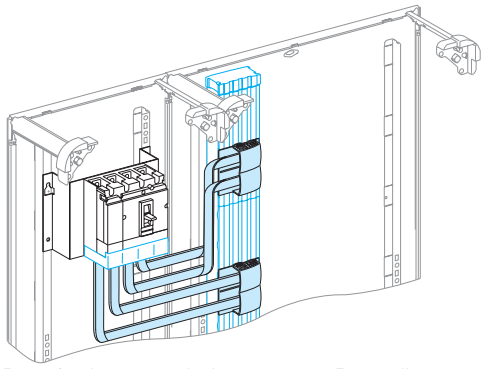

Dystrybucja poprzez izolowane szyny Powerclip oraz uniweralny blok zasilający (04061) (bez podłączenia) + podłączenie (04064).

DD382305

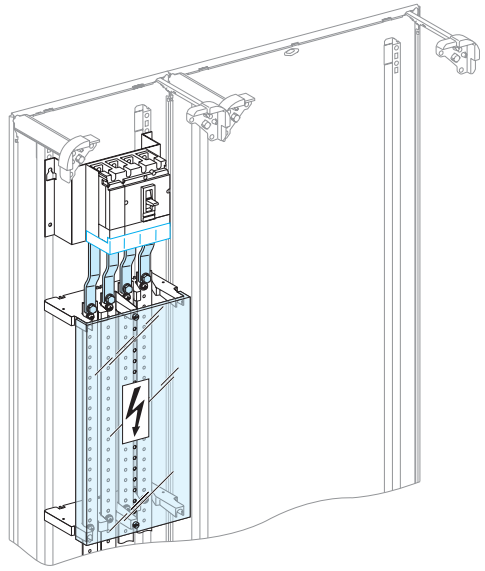

Polybloc

Aparat		*Polybloc 250 A*	*Szyna symetryczna (nastawna)*
Compact NS i Vigi Compact NS			
NS100/250 oraz Vigi	3P	**04033**	**03011**
	4P	**04034**	**03011**

Izolowane szyny Powerclip

Aparat	*Uniwersalny blok zasilający*	*+ podłączenie*	*Krótkie osłony zacisków (zestaw 2)*	*Szyny Powerclip*
Compact NS i Vigi Compact NS				
NS100/250 oraz Vigi	**04061**	**+ 04064**	*29321 (3P)* *29322 (4P)*	*Zobacz strona: 103*
NS400/630 oraz Vigi	**04074**	**+ 04073**	*32562 (3P)* *32563 (4P)*	

Szyny wielopłaszczyznowe

Aparat	*Podłączenie*	*Krótkie osłony zacisków*	*Szyny wielo-płaszczyznowe*
Przeznaczenie			
NS100/250 oraz Vigi	**04065**	*29321 (3P)* *29322 (4P)*	*Zobacz strona: 107*
NS400/630 oraz Vigi	**04075**	*32562 (3P)* *32563 (4P)*	*Zobacz strona: 107*

Inne rozwiązania do dystrybucji

DD380777

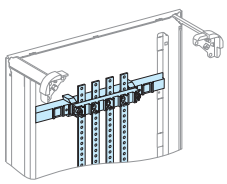

Szyny umieszczone z tyłu. Zobacz strona: 105

Interpact INS-INV250/630
Pionowo
Napęd obrotowy

Numery katalogowe

Instalacja

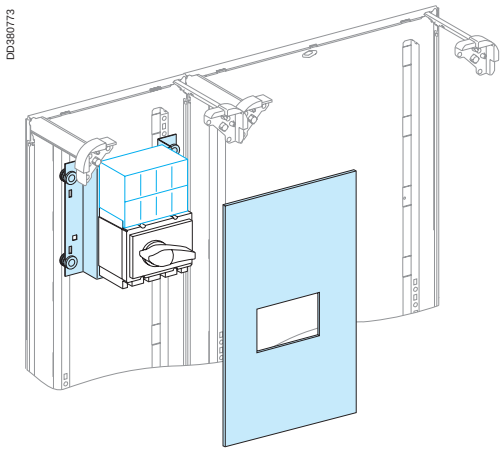

Aparat	*Ilość modułów pionowych*	*Pyta monta-żowa*	*Osłona przednia z otworem*	*Dolna osłona przednia*	*Długie osłony zacisków*
Interpact INS-INV					
INS-INV250	9	**03050**	**03251**		*29324*
INS-INV320/400	10	**03080**	**03281**		*32565*
INS-INV500/630	12	**03080**	**03281**	**03812**	*32565*

(1) *Z rusztem lub bez*

Interpact INS-INV250/630
Pionowo
Napęd obrotowy

Numery katalogowe

Dystrybucja

DD380774

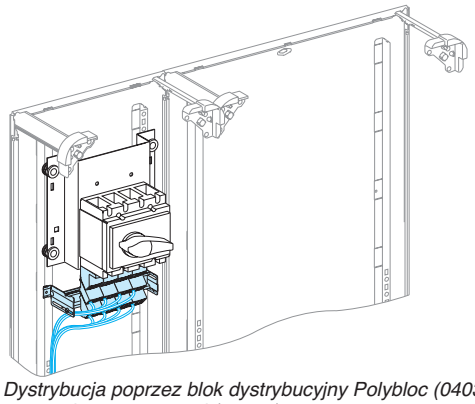

Dystrybucja poprzez blok dystrybucyjny Polybloc (04034) na szynie symetrycznej (03011).

DD381366

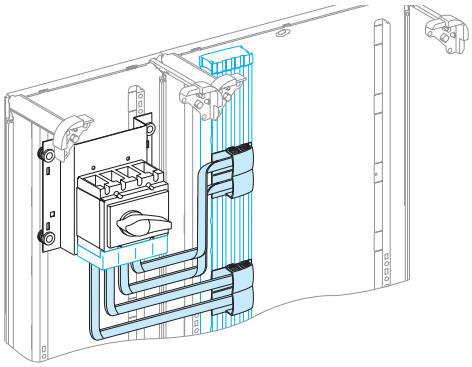

***Uwaga:** dostępne miejsce na górze rozdzielnicy po zamontowaniu uniwersalnego bloku zasilającego: INS-INV250/630 = 7 modułów Miejsce potrzebne do instalacji bloku zasilającego do Powerclip = 5 modułów Dystrybucja poprzez szyny izolowane Powerclip oraz uniwersalny blok zasilający 250 A 904061) (bez podłączeń) + podłączenia (04064).*

DD382306

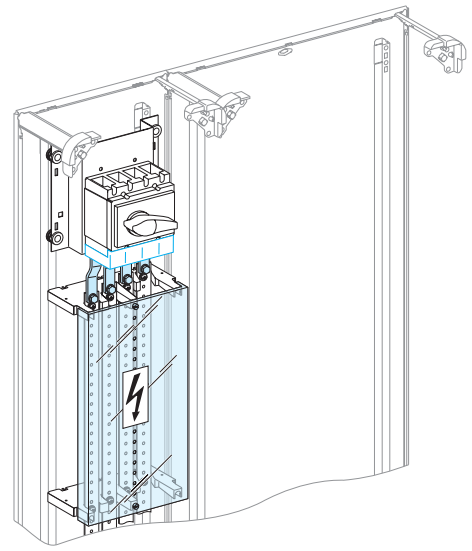

Polybloc

Aparat		*Polybloc 250 A*	*Szyna symetryczna (nastawna)*
Interpact INS-INV			
INS-INV250	3P	**04033**	**03011**
	4P	**04034**	**03011**

Izolowane szyny Powerclip

Aparat	*Uniwersalny blok zasilający*	*+ podłączenie*	*Krótkie osłony zacisków (zestaw 2)*	*Szyny Powerclip*
Interpact INS-INV				
INS-INV250	**04061**	**+ 04064**	*29322*	*zobacz strona 103.*
INS-INV320/630	**04074**	**+ 04073**	*32563*	

Szyny wielopłaszczyznowe

Aparat	*Podłączenie*	*Krótkie osłony zacisków (zestaw 2)*	*Szyny wielopłaszczyznowe*
Interpact INS-INV			
INS-INV250	**04065**	*29322*	*zobacz strona 107.*
INS-INV320/630	**04075**	*32563*	*zobacz strona 107.*

Inne rozwiązania do dystrybucji

DD380777

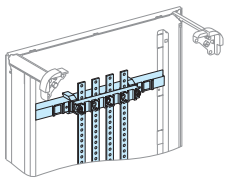

Szyny umieszczone z tyłu. Zobacz strona 105

Aparatura modułowa
Wyłącznik NSA125/160
Rozłącznik INS40/160

Numery katalogowe

Aparatura Multi 9

DD380765

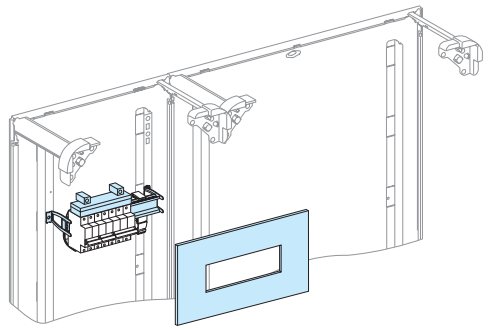

Zasilanie poprzez szynę grzebieniową

DD380764

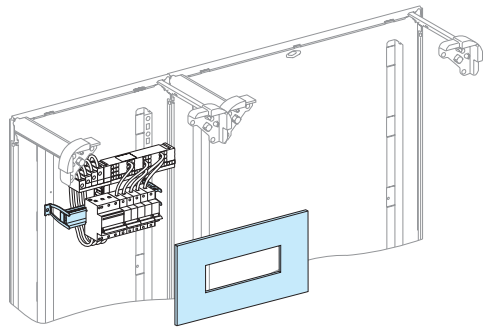

Zasilanie poprzez Multiclip 63 A

Aparat	*Ilość modułów pionowych*	*Szyna symetryczna (płyta montażowa)*	*Osłona przednia*
Wszystkie aparaty Multi 9			
Wszystkie systemy z obejmami kablowymi i prowadnicami	4	**03010**	**03214**
Aparaty Multi 9 ⩽ 40 A			
Zasilanie przez Multiclip 63/80 A lub szynę grzebieniową z obejmami kablowymi	3	**03010**	**03213**

Pojemność jednej szyny symetrycznej: 20 modułów 9 mm

Szerokość wyłącznika NG125:
NG125 3P: 9 modułów 9 mm
NG125 4P: 12 modułów 9 mm
Vigi NG125 3P: 18 modułów 9 mm

Wyłącznik NSA125/160

DD381367

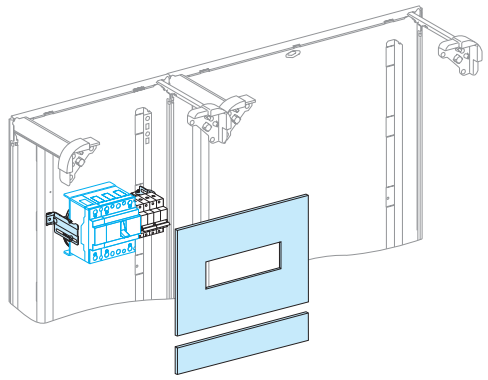

Aparat	*Ilość modułów pionowych*	*Szyna symetryczna (nastawna)*	*Osłona przednia*	*Dolna osłona czołowa*
Wyłącznik NSA125/160				
NSA125/160	5	**03011**	**03214**	**03811**

Pojemność jednej szyny symetrycznej: 20 modułów 9 mm

Uwaga: *Aby zainstalować w rzędzie wyłącznik NSA125/160 z aparaturą Multi 9, należy zamówić (razem z aparatem) szynę symetryczną + zestaw dystansowy (28041)*

Szerokość aparatów:
NSA125/160 3P: 10 Multi modułów 9 mm
NSA125/160 4P: 14 Multi modułów 9 mm

Rozłącznik INS

DD381368

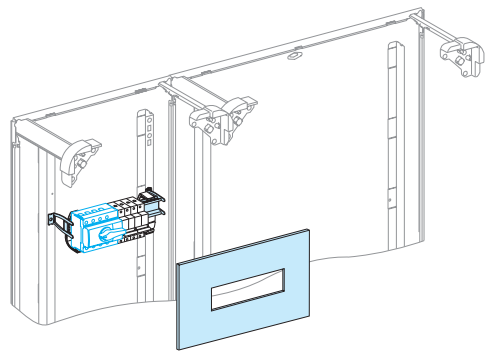

Aparat	*Ilość modułów pionowych*	*Szyna symetryczna (nastawna)*	*Osłona przednia*	*Dolna osłona czołowa*
Rozłącznik INS160				
INS40/160	4	**03010**	**03214**	
INS100/160 z długimi osłonami zacisków	5	**03010**	**03214**	**03811**

Pojemność jednej szyny symetrycznej: 20 modułów 9 mm

Szerokość aparatów
INS40/80: 10 modułów 9 mm
INS100/160: 15 modułów 9 mm

Numery katalogowe

Szyny izolowane Powerclip

Zobacz strona: 103

DD381211

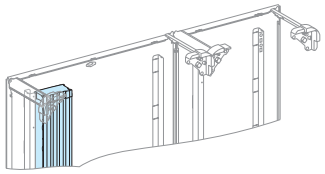

Szyny tylne

Zobacz strona: 105

DD380813

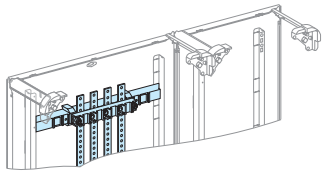

Szyny wielopłaszczyznowe

Zobacz strona: 107

DD380816

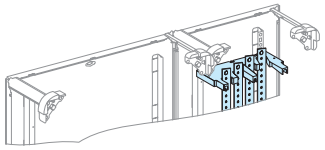

Blok dystrybucyjny Distribloc

Zobacz strona: 48

DD381308

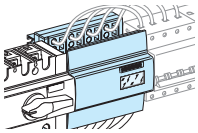

Blok dystrybucyjny Multiclip

Zobacz strona: 48

DD380817

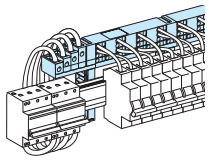

Szyna grzebieniowa

Zobacz strona: 48

DD380820

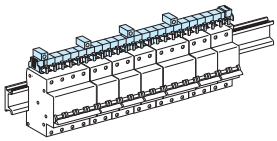

Okablowanie

Zobacz strona: 48

DD380818

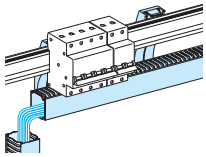

Zaślepki

Zobacz strona: 48

DD380805

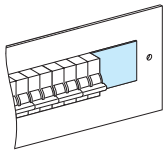

Numery katalogowe

Styczniki serii K i D

DD380708

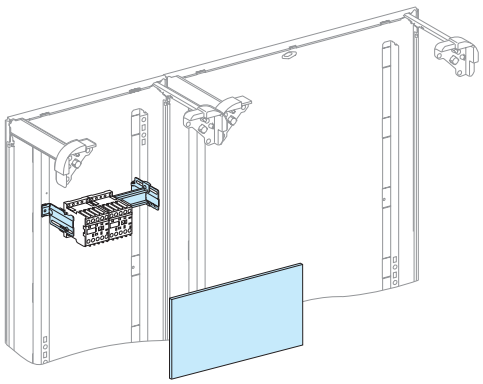

Aparat	*Ilość modułów pionowych*	*Miejsce na szynie (mm)*	*Szyna symetryczna (nastawna)*	*Pełna osłona przednia*
Styczniki serii K i D				
Styczniki serii K i D ⩽ 40 A	3	180	**03011**	**03813**

Wyłączniki GV2/GV3

DD381188

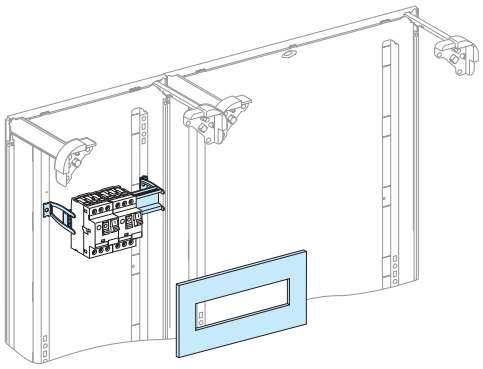

Aparat	*Ilość modułów pionowych*	*Miejsce na szynie (mm)*	*Szyna symetry-czna tylna*	*Pełna osło-na przednia otworowana*	*Dolna osłona przednia*	*Górna osłona przednia*
Wyłączniki GV2/GV3						
GV2	3	180	**03010**	**03213**		
GV3	5	180	**03011**	**03213**	**03811**	**03811**

Szerokość aparatów bez styków pomocniczych: 45 mm.

Akcesoria

DD381426

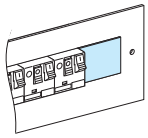

Połączenie GV2 + stycznik

DD381189

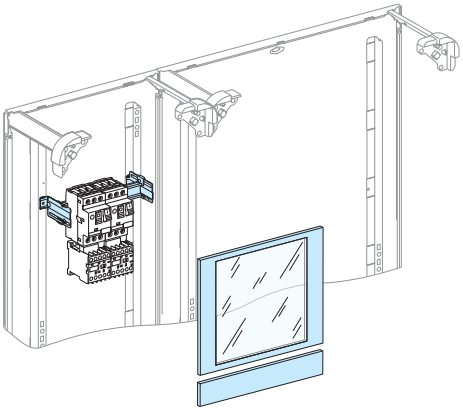

Aparat	*Ilość modułów pionowych*	*Miejsce na szynie [mm]*	*Szyna symetry-czna tylna*	*Przeszklona osłona przednia*	*Pełna osłona przednia*
Połączenie GV2 + stycznik					
GV2 + stycznik serii D lub K ⩽ 40 A	5	180	**03011**	**03352**	**03811**

Szerokość aparatów bez styków pomocniczych: 45 mm.

TeSys U

DD381190

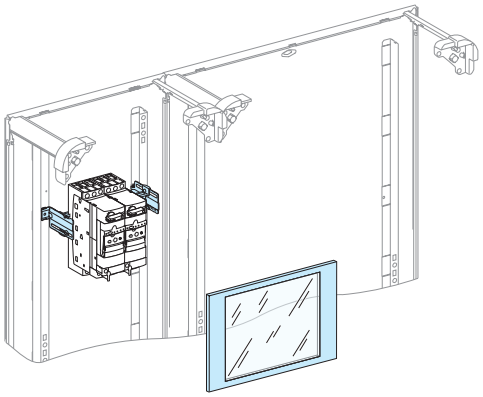

Aparat	*Ilość modułów pionowych*	*Miejsce na szynie (mm)*	*Szyna symetryczna tylna*	*Przeszklona osłona przednia*
TeSys U model				
TeSys U model	4	180	**03011**	**03352**

Szerokość aparatów bez styków pomocniczych: 45 mm.

Aparatura sterownicza

Numery katalogowe

Soft starter LH4

DD381191

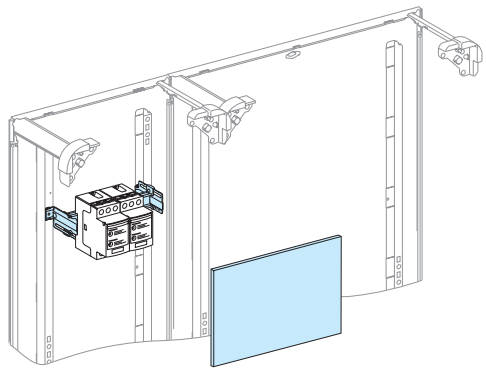

Aparat	*Ilość modułów pionowych*	*Miejsce na szynie (mm)*	*Szyna symetrycz-na tylna*	*Pełna osłona przednia*
Soft starter LH4				
LH4 N1 LH4 N2	4	180	**03011**	**03814**

Szerokość aparatów:
LH4 N1: 45 mm LH4 N1: 45 mm
LH4 N2: 90 mm.

Transformatory nn/nn

DD380709

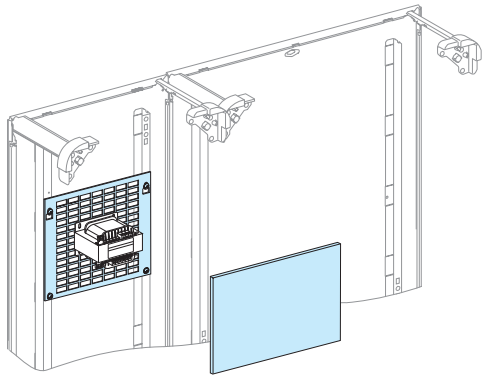

Aparat	Ilość modułów pionowych	Perforowana płyta montażowa cofnięta	Pełna osłona przednia
Transformator nn/nn			
ABL6-TS/TD do 400 VA	4	**03175**	**03814**
Zasilacz nn/nn			
ABL-6RF do 120 W	4	**03175**	**03814**

Okablowanie i dystrybucja

Blok dystrybucyjny Multiclip

Zobacz strona: 48

DDD380819

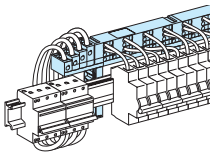

Szyna grzebieniowa

Zobacz strona: 48

DD380820

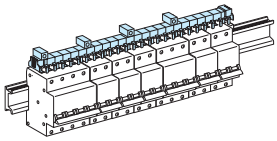

Okablowanie

Zobacz strona: 48

DD380688

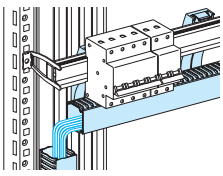

Inne aparaty
Na szynie symetryczne
Na płycie perforowanej

Numery katalogowe

Instalacja na szynie symetrycznej

DD381370

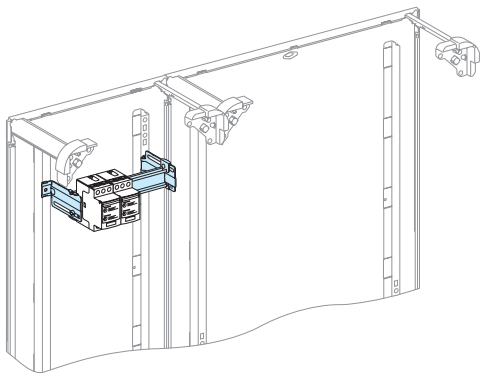

Przeznaczenie	*Numer kat.*
Szyna symetryczna	
Szyna symetryczna	**03010**
Szyna symetryczna (nastawna)	**03011**
Szyna symetryczna, z czteroma otworami średnicy 6,4 mm, rozstaw 450 mm	**04226**

DD381372

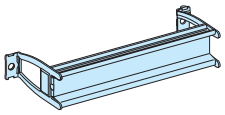

Szyna symetryczna (03010).

DD381371

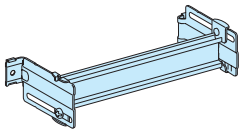

Szyna symetryczna (nastawna) (03011)

DD381310

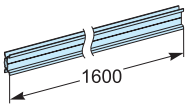

Szyna symetryczna, L = 1600 mm (04226).

DD381355

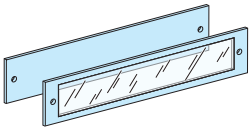

Pełne i przezroczyste osłony przednie

Instalacja na płycie perforowanej

DD381374

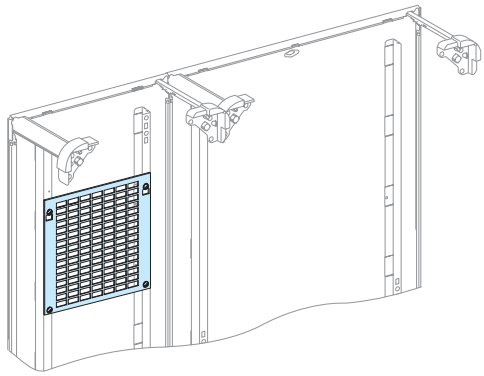

Przeznaczenie	*Ilość modułów pionowych*	*Wysokość do wykorzystania (mm)*	*Szerokość do wykorzystania (mm)*	*Głębokość za osłoną przednią*	*Numer kat.*
Płyta montażowa perforowana					
Płaska płyta perforowana	4	200 mm	172	140	**03175**
Cofnięta płyta perforowana	4	200 mm	172	160	**03176**
	6	300 mm	172	160	**03177**
	9	450 mm	172	160	**03178**

DD381375

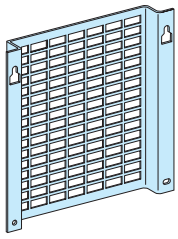

Cofnięta perforowana płyta montażowa.

DD381369

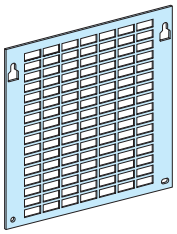

Płaska perforowana płyta montażowa.

Inne aparaty
Akcesoria do zawieszania

Numery katalogowe

Samoblokujące się śruby M5

DD381376

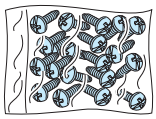

Przeznaczenie	Numer kat.
20 śrub samoblokujących się do montażu na prowadnicach funkcjonalnych	03183

Te nakrętki są wykorzystywane do instalacji różnych aparatów (styczników, transformatorów) na płycie perforowanej. Mogą też być instalowane na wspornikach kablowych w obudowie

Nakrętki zatrzaskiwane na płycie perforowanej

DD381312

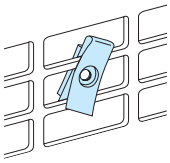

Przeznaczenie	Numer kat.
20 nakrętek zatrzaskiwanych na płycie perforowanej	
M4	03180
M5	03181
M6	03182

Te nakrętki są wykorzystywane do instalacji różnych aparatów na szynie symetrycznej.

Nakrętki zatrzaskiwane na szynie symetrycznej

DD381313

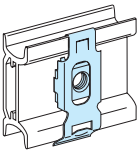

Przeznaczenie	Numer kat.
20 nakrętek zatrzaskiwanych na szynie symetrycznej	
M4	03164
M5	03165
M6	03166

Te nakrętki są wykorzystywane do instalacji różnych aparatów na szynie symetrycznej.

Praktyczny podnóżek

DD381314

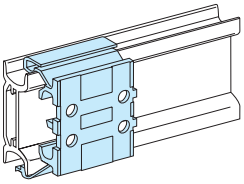

Przeznaczenie	Numer kat.
5 praktycznych podnóżek	04224

Kolor biały RAL9001.
Podnóżek zatrzaskuje się na perforowanej płycie montażowej lub na szynie symetrycznej.
Ma 27 mm szerokości i pozwala zainstalować aparat 10 mm.
Jest wykonany z materiału izolacyjnego i może być bezpośrednia podstawą zacisków, aparatów modułowych itd.

Wsporniki heksagonalne

DD381315

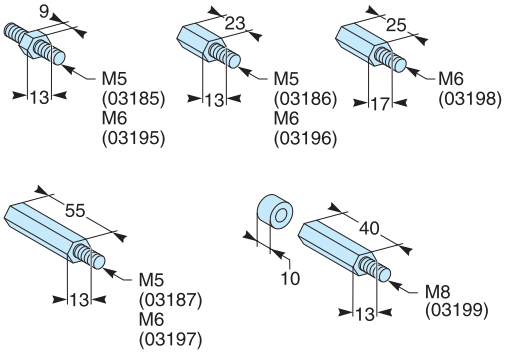

Przeznaczenie		Numer kat.
Wsporniki heksagonalne M5		
5 podnóżek	H = 9 mm (03185)	03185
	H = 23 mm (03186)	03186
	H = 55 mm (03187)	03187
Wsporniki heksagonalne M6		
4 wsporniki	H = 9 mm (03195)	03195
	H = 23 mm (03196)	03196
	H = 25 mm (03198)	03198
	H = 55 mm (03197)	03197
Wsporniki heksagonalne M6		
4 wsporniki	H = 10 + 40 mm (03199)	03199

Uniwersalne kątowniki perforowane

DD381311

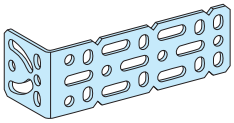

Przeznaczenie	Numer kat.
2 uniwersalne kątowniki perforowane	03581

Obudowy naścienne IP30/IP31/IP43 Prezentacja

Numery katalogowe

Staranie zaprojektowana w każdym detalu, obudowa naścienna Prisma Plus jest rozwiązaniem dla wszelkiej konfiguracji rozdzielnic do 630 A.
- *szeroka gama ośmiu wysokości od 330 do 1380 mm, podzielona na 50 mm moduły pionowe*
- *dwie szerokości:*
  - *595 mm do instalacji aparatury*
  - *305 mm do okablowania, bloków zaciskowych, szyn lub aparatury*
- *może być łączona bokami lub w pionie*
- *standartowy stopień ochrony IP30 (z drzwiami lub bez), który może być podniesiony do IP43*
- *struktura zaprojektowana tak aby zapewnić szybki i pełny dostęp do aparatów i wszystkich punktów połączeniowych w rozdzielnicy*
- *dyskretny wygląd który dobrze komponuje się środowisku komercyjnym, w przejściach i pasażach handlowych*
- *kolor RAL9001*

Obudowy naścienne Prisma Plus są zgodne ze standardem EN50298.

PD390463



Podłączenie obudowy naściennej z przedziałem 300 mm.

PD390554



Cała osłona czołowa może być zdejmowana aby zapewnić dostęp do aparatów.

Obudowy naścienne IP30/IP31/IP43 Prezentacja

Numery katalogowe

PD390552



Główną strukturę stanowi panel tylny (plecy) z czterema nakrętkami, metalowe z narożnikami (obudowa naścienna)

PD390553



Obudowę z łatwością montuje się do ściany przy użyciu praktycznego systemu opartego na zaczepach widelcowych

PD390555



Osłony boczne wsuwają się łatwo dzięki prowadnicom

PD390556



Tylko cztery śruby do przykręcenia osłon bocznych, górnych i dolnych

PD390557



PD390558



Obudowa naścienna i 300 mm szerokości przedział boczny może być łatwo dołączony przy użyciu płaskownika (obudowa naścienna)

PD390559



PD390560



Ergonomiczne klamki napędzają kołki zamykające, wyposażone we wkładki z kluczem 405, mogą pracować z innymi wkładkami

Obudowy stojące IP30/IP31/IP44 Prezentacja

Numery katalogowe

Staranie zaprojektowana w każdym detalu, obudowa stojąca Prisma Plus jest rozwiązaniem dla wszelkiej konfiguracji rozdzielnic do 630 A.

- *trzy wysokości od 1530 do 1830 mm (razem z 150 mm cokołem)*
- *dwie szerokości:*
  - *595 mm do instalacji aparatury*
  - *305 mm do okablowania, bloków zaciskowych, szyn lub aparatury*
- *może być łączona bokami*
- *standartowy stopień ochrony IP30 (z drzwiami lub bez), który może być podniesiony do IP43*
- *struktura zaprojektowana tak aby zapewnić szybki i pełny dostęp do aparatów i wszystkich punktów połączeniowych w rozdzielnicy*
- *dyskretny wygląd który dobrze komponuje się środowisku komercyjnym, w przejściach i pasażach handlowych*
- *kolor RAL9001*

Obudowy naścienne Prisma Plus są zgodne ze standardem EN50298.

PD390476



Podłączenie obudowy stojącej z przedziałem 300 mm.

PD390554



Cała osłona czołowa może być zdejmowana aby zapewnić dostęp do aparatów.

Obudowy stojące IP30/IP31/IP44 Prezentacja

Numery katalogowe

PD390555



Osłony boczne wsuwają się łatwo dzięki prowadnicom

PD390553



Obudowę z łatwością montuje się do ściany przy użyciu praktycznego systemu opartego na zaczepach widelcowych

PD390556



Tylko cztery śruby do przykręcenia osłon bocznych, górnych i dolnych

PD390561



Front cokołu może być zdemontowany do zainstalowania kabli i przykręcenia obudowy do podłogi

PD390559



PD390560



Ergonomiczne klamki napędzają kołki zamykające, wyposażone we wkładki z kluczem 405, mogą pracować z innymi wkładkami

Obudowy naścienne IP30/IP31/IP43

Numery katalogowe

Obudowa naścienna (IP30)

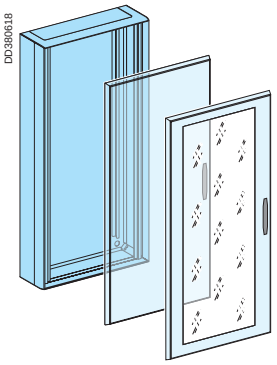

Liczba modułów pionowych	*Wysokość obudowy*	 DD380622 *Obudowa*	 DD380623 *Drzwi pełne*	 DD380624 *Drzwi przeźroczyste*
Obudowa naścienna (IP30)				
6	330	**08102**	**08122**	**08132**
9	480	**08103**	**08123**	**08133**
12	630	**08104**	**08124**	**08134**
15	780	**08105**	**08125**	**08135**
18	930	**08106**	**08126**	**08136**
21	1080	**08107**	**08127**	**08137**
24	1230	**08108**	**08128**	**08138**
27	1380	**08109**	**08222**	**08232**

■ drzwi są odwracalne (otwierane w lewo lub w prawo), wyposażone w klamkę z zamkiem (klucz 405).

Przedział, W = 300 mm (IP30)

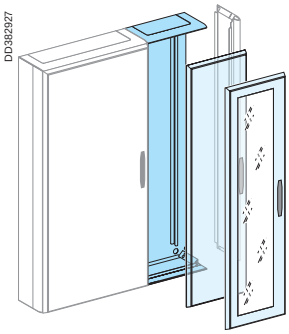

Liczba modułów pionowych	*Wysokość obudowy*	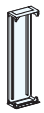 DD382928 *Przedział W = 300 mm*	 DD380626 *Drzwi pełne*	 DD380627 *Drzwi przeźroczyste*
Przedział (IP30)				
6	330	**08172**	**08182**	
9	480	**08173**	**08183**	
12	630	**08174**	**08184**	
15	780	**08175**	**08185**	
18	930	**08176**	**08186**	
21	1080	**08177**	**08187**	**08197**
24	1230	**08178**	**08188**	**08198**
27	1380	**08179**	**08282**	**08292**

■ przedział jest wyposażony w zestaw montażowy
■ drzwi są odwracalne (otwierane w lewo lub w prawo), wyposażone w klamkę z zamkiem (klucz 405).

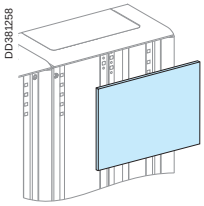

Osłona przednia do przedziału

Dach (IP31)

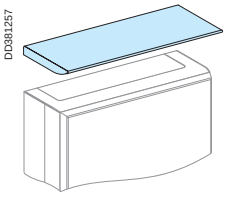

Dodatkowy dach nad obudową naścienną (oraz przedziałem) wyposażoną w drzwi podnosi stopień ochrony rozdzielnicy do IP31.

Uszczelka (IP43)

Gdy obudowa naścienna (oraz przedział) jest wyposażona w dach oraz uszczelkę drzwi, stopień ochrony tak wyposażonej rozdzielnicy wynosi IP43.

Obudowy naścienne IP30/IP31/IP43

Numery katalogowe

Połączenie bokami obudów naściennych

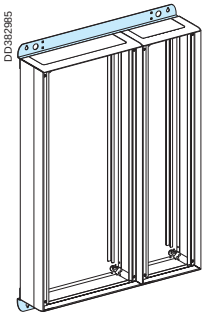

Obudowa + 300 mm szerokości przedział

Przedział jest wyposażony w zestaw połączeniowy.
Aby połączenie zachowało sztywność, szczególnie podczas transportu, zaleca się stosowanie zestawu łączników spajających od tyłu.

Numery katalogowe do zamówienia

Przeznaczenie	Numery kat.
Zestaw dwóch wsporników do pojedynczego połączenia obudowy naściennej i przedziału 300 mm	**08812**

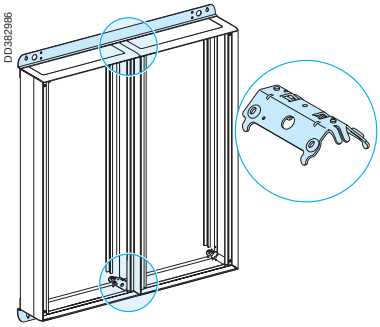

Obudowa + obudowa

Należy zamówić zestaw który zapewnia połączenie dwóch obudów naściennych.
Aby połączenie zachowało sztywność, szczególnie podczas transportu, konieczne jest stosowanie zestawu łączników spajających od tyłu.

Numery katalogowe do zamówienia

Przeznaczenie	Numery kat.
Zestaw wsporników	**08816**
Zestaw dwóch wsporników do połączenia dwóch obudów	**08811**

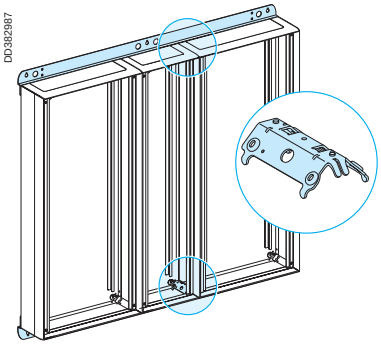

Obudowa + przedział + obudowa

Przedział jest wyposażony w zestaw połączeniowy. Należy zamówić zestaw który zapewnia połączenie dwóch obudów naściennych oraz przedziału. Aby połączenie zachowało sztywność, szczególnie podczas transportu, konieczne jest stosowanie zestawu łączników spajających od tyłu.

Numery katalogowe do zamówienia

Przeznaczenie	Numery kat.
Zestaw wsporników	**08816**
Zestaw dwóch wsporników do połączenia dwóch obudów oraz przedziału	**08813**

Połączenie w pionie

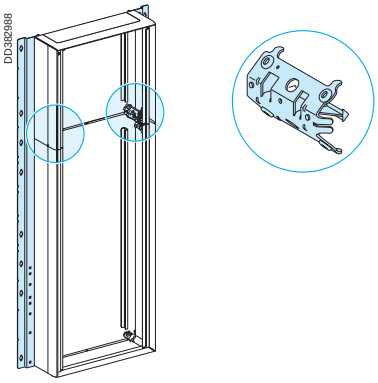

Należy zamówić zestaw który zapewnia połączenie dwóch obudów naściennych.
Aby połączenie zachowało sztywność, szczególnie podczas transportu, konieczne jest stosowanie zestawu łączników spajających od tyłu. Dla większej ilości modułów niż 33, zestaw połączeniowy jest wykorzystany do połączenia 2 prowadnic połączeniowych

Numery katalogowe do zamówienia

Przeznaczenie	Numery kat.
Zestaw wsporników	**08816**
Dwie prowadnice połączeniowe	**08817**

Połączenie w kwadrat

Połączenie w kwadrat realizuje się poprzez połączenie 3 obudów lub rozszerzeń z obudową podstawową. Połączenie w kwadrat jest tylko możliwe z obudowami o tej same liczbie modułów pionowych.

Numery katalogowe do zamówienia

Przeznaczenie	Numery kat.
Zestaw wsporników	**08816**
Dwie prowadnice połączeniowe	**08817**
Zestaw połączeniowy	**08818**

Obudowy stojące IP30/IP31/IP44

Numery katalogowe

Obudowa stojąca (IP30)

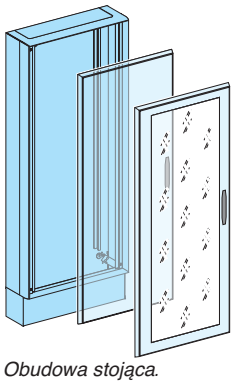

Obudowa stojąca.

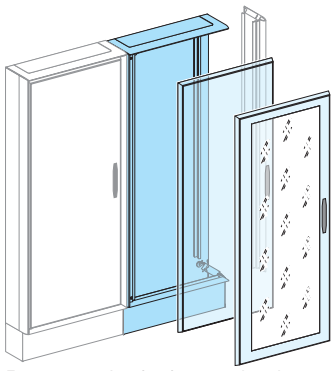

Rozszerzenie obudowy stojącej.



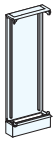





Liczba modułów pionowych	*Wysokość obudowy*	*Obudowa podstawowa*	*Rozszerzenie*	*Drzwi pełne*	*Drzwi prze-źroczyste*
Obudowa stojąca (IP30)					
27	1530	**08202**	**08212**	**08222**	**08232**
30	1680	**08203**	**08213**	**08223**	**08233**
33	1830	**08204**	**08214**	**08224**	**08234**

- dwie obudowy podstawowe nie mogą być łączone
- aby stworzyć rozdzielnicę składającą się z wielu obudów, należy użyć jednej obudowy podstawowej stojącej oraz jednego lub więcej rozszerzenia
- rozszerzenia są wyposażone w zestaw połączeniowy
- drzwi są odwracalne (otwierane w lewo lub w prawo), wyposażone w klamkę z zamkiem (klucz 405).

Przedział, W = 300 mm (IP30)

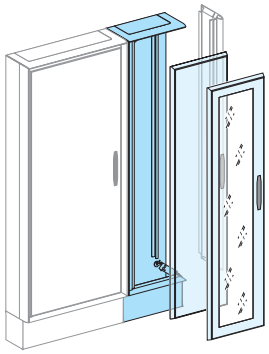







Liczba modułów pionowych	*Wysokość obudowy*	*Przedział W = 300 mm*	*Drzwi pełne*	*Drzwi przeźroczyste*
Przedział (IP30)				
27	1530	**08272**	**08282**	**08292**
30	1680	**08273**	**08283**	**08293**
33	1830	**08274**	**08284**	**08294**

- przedział jest wyposażony w zestaw montażowy
- drzwi są odwracalne (otwierane w lewo lub w prawo), wyposażone w klamkę z zamkiem (klucz 405).

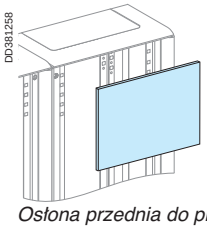

Osłona przednia do przedziału,

Dach (IP31)

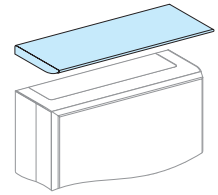

Dodatkowy dach nad obudową stojącą (oraz przedziałem) wyposażoną w drzwi podnosi stopień ochrony rozdzielnicy do IP31.

Uszczelka (IP43)

Gdy obudowa stojąca (oraz przedział) jest wyposażona w dach oraz uszczelkę drzwi, stopień ochrony tak wyposażonej rozdzielnicy wynosi IP43.

Obudowy stojące IP30/IP31/IP44

Numery katalogowe

Połączenie bokami obudów stojących

DD381263

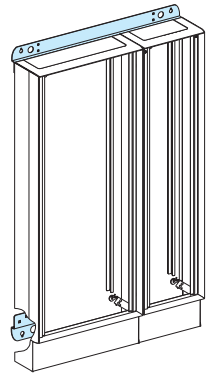

Obudowa stojąca + przedział

Obudowa + 300 mm szerokości przedział

Przedział jest wyposażony w zestaw połączeniowy. Aby połączenie zachowało sztywność, szczególnie podczas transportu, zaleca się stosowanie zestawu łączników spajających od tyłu.

Numery katalogowe do zamówienia

Przeznaczenie	Numery kat.
Zestaw dwóch wsporników do pojedynczego połączenia obudowy naściennej i przedziału 300 mm	**08812**

DD381264

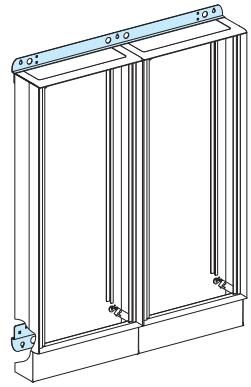

Obudowa stojąca + rozszerzenie

Obudowa podstawowa + rozszerzenie

Należy zamówić zestaw który zapewnia połączenie dwóch obudów naściennych. Aby połączenie zachowało sztywność, szczególnie podczas transportu, konieczne jest stosowanie zestawu łączników spajających od tyłu.

Numery katalogowe do zamówienia

Przeznaczenie	Numery kat.
Zestaw dwóch wsporników do połączenia dwóch obudów	**08811**

DD381265

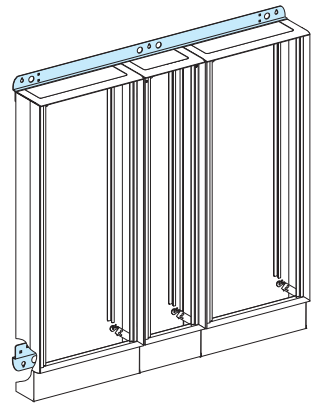

Obudowa stojąca + przedział + rozszerzenie

Obudowa podstawowa + przedział 300 mm + rozszerzenie

Przedział jest wyposażony w zestaw połączeniowy. Należy zamówić zestaw który zapewnia połączenie dwóch obudów naściennych oraz przedziału. Aby połączenie zachowało sztywność, szczególnie podczas transportu, konieczne jest stosowanie zestawu łączników spajających od tyłu.

Numery katalogowe do zamówienia

Przeznaczenie	Numery kat.
Zestaw dwóch wsporników do połączenia dwóch obudów oraz przedziału	**08813**

Cokół wznoszący

DD380633

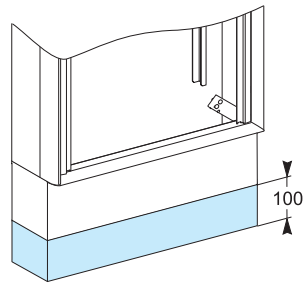

Przeznaczenie	Numery kat.
Cokół wznoszący, H = 100 mm (wysokość)	
do podstawowej obudowy stojącej lub rozszerzenia	**08805**
do przedziału, W = 300 mm	**08807**

Obudowy IP30/IP31/IP43
Drzwi dzielone
Dach

Numery katalogowe

Drzwi dzielone

DD381266

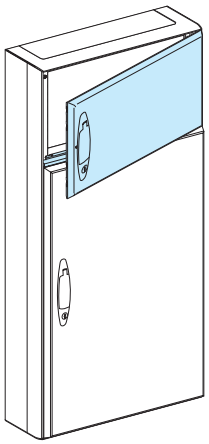

24 modułowa obudowa naścienna z 6 modułowymi drzwiami dzielonymi pełnymi oraz z 18 modułowymi drzwiami pełnymi.

- drzwi pełne lub z wycięciami (na interfejs aparatami pomiarowymi 72 x 72 lub 96 x 96 mm, zobacz strona 50)
- wysokość: 6 modułów
- instalacja:
  - na obudowie naściennej co najmniej 12 modułowej wysokości (H ⩾ 630 mm)
  - na obudowie podstawowej stojącej lub na rozszerzeniu
- drzwi są odwracalne (otwierane w lewo lub w prawo), wyposażone w klamkę z zamkiem (klucz 405).

Uwaga: *każda obudowa naścienna oraz podstawowa stojąca lub rozszerzenie może być wyposażone w tylko jedną parę drzwi. Pozostała część musi być zasłonięta innymi drzwiami.*

Przestrzeń do wykorzystania za drzwiami dzielonymi to 5 modułów.

Numery katalogowe do zamówienia

Przeznaczenie	Numery kat.
Drzwi dzielone	**08850**
Drzwi dzielone z wycięciami dla aparatów 72 x 72 lub 96 x 96 mm	**08851**

DD381267

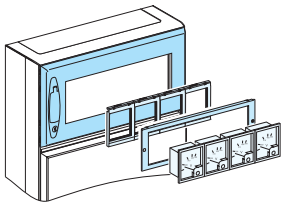

Interfejs do aparatów pomiarowych na drzwiach dzielonych z wycięciami.

Dach (IP31)

DD381257

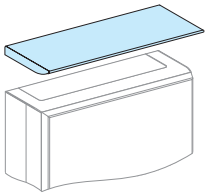

Dodatkowy dach nad obudową stojącą (oraz przedziałem) wyposażoną w drzwi podnosi stopień ochrony rozdzielnicy do IP31.

Przeznaczenie		Numery kat.
Dach	do pojedynczych obudów naściennych lub stojących	**08830**
	do obudów naściennych + przedział lub stojących + rozszerzenie	**08832**
	do 2 obudów naściennych lub 2 obudów stojących	**08831**
	do 2 obudów + przedział lub 2 obudów stojących + rozszerzenie	**08833**

Uszczelka (IP43)

DD381268

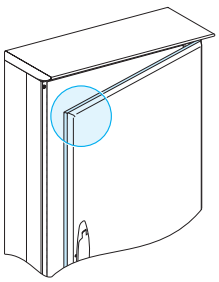

Gdy obudowa stojąca (oraz przedział) jest wyposażona w dach oraz uszczelkę drzwi, stopień ochrony tak wyposażonej rozdzielnicy wynosi IP43.

Przeznaczenie	Numery kat.
Uszczelka do jednej obudowy naściennej/stojącej lub do jednego przedziału	
6 do 21 modułów (L 3300 mm)	**08840**
24 do 33 modułów (L = 5300 mm)	**08841**

Zestaw do montażu podtynkowego

DD381256

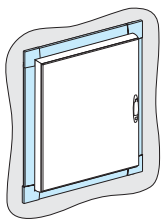

Zestaw do montażu podtynkowego

Przeznaczenie	Numery kat.
Zestaw do montażu podtynkowego od 6 do 18 modułów	**08819**
Zestaw do montażu podtynkowego od 21 do 27 modułów	**08820**

Obudowy IP30/IP31/IP43
Płyty dławicowe

Numery katalogowe

Płyty dławicowe

DD382817

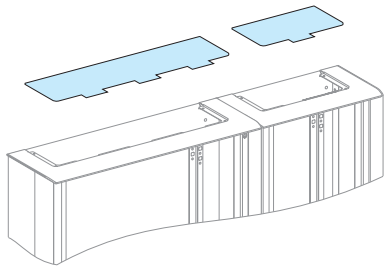

Metalowe płyty dławicowe

Obudowy (naścienne, stojące, przedziały szerokości 300 mm) są wyposażone w plastikowe pyty dławicowe instalowane na górze lub na dole rozdzielnicy. Plastikowa płyta dławicowa może być wymieniona na pełną płytę metalową dostarczaną oddzielnie.

Przeznaczenie	Numery kat.
Pełna metalowa płyta dławicowa	
do podstawowej obudowy stojącej lub rozszerzenia	**08870**
do przedziału, W = 300 mm	**08874**

DD381271

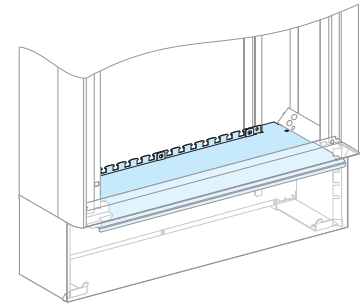

Płyta dławicowa do obudowy stojącej na cokole

Przeznaczenie	Numery kat.
Płyta dławicowa do cokołu	
do podstawowej obudowy stojącej lub rozszerzenia	**08887**
do przedziału, W = 300 mm	**08888**

Górna lub dolna płyta z plastikową płytą dławicową

DD380861

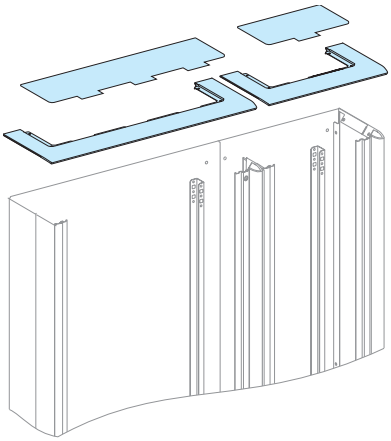

- ■ górna lub dolna płyta z plastikową płytą dławicową
- ■ może być zainstalowana:
- □ na górze lub na dole obudowy naściennej (lub przedziału)
- □ na górze lub na dole obudowy stojącej (lub rozszerzenia)

Przeznaczenie	Numery kat.
Płyta dławicowa z wycięciami + plastikowa płyta dławicowa	
do podstawowej obudowy stojącej lub rozszerzenia	**08880**
do przedziału, W = 300 mm	**08884**

Obudowy IP30/IP31/IP43
Płyty dławicowe

Numery katalogowe

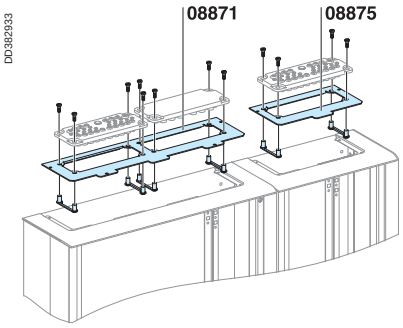

Płyty matalowe z wycięciami

Obudowy (naścienne, stojące, przedziały szerokości 300 mm) są wyposażone w plastikowe pyty dławicowe instalowane na górze lub na dole rozdzielnicy. Plastikowa płyta dławicowa może być wymieniona na płytę z wycięciami na specjalne systemy kablowe wykonaną z materiału izolacyjnego (pełna z nacięciami lub typu membranowego).

Przeznaczenie	Numery kat.
Płyta dławicowa z wycięciami	
do podstawowej obudowy stojącej lub rozszerzenia	**08871**
do przedziału, W = 300 mm	**08875**

Płyty dławicowe

Płyty dławicowe są łatwe do zainstalowania przy wykorzystaniu zestawu (na wyposażeniu każdego rodzaju płyty), który pozycjonuje i utrzymuje nakrętki podczas montażu.Takie rozwiązanie ułatwia montaż przy użyciu tylko jednego narzędzia.

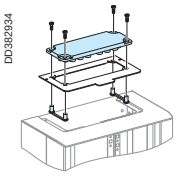

Pełne płyty dławicowe

Przeznaczenie	Numery kat.
Pełna płyta dławicowa	**08881**

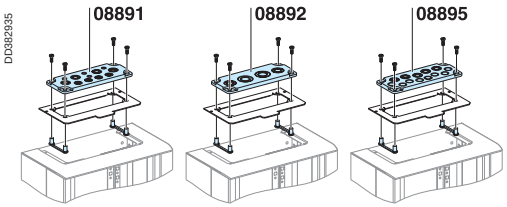

Płyty dławicowe typu membranowego

Zaprojektowane dla kabli metrycznych

Przeznaczenie	Numery kat.
Płyty dławicowe z wycięciami	
4 x M12 + 4 x M12 lub M20 + 4 x M16 lub M25	**08891**
2 x M20 lub M32 + 2 x M25 lub M40	**08892**
5 x M16 lub M25 + 8 x M20	**08895**

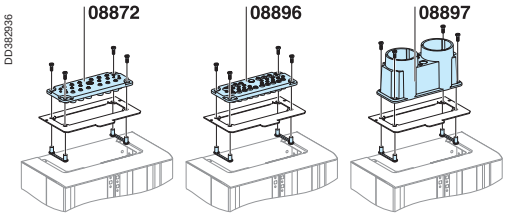

Płyty dławicowe typu membranowego

Płyty dławicowe z membranami do perforacji w zależności do wymaganej średnicy.

Liczba otworów	Liczba otworów na przepust	Średnica przewodów Min.	Średnica przewodów Max.	Numery kat.
25	4	5	7	**08872**
	4	8	12	
	12	10	14	
	4	14	20	
	1	20	26	
35	2	5	7	**08896**
	6	6	10	
	8	7	12	
	16	10	14	
	2	12	18	
	1	17	32	
2	2	28	60	**08897**

Obudowy IP30/IP31/IP43
Akcesoria instalacyjne

Numery katalogowe

Akcesoria do podnoszenia

DD381359

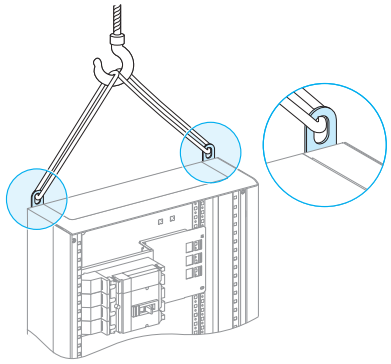

Oczka do podnoszenia

Oczka do podnoszenia. Oczka do podnoszenia są używane aby przenieść pojedynczą obudowę naścienną lub stojącą. Do podnoszenia wielu obudów należy użyć uchwytów wzmacniających (zobacz poniżej)

Wybór numerów katalogowych

Przeznaczenie	Numery kat.
Zestaw dwóch oczek do pojedynczej obudowy naściennej lub stojącej	**08801**

DD381360

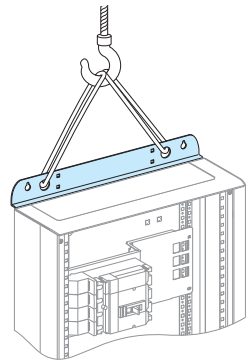

Uchwyty wzmacniające do podnoszenia

Uchwyty wzmacniające do podnoszenia, są instalowane aby usztywnić i wzmocnić połączone obudowy. Mają otwory do podnoszenia.

Wybór numerów katalogowych

Przeznaczenie	Numery kat.
Zestaw dwóch uchwytów wzmacniających	
do pojedynczych obudów naściennych lub stojących	**08810**
do 2 obudów naściennych lub 2 obudów stojących	**08811**
do obudów naściennych + przedział lub stojących + rozszerzenie	**08812**
do 2 obudów + przedział lub 2 obudów stojących + rozszerzenie	**08813**

DD381653

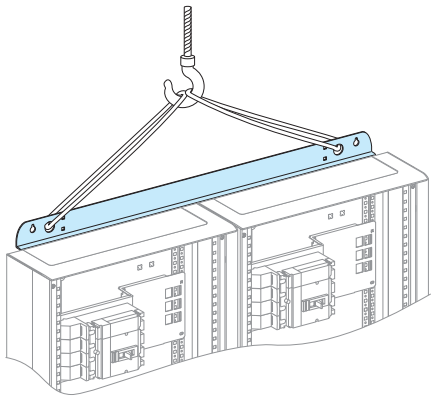

Osłona magistrali kablowej

DD381636

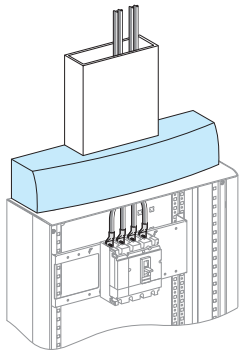

Do profesjonalnego połączenia pomiędzy magistralą a obudową. Może być instalowana na górze lub na dole. Opraw jest znaczona do wycięć pod standardowe magistrale kablowe. Maksymalne wymiary to 250 x 80 mm.

Przeznaczenie	Numery kat.
Osłona magistrali kablowej	**08824**

Obudowy IP30/IP31/IP43
Akcesoria instalacyjne

Numery katalogowe

Montaż na ścianie

DD381362

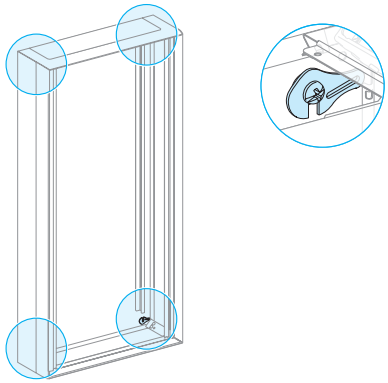

Montaż przez tył rozdzielnicy

DD381363

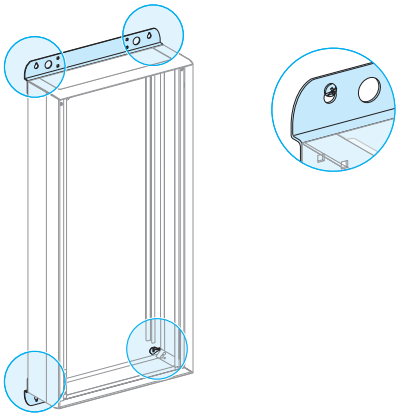

Montaż przy wykorzystaniu uchwytów wzmacniających do podnoszenia

DD381364

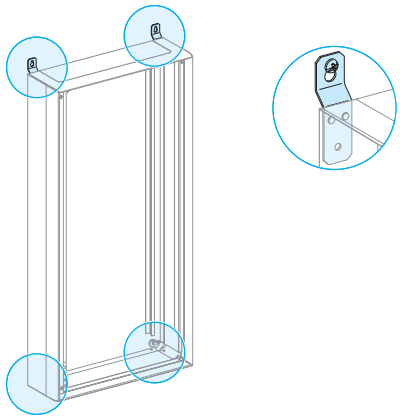

Montaż przy wykorzystaniu zewnętrznych zawiesi

Rozdzielnica może być montowana na ścianie na trzy sposoby:
- przez tył rozdzielnicy
- wykorzystując uchwyty wzmacniające do podnoszenia
- wykorzystując zewnętrzne zawiesia

Wybór numerów katalogowych

Przeznaczenie	Numery kat.
Zestaw dwóch uchwytów wzmacniających	*zobacz strona poprzednia*
Cztery zewnętrzne zawiesia	**08803**

Obudowy IP55
Prezentacja

Numery katalogowe

Obudowy Prisma Plus IP55 są zaprojektowane dla rozdzielnic wnętrzowych w różnych środowiskach takich jak budynki rolne i przemysłowe, piwnice, kuchnie itd. Wszystkie komponenty Systemu G mogą być wykorzystane do budowy rozdzielnicy:

- *wysokiej wytrzymałości o charakterystyce: IP55 / IK10*
- *może być demontowana i łączona z istniejącą instalacją, podłączana na budowie i modyfikowana*
- *oferuje funkcjonalna instalację, starowanie i wizualizację (lampki, przyciski itd.) na drzwiach pełnych lub częściowych rozdzielnicy*
- *oferuje funkcjonalna instalacje gniazd przemysłowych Schneider Electric*
- *może być zainstalowana gdziekolwiek w budynku (na ścianie, na słupie, na strukturach wolnostojących, itd.).*

PD390596



PD390666



Instalacja na strukturze ściennej

Obudowy IP55
Prezentacja

Numery katalogowe

PD390537



Gniazdo na drzwiach częściowych..

PD390538

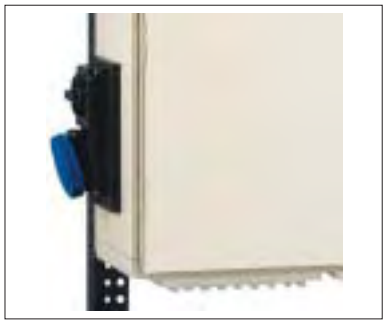

Gniazdo zamontowane z boku.

PD390539



Lampki przyciski na drzwiach częściowych.

PD390540



Przedłużony napęd obrotowy na drzwiach.

PD390499



Dławice kablowe na obudowie
i przedziale bocznym

PD390501



Dławice kablowe na obudowie.

Obudowy IP55

Numery katalogowe

Obudowa

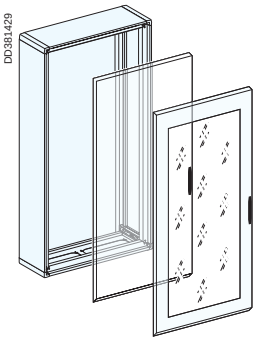

Liczba modułów pionowych	*Wysokość obudowy (mm)*	 *Obudowa*	 *Drzwi pełne*	 *Drzwi przeźroczyste*
Obudowa				
7	450	**08302**	**08322**	**08332**
11	650	**08303**	**08323**	**08333**
15	850	**08304**	**08324**	**08334**
19	1050	**08305**	**08325**	**08335**
23	1250	**08306**	**08326**	**08336**
27	1450	**08307**	**08327**	**08337**
33	1750	**08309**	**08329**	**08339**

■ drzwi są odwracalne (otwierane w lewo lub w prawo), wyposażone w klamkę z zamkiem (klucz 405). Inne rozwiązania zobacz strona 92.

Przedział, W = 300 mm

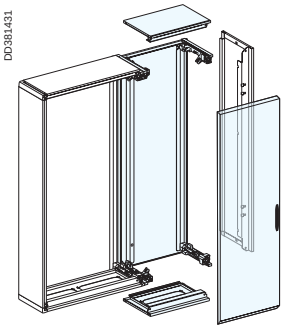

Liczba modułów pionowych	*Wysokość obudowy*	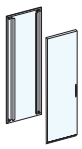 *Tył + drzwi W = 300 mm*	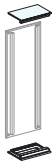 *Osłony dolne i górne*
Przedział, W = 300 mm			
7	450	**08342**	**08372**
11	650	**08343**	**08372**
15	850	**08344**	**08372**
19	1050	**08345**	**08372**
23	1250	**08346**	**08372**
27	1450	**08347**	**08372**
33	1750	**08349**	**08372**

■ drzwi są odwracalne (otwierane w lewo lub w prawo), wyposażone w klamkę z zamkiem (klucz 405). Inne rozwiązania zobacz strona 92.

Rozszerzenie obudowy

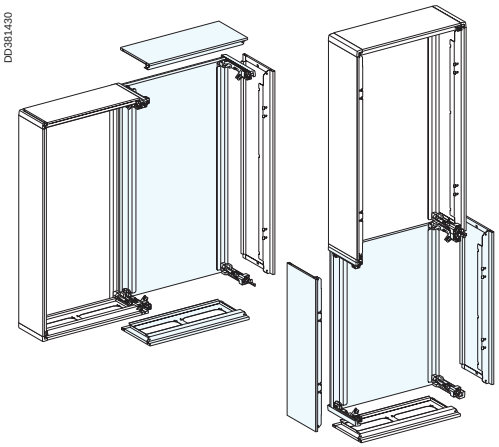

Liczba modułów pionowych	*Wysokość obudowy (mm)*	*Połączenie bokami* 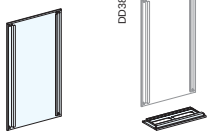 *Tył osłona*	*+ dolna i górna*	*Połączenie w pionie* 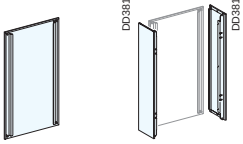 *Tył*	*+ osłony boczne*
Rozszerzenie obudowy					
7	450	**08312**	**08371**	**08312**	**08352**
11	650	**08313**	**08371**	**08313**	**08353**
15	850	**08314**	**08371**	**08314**	**08354**
19	1050	**08315**	**08371**	**08315**	**08355**
23	1250	**08316**	**08371**	**08316**	**08356**
27	1450	**08317**	**08371**	**08317**	**08357**
33	1750	**08319**	**08371**	**08319**	**08359**

■ Drzwi do rozszerzenia obudowy są takie same jak do obudowy podstawowej.

Obudowy IP55

Numery katalogowe

Zestaw połączeniowy

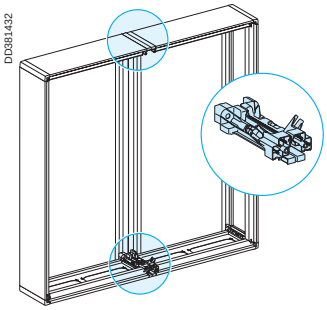

Obudowy IP55 mogą być łączone bokami oraz w pionie. Aby wykonać połączenie, zaczynamy od obudowy podstawowej potem dodajemy przedział boczny lub rozszerzenie obudowy wykorzystując zestaw połączeniowy.

Wybór numerów katalogowych

Przeznaczenie	Numery kat.
Zestaw połączeniowy	
poziome/pionowe (dwa podwójne narożniki)	**08381**
połączenie „L” (jeden potrójny narożnik i jeden pojedynczy)	**08382**
połączenie w prostokąt (jeden poczwórny narożnik)	**08383**

Uwaga: *Do połączenia więcej niż dwóch obudów, rozdzielnica musi być wzmocniona przy użyciu prowadnic (08391), zobacz strona 90*

Przykłady połączeń

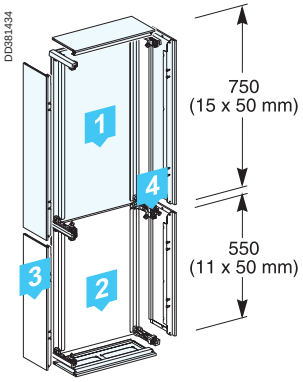

Połączenie w poziomie

Obudowa podstawowa jest ustawiona nad rozszerzeniem, bez względu na wysokość. Należy wykorzystać poziomy/pionowy zestaw połączeniowy z dwoma podwójnymi narożnikami.

Numery katalogowe do połączenia jak na rysunku po lewej

Ele-ment	Przeznaczenie	Numery kat.
	1 budowa podstawowa	**08304**
	1 osłona tylna do rozszerzenia	**08313**
	1 zestaw dwóch osłon bocznych	**08353**
	1 poziomy/pionowy zestaw połączeniowy	**08381**

Drzwi pełne i przezroczyste do obudowy podstawowej i rozszerzenia zobacz na poprzedniej stronie.

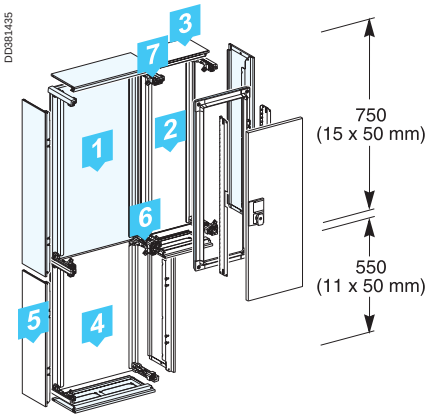

Połączenie „L”

Połączenie „L” jest realizowane przez połączenie dwóch obudów (przedziału lub rozszerzenia) z obudową podstawową

Numery katalogowe do połączenia jak na rysunku po lewej

Ele-ment	Przeznaczenie	Numery kat.
	1 budowa podstawowa	**08304**
	1 osłona + drzwi do przedziału, W = 300 mm	**08344**
	1 zestaw dwóch osłon górnych i dolnych do przedziału	**08372**
	1 osłona tylna do rozszerzenia	**08313**
	1 zestaw dwóch osłon bocznych	**08353**
	1 zestaw połączenia „L”	**08382**
	1 poziomy/pionowy zestaw połączeniowy	**08381**

Drzwi pełne i przezroczyste do obudowy podstawowej i rozszerzenia zobacz na poprzedniej stronie.

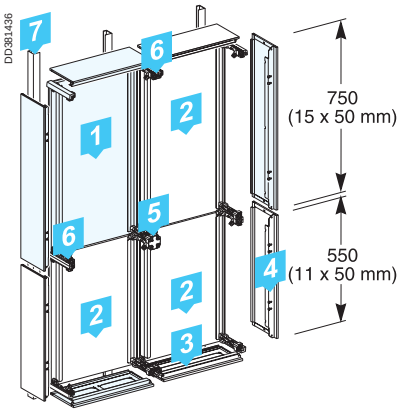

Połączenie w prostokąt

Połączenie w prostokąt jest realizowane przez połączenie trzech obudów (przedziału lub rozszerzenie) z obudową podstawową.

Numery katalogowe do połączenia jak na rysunku po lewej

Ele-ment	Przeznaczenie	Numery kat.
	1 budowa podstawowa	**08303**
	3 osłony tylne do rozszerzenia	**08313**
	1 zestaw dwóch osłon górnych i dolnych do rozszerzenia	**08371**
	1 zestaw dwóch osłon bocznych	**08353**
	1 zestaw dwóch osłon bocznych	**08383**
	2 poziome/pionowe zestawy połączeniowe	**2 x 08381**
	3 prowadnice montażowe (do wzmocnienia rozdzielnicy)	**3 x 08391**

Drzwi pełne i przezroczyste do obudowy podstawowej i rozszerzenia zobacz na poprzedniej stronie.

Obudowy IP55
Drzwi dzielone

Numery katalogowe

Drzwi dzielone

Drzwi pełne lub z wycięciami mogą być montowane na obudowie podstawowej lub rozszerzeniu minimum 11 modułów (H = 650 mm). Są wyposażone w:
- zawiasy (kąt otwarcia drzwi 170°)
- wkładkę męska trójkątną 8 mm

Pozostała część może być zasłonięta standardowymi drzwiami, pełnymi lub przezroczystymi. Każda obudowa podstawowa lub rozszerzenie może być wyposażona tylko w jedną parę drzwi dzielonych..

DD382674

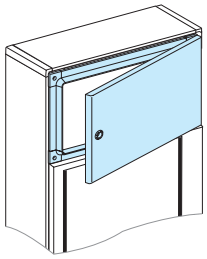

Drzwi pełne dzielone

Przeznaczenie	Numery kat.
Drzwi pełne dzielone	
4 modułowe (H = 200 mm) do obudowy od 11 do 27 modułowej	**08374**
6 modułowe (h = 300 mm) do obudowy 33 modułowej	**08375**

DD381438

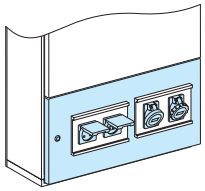

Drzwi dzielone z wycięciami

Zaprojektowane do dwóch płyt montażowych z otworami o średnicy 22 mm.

Przeznaczenie	Numery kat.
Drzwi pełne z wycięciami	
4 modułowe (H = 200 mm) do obudowy od 11 do 27 modułowej	**08376**
6 modułowe (h = 300 mm) do obudowy 33 modułowej	**08377**

Są wyposażone w izolowane pełne płyty montażowe, które mogą być wykorzystane do zaślepienia przestrzeni rezerwowej do instalacji różnych urządzeń (gniazd, aparatów EPO, aparatury pomiarowej). Wymiary dwóch otworów wynoszą 200 mm x 112 mm.

DD381439

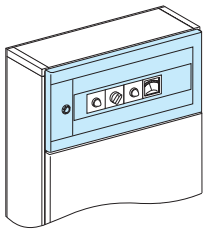

Drzwi dzielone pod „Tego Dial”

Zaprojektowane do płyt montażowych „Tego Dial” (H = 100 mm) na których można instalować aparaturę sterownicza, pomiarową oraz lampki)

Przeznaczenie	Numery kat.
Drzwi pełne pod Tego Dial	
4 modułowe (H = 200 mm) do obudowy od 11 do 27 modułowej	**08378**
6 modułowe (h = 300 mm) do obudowy 33 modułowej	**08379**

Wycięcia są szerokości 375 mm (pięć modułów 75 mm).
Tego Dial – zobacz katalog.

Obudowy IP55
Funkcjonalne płyty montażowe do drzwi dzielonych

Numery katalogowe

Pyty montażowe pod aparaty o średnicy 22 mm lub pod gniazda przemysłowe

Plastikowe płyty montażowe są wykorzystywane do montażu aparatów o średnicy 22 mm lub gniazd przemysłowych.
Mogą być instalowane:
- poziomo na drzwiach dzielonych z wycięciami
- pionowo na osłonach bocznych z wycięciami
- poziomo lub pionowo na drzwiach lub osłonach bocznych

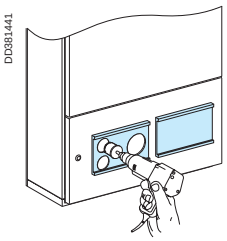

Pełne płyty montażowe

Pełne płyty montażowe są używane do zaślepienia wolnej przestrzeni w drzwiach dzielonych lub w osłonie bocznej z wycięciami.

Przeznaczenie	Numery kat.
Pełna płyta montażowa , 210 x 150 mm	**08861**

Może być wykorzystana do montażu dowolnego aparatu (EPO, aparaty pomiarowe itd.).

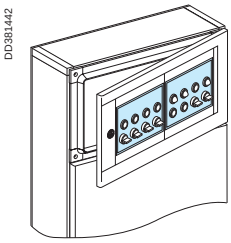

Płyty montażowe pod aparaty Ø = 22 mm

Do instalacji oḳmiu aparatów Ø = 22 mm (lampek, przycisków itd.)

Przeznaczenie	Numery kat.
Płyta montażowa z ośmioma otworami Ø = 22 mm	**08862**

Wyposażona w 4 zaślepki otworów.

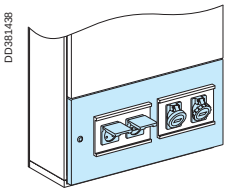

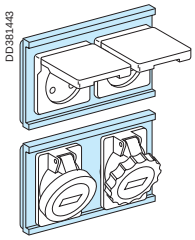

Płyty montażowe pod gniazda przemysłowe Schneider Electric

Płyty montażowe z dwoma otworami 65 x 85 mm.
Przeznaczone do instalacji:
- 10/16 A gniazd mieszkaniowych
- pochylonych gniazd 16 A IP44 i IP67

Przeznaczenie	Numery kat.
Płyta montażowa z dwoma otworami 65 x 85 mm	**08863**

Wyposażona w zaślepkę otworów 65 x 85 mm.

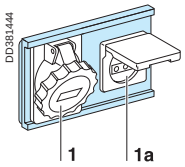

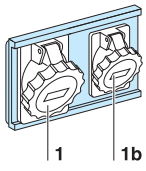

Płyty montażowe z dwoma otworami 65 x 85 mm oraz 90 x 100 mm

Przeznaczone do instalacji:
- pochylonych gniazd 16 i 32 A IP44 i IP 67 w otworze 90 x 100 mm **(1)**
- 10/16 A gniazd mieszkaniowych w otworze 65 x 85 mm **(1a)**
- pochylonych gniazd 16 A IP44 i IP67 w otworze 65 x 85 mm **(1b)**

Przeznaczenie	Numery kat.
Płyta montażowa z dwoma otworami 65 x 85 mm oraz 90 x 100 mm	**08864**

Wyposażona w zaślepkę otworów 65 x 85 mm.

Obudowy IP55
Osłony boczne z wycięciami

Numery katalogowe

Osłony boczne z wycięciami

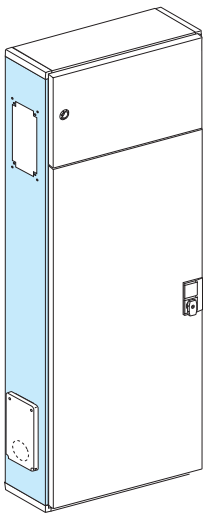

Te osłony zastępują osłony standardowe.
Mogą być montowane po lewej lub prawej stronie.

Przeznaczenie	Numery kat.
1 osłona z wycięciami	
7 modułowa	**08362**
11 modułowa	**08363**
15 modułowa	**08364**
19 modułowa	**08365**
23 modułowa	**08366**
27 modułowa	**08367**
33 modułowa	**08369**

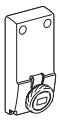

Montaż bezpośredni

Wycięcia są zaprojektowane do instalacji gniazd przemysłowych typu Practika PK do 63 A bezpośrednio lub na płytach adaptacyjnych 103 x 225 mm.
Bezpośrdnia instalacja (w wycięciu 103 x 225 mm) do:

- gniazd wzajemnie sprzężonych 16/32 A, IP44/65, IK08
- gniazd z transormatorami bezpieczeństwa 16 A, IP44/65, IK08

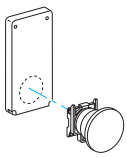

13143.

- Zaślepki, również używane do montażu akcesoriów takich jak przyciski z gamy Kaedra

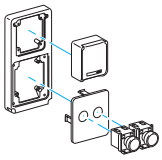

13142.

Instalacja wymaga płyty adaptacyjnej Kaedra dla:
- Gniazd 16 i 32 A

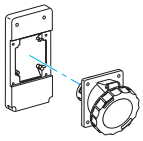

13144.

- Gniazd 63 A, IP67, IK08

Gniazda przemysłowe PK oraz płyty adaptacyjne zobacz katalog Kaedra.

Obudowy IP55
Akcesoria instalacyjne

Numery katalogowe

Wsporniki montażowe

DD381446

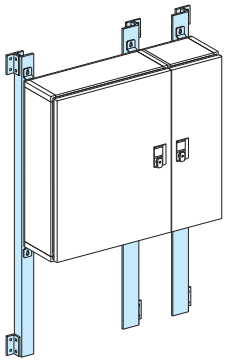

Prowadnice montażowe

Prowadnice są używane do montażu na ścianie jednej lub więcej obudów połączonych w pionie lub w poziomie. Za prowadnicami powstaje przestrzeń do prowadzenia okablowania, która dodatkowo poprawia chłodzenie. Kolor RAL7016. Do jednej obudowy należy zamówić dwie prowadnice. Do każdego przedziału lub rozszerzenia należy zamówić dodatkową prowadnice.

Przeznaczenie	Numery kat.
1 prowadnica montażowa (L = 1950 mm)	**08391**

Wyposażona w:
- dwa nastawialne zawiesia
- jedno połączenie do cokołu lub innej prowadnicy

Uwaga: *Aby stworzyć konfigurację jak na rysunku po lewej, należy zamówić:*
trzy prowadnice montażowe (08391 x 3)

DD381447

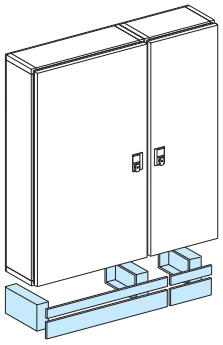

Cokół, H = 150 mm

Cokół jest instalowany w montowni lub na budowie, podnosi rozdzielnice w celu ochrony lub w celu ułatwienia wygięcia kabli wchodzących od dołu.
Kolor RAL7016.
Do jednej obudowy należy zamówić dwa kątowniki oraz jedną 600 mm osłonę cokołu. Do każdego przedziału lub rozszerzenia należy zamówić dodatkowy kątownik oraz jedną osłonę cokołu.

Przeznaczenie	Numery kat.
Kątowniki cokołu	**08392**
Osłona cokołu , W = 600 mm (do obudowy)	**08393**
Osłona cokołu , W = 300 mm (do przedziału)	**08394**

Uwaga: *Aby stworzyć konfigurację jak na rysunku po lewej, należy zamówić:*
trzy kątowniki (08392 x 3)
jedną osłonę cokołu, W = 600 mm (08393)
jedną osłonę cokołu, W = 300 mm (08394).

DD381448

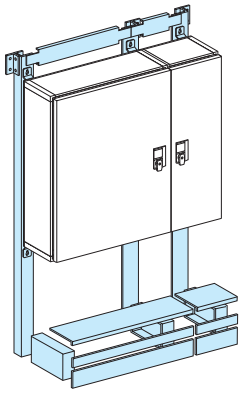

Wsporniki przyścienne

Rozdzielnica może być montowana na wspornikach w montowni lub na budowie. Dwa zawiesia naścienne zapobiegają przewróceniu się rozdzielnicy.
Kolor RAL7016.

Przeznaczenie	Numery kat.
1 prowadnica montażowa (L = 1950 mm)	**08391**
1 kątowniki cokołu	**08392**
Osłona cokołu , W = 600 mm (do obudowy)	**08393**
Osłona cokołu , W = 300 mm (do przedziału)	**08394**

Uwaga: *Aby stworzyć konfigurację jak na rysunku po lewej, należy zamówić*

DD381449

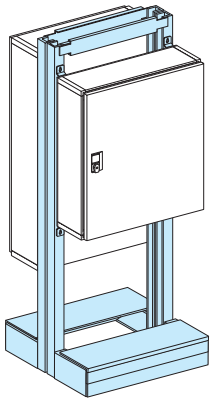

Wsporniki wolnostojące

Wsporniki wolnostojące pozwalają na zawieszenie dwóch obudów naściennych plecami do siebie. Rozdzielnica może stanąć gdziekolwiek. Może być przykręcona do podłogi oraz przenoszona w inne miejsce za pomocą oczek do podnoszenia (08396). Może być wyposażona w jedną lub więcej obudów z gniazdami Schneider Electric.
Kolor RAL7016

Przeznaczenie	Numery kat.
1 prowadnica montażowa (L = 1950 mm)	**08391**
1 kątowniki cokołu	**08392**
Osłona cokołu , W = 600 mm (do obudowy)	**08393**
Osłona cokołu , W = 300 mm (do przedziału)	**08394**

Uwaga: *Aby stworzyć konfigurację jak na rysunku po lewej, należy zamówić:*
cztery prowadnice montażowe (08391 x 4) cztery kątowniki (08392 x 4)
dwie osłony cokołu, W = 600 mm (08393 x 2).