10
Końcówki do lutowania lub przykręcania



ERGOM®



KOŃCÓWKI DO LUTOWANIA LUB PRZYKRĘCANIA

	Typ	Pokrycie	Przekrój [mm^2]	Zacisk [M]	Do lutowania	Śrubowa	Wykonanie	Strona
	**B311**	x	2,5÷150	4÷16	x	-	BN	164
	**KSD**	x	6÷25	6÷10	-	x	-	164
	**KSC**	x	25÷300	6÷20	-	x	-	165

Końcówki oczkowe do lutowania B311

Materiał Cu.
Pokrycie cynowane galwanicznie.
Wykonanie BN-70/0321-09.



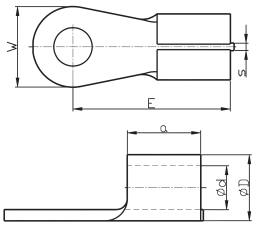

Typ	Art. nr	Przekrój	Wymiary [mm]						Opak. [szt.]	Masa opak. [kg]
		[mm²]	d	D	s	a	E	W		
B311 2,5/4	E14KI-03010100100	2,5	2,3	3,3	1,0	8	18	10	100	0,07
B311 4/4	E14KI-03010100200	4	3,0	4,6	1,0	8	18	10	100	0,13
B311 6/5	E14KI-03010100300	6	3,6	5,6	1,0	11	23	12	100	0,25
B311 6/6S[1)]	E14KI-03010100410									0,27
B311 10/6S[1)]	E14KI-03010100500	10	4,5	6,7	1,5	12	27	14	100	0,42
B311 10/8S[1)]	E14KI-03010100600									0,39
B311 16/6	E14KI-03010100700	16	5,5	8,5	1,5	12	27	14	100	0,63
B311 16/8S[1)]	E14KI-03010100800									0,60
B311 25/6	E14KI-03010100900	25	7,0	10,6	1,5	12	27	14	100	0,90
B311 25/8S[1)]	E14KI-03010101000									0,83
B311 35/8	E14KI-03010101100	35	8,5	12,5	1,5	16	37	18	100	1,60
B311 35/10[1)]	E14KI-03010101200							22		1,70
B311 35/12S[1)]	E14KI-03010101300									1,65
B311 50/10	E14KI-03010101400	50	10,0	15,0	1,5	20	43	22	100	2,80
B311 50/12S[1)]	E14KI-03010101500									2,70
B311 70/10	E14KI-03010101600	70	12,0	18,0	1,5	20	43	22	100	3,90
B311 70/12S[1)]	E14KI-03010101700									3,80
B311 95/10	E14KI-03010101800	95	13,5	19,5	1,5	20	43	22	100	4,20
B311 95/12	E14KI-03010101900							28		4,00
B311 120/12	E14KI-03010102000	120	15,0	23,0	1,5	24	53	28	50	4,00
B311 120/16[1)]	E14KI-03010102100									
B311 150/12	E14KI-03010102200	150	17,0	25,0	1,5	24	53	28	50	4,60
B311 150/16[1)]	E14KI-03010102300									4,50

[1)] *Wielkości nie objęte normą BN*

Technologia montowania końcówek 166

Końcówki skręcane dwu-śrubowe oczkowe typu KSD

Materiał Cu.
Pokrycie cynowane galwanicznie.
Wkręt stal



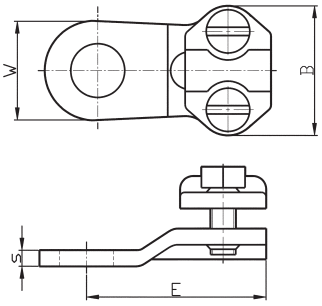

Typ	Art. nr	Przekrój	Wymiary [mm]				Śruba	Zacisk	Opak. [szt.]	Masa opak. [kg]
		[mm²]	s	B	E	W				
KSD 10/6	E14KI-01010100100	6÷10	2,0	18,0	23,0	15,0	M4x10	M6	10	0,15
KSD 10/8	E14KI-01010100201							M8		
KSD 10/10	E14KI-01010100301				24,0	16,0		M10		
KSD 16/6	E14KI-01010100400	10÷16	2,5	20,5	27,0	15,0	M5x12	M6	10	0,22
KSD 16/8	E14KI-01010100500							M8		
KSD 25/8	E14KI-01010100601	16÷25	3,0	25,0	30,0	15,0	M5x12	M8	10	0,29
KSD 25/10	E14KI-01010100700				31,0	16,5		M10		

Technologia montowania końcówek 166

Końcówki skręcane cztero-śrubowe oczkowe typu KSC

Materiał Cu.
Pokrycie cynowane galwanicznie.
Wkręt stal



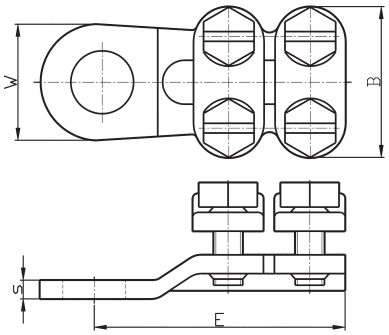

Typ	Art. nr	Przekrój	Wymiary [mm]				Śruba	Zacisk	Opak. [szt.]	Masa opak. [kg]
		[mm²]	s	B	E	W				
KSC 25/6	E14KI-01010200101	16÷25	3,0	22,5	36,0	18,5	M5x12	M6	10	0,41
KSC 25/8	E14KI-01010200201		2,4	22,0		18,0	M5x16	M8		
KSC 25/10	E14KI-01010200300							M10		
KSC 25/12	E14KI-01010200400							M12		
KSC 35/8	E14KI-01010200500	25÷35	3,0	24,0	38,5	18,5	M5x12	M8	10	0,444
KSC 35/10	E14KI-01010200601			24,5	42	21	M5x18	M10		
KSC 35/12	E14KI-01010200700							M12		
KSC 50/8	E14KI-01010200801	35÷50	3,5	28,0	46,0	19,0	M6x16	M8	10	0,70
KSC 50/10	E14KI-01010200901		3,2			22,0	M5x16	M10		
KSC 50/12	E14KI-01010201000							M12		
KSC 70/8	E14KI-01010201101	50÷70	4,0	31,0	51	23,5	M6x16	M8	10	1,0
KSC 70/10	E14KI-01010201201		3,0		49,5	23,0	M6x21	M10		
KSC 70/12	E14KI-01010201300							M12		
KSC 95/10	E14KI-01010201401	70÷95	3,0	35,0	57,0	23,5	M6x26	M10	10	1,2
KSC 95/12	E14KI-01010201500							M12		
KSC 120/10	E14KI-01010201601	95÷120	3,5	42,0	60,0	28,5	M8x30	M10	10	1,7
KSC 120/12	E14KI-01010201701							M12		
KSC 120/16	E14KI-01010201800							M16		
KSC 150/10	E14KI-01010201901	95÷150	5,0	42,0	61,0	30	M8x25	M10	10	2,0
KSC 150/12	E14KI-01010202001	120÷150	3,5	41,0	60,0	27,0	M8x30	M12	10	2,0
KSC 150/16	E14KI-01010202100							M16		
KSC 240/12	E14KI-01010202301	150÷240	4,0	44,0	65,0	30,0	M8x30	M12	10	2,7
KSC 240/16	E14KI-01010202400							M16		
KSC 240/20	E14KI-01010202500							M20		
KSC 300/12	E14KI-01010202701	185÷300	5,0	50,0	68,5	32,0	M8x30	M12	10	2,8
KSC 300/16	E14KI-01010202801							M16		
KSC 300/20	E14KI-01010202901			50,5	70,0	34,5		M20		

Technologia montowania końcówek 166

Technologia montowania końcówek

Materiał i pokrycie:

– końcówki: KSD; KSC; B311 – cynowane galwanicznie.
– wkręty: KSD; KSC: Cu – cynowane galwanicznie; stalowe – ocynkowane.

Zastosowanie:
Końcówki te stosujemy w celu przymocowania przewodu za pomocą zacisku śrubowego do: szyny zbiorczej, obudowy rozdzielnicy, zacisku aparatów i urządzeń elektrycznych itp.

Technologia montowania:
Końcówki: KSD; KSC montujemy na przewodach za pomocą zacisku śrubowego stanowiącego integralną część końcówki poprzez przykręcenia dwóch lub czterech wkrętów za pomocą wkrętaka lub klucza z odpowiednim momentem dokręcającym. Końcówki B311 lutujemy na przewodach (można je wstępnie zacisnąć na przewodzie).