Akcesoria połączeniowe
Drabinki kablowe

Numery katalogowe

Drabinki kablowe

DD381555

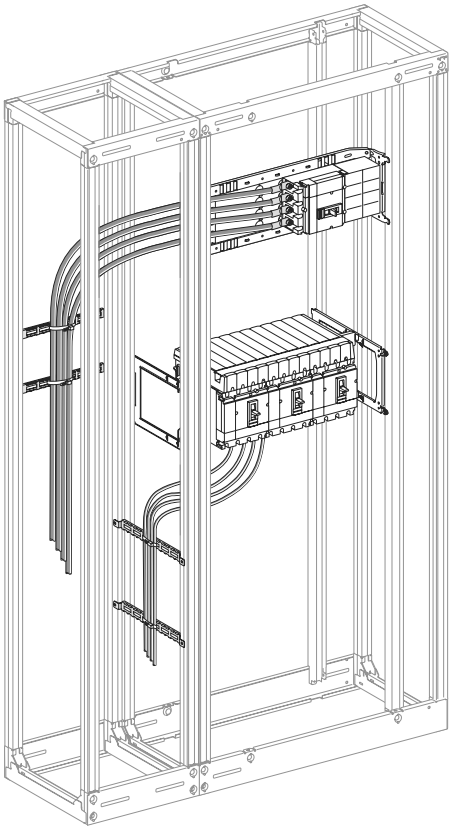

Drabinki kablowe wykorzystywane są do mocowania przewodów w przedziale kablowym.
Sprzedawane są w kompletach zawierających cztery sztuki, oraz elementy potrzebne do mocowania ich do konstrukcji.
Drabinki podłużne

Szerokość przedziału kablowego	Komplet czterech drabinek kablowych
W = 300 mm	**08773**
W = 400 mm	**08774**
W = 650 mm	**08776**
W = 800 mm	**08778**

DD381556

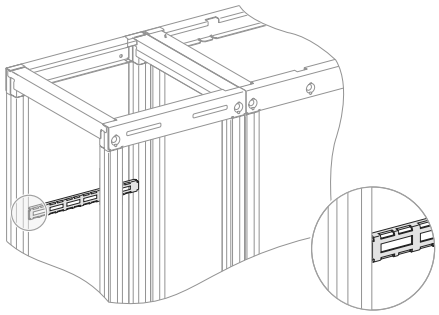

Drabinki boczne
Dostępne są w dwóch rozmiarach:
- o długości D = 400 mm do konstrukcji o głębokości 400 mm
- o długości D = 200 mm, dodawane do wsporników 400 mm, do konstrukcji o głębokości 650 mm.

Szerokość przedziału kablowego	Komplet czterech drabinek kablowych
D = 400 mm	**08794**
D = 600 mm	**08796 + 08794**

DD381557

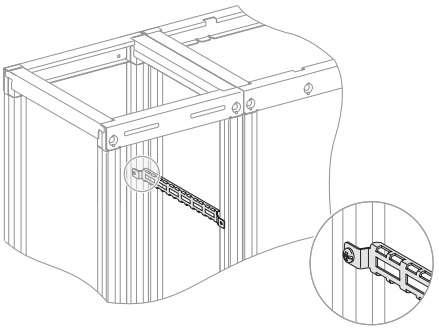

08794.

DD381638

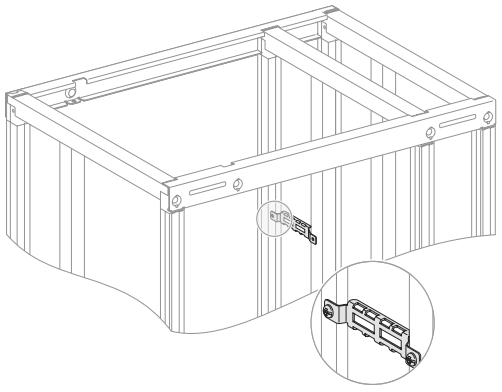

08796.

Akcesoria połączeniowe
Drabinki kablowe

Numery katalogowe

Poprzeczki uniwersalne

DD381316

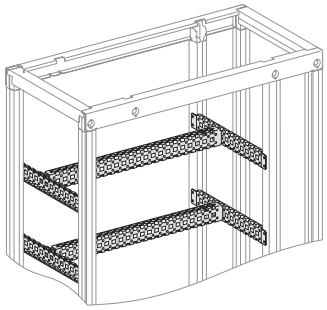

Poprzeczki podłużne
Komplet dwóch poprzeczek o długości L = 650 mm.
Mocowane bezpośrednio do konstrukcji (W = 650 mm lub 650 + 150 mm).
Mogą być również mocowane do poprzeczek bocznych.
Wykorzystywane są do mocowania przewodów zasilających.

Poprzeczki boczne
Mocowane bezpośrednio do konstrukcji.
Umożliwiają mocowanie poprzeczek podłużnych na dowolnej głębokości.
Dostępne są w dwóch rozmiarach:
■ komplet dwóch poprzeczek bocznych o długości L = 400 mm do konstrukcji o głębokości 400 mm
■ komplet dwóch poprzeczek bocznych o długości L = 200 mm, dodawany do poprzeczek 400 mm montowanych w konstrukcjach o głębokości 600 mm.
Mogą być również instalowane osobno.

Przeznaczenie		Nr katalogowy
Komplet dwóch poprzeczek bocznych	L = 400 mm	**03584**
	L = 200 mm	**03586**
Komplet dwóch poprzeczek podłużnych	L = 650 mm	**03587**