Multifix Modulo

Podtynkowe puszki instalacyjne







Usuwanie zatrzaskowej pokrywy puszki rozgałęźnej

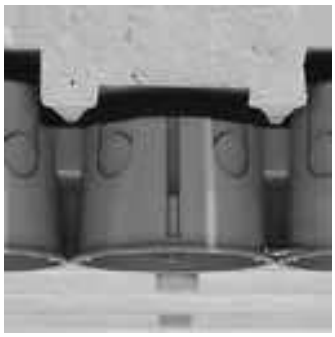

Złączone puszki, funkcja zatrzasku z przodu puszki



Połączenie puszek o różnych głębokościach. Zintegrowany łącznik zapewnia właściwą pozycję

Zastosowanie

Puszki podtynkowe do ścian murowanych. Do stosowania w budynkach mieszkalnych i przemysłowych.

Zalety:

- Duża sztywność puszki
- Zintegrowany łącznik oraz zatrzask pozwalający na mocne i stabilne łączenie puszek w rzędzie
- Do usunięcia osłabień nie są potrzebne narzędzia
- Brak ryzyka urazów - dokładnie wykonane osłabienia nie zostawiają ostrych krawędzi po usunięciu
- Osłabienia o różnych rozmiarach w jednej puszce
- Uniwersalne - dla osprzętu elektroinstalacyjnego 60 mm
- Pozwalają na instalację dowolnych kombinacji osprzętu elektroinstalacyjnego
- Dopasowująca się i funkcjonalna konstrukcja

Dane techniczne i materiałowe:

Materiał puszki	PP (polipropylen)
Gęstość	0,97 g/cm^3
Kolory	Zielony RAL 6001 (puszka) Biały RAL 9010 (pokrywa)
Stopień ochrony	IP30
Odporność ogniowa	650°C
Temperatura pracy	od -25°C do +60°C
Normy	PN-EN 60670-1

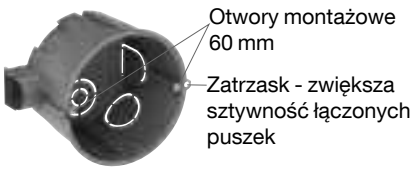

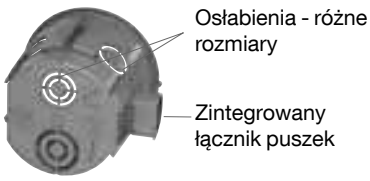

Puszki osprzętowe



	65x45			
Kolor	Numer katalogowy	Wymiary A/B/C [mm]	Ilość sztuk w opakowaniu	
■ zielony	**IMT35100**	81/46/71	200	

Pojedyncze, okrągłe puszki osprzętowe z ośmioma osłabieniami. Do ścian murowanych. Rozmiary osłabień: dwa Ø10 mm, trzy Ø16 mm i trzy Ø20 mm. Zintegrowany łącznik do łączenia dwóch i więcej puszek w rzędzie zapewnia właściwą pozycję również przy różnych wysokościach puszek. Stopień ochrony IP30.
Materiał: PP (polipropylen)



	65x60			
Kolor	Numer katalogowy	Wymiary A/B/C [mm]	Ilość sztuk w opakowaniu	
■ zielony	**IMT35101**	81/61/71	120	

Pojedyncze, okrągłe puszki osprzętowe z ośmioma osłabieniami. Do ścian murowanych. Rozmiary osłabień: dwa Ø10 mm, trzy Ø16 mm i trzy Ø20 mm. Zintegrowany łącznik do łączenia dwóch i więcej puszek w rzędzie zapewnia właściwą pozycję również przy różnych wysokościach puszek. Stopień ochrony IP30.
Materiał: PP (polipropylen)

Okrągłe puszki rozgałęźne



	70x40			
Kolor	Numer katalogowy	Wymiary A/B/C [mm]	Ilość sztuk w opakowaniu	
■ zielony	**IMT35120**	Ø80/43	175	

Okrągła puszka rozgałęźna z ośmioma osłabieniami, z białą, zatrzaskową pokrywą. Do ścian murowanych. Rozmiary osłabień: dwa Ø10 mm, trzy Ø16 mm i trzy Ø20 mm. Stopień ochrony IP30.
Materiał: PP (polipropylen)



	100x50			
Kolor	Numer katalogowy	Wymiary A/B/C [mm]	Ilość sztuk w opakowaniu	
■ zielony	**IMT35121**	Ø107/51	84	

Okrągła puszka rozgałęźna z dwunastoma osłabieniami, z białą, zatrzaskową pokrywą. Do ścian murowanych. Rozmiary osłabień: dwa Ø16 mm, cztery Ø20 mm i sześć Ø25 mm. Stopień ochrony IP30.
Materiał: PP (polipropylen)

Kwadratowa puszka rozgałęźna



	100x100x50			
Kolor	Numer katalogowy	Wymiary A/B/C [mm]	Ilość sztuk w opakowaniu	
■ zielony	**IMT35122**	112/51/112	72	

Kwadratowa puszka rozgałęźna z 28 osłabieniami, z białą pokrywą mocowaną śrubowo. Do ścian murowanych. Rozmiary osłabień: osiem Ø16 mm, dziesięć Ø20 mm i osiem Ø30 mm. Stopień ochrony IP30.
Materiał: PP (polipropylen)

Treść niniejszego Katalogu nie stanowi oferty w rozumieniu Kodeksu Cywilnego. Ceny podane są w PLN bez podatku VAT i są to jedynie ceny orientacyjne. W celu otrzymania aktualnej oferty prosimy o kontakt z naszym przedstawicielem handlowym.

Wymiary, mm

IMT35100
IMT35101

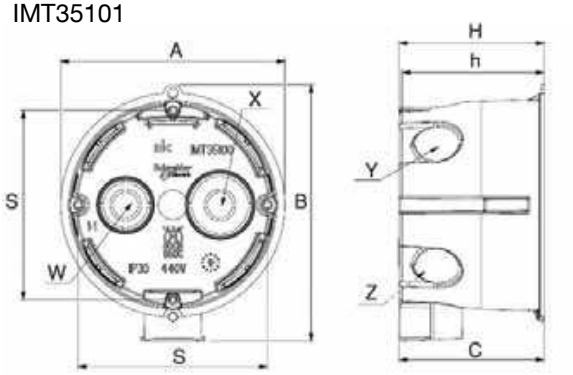

	A	B	H	h	C	S	W	X	Y	Z
IMT35100	Ø71	81	46	45	46	60	10/16	10/20	2x16	2x20
IMT35101	Ø71	81	60	59	46	60	10/16	10/20	2x16	2x20

IMT35120
IMT35121

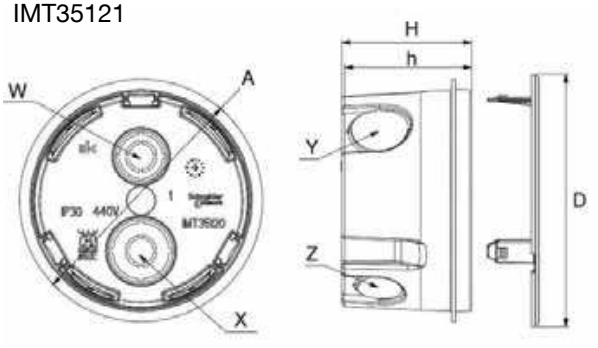

	A	H	h	D	W	X	Y	Z
IMT35120	Ø77	41	40	Ø80	10/16	10/20	2x20	2x16
IMT35121	Ø102	49.5	48	Ø107	16/25	16/25	4x25	4x20

IMT35122

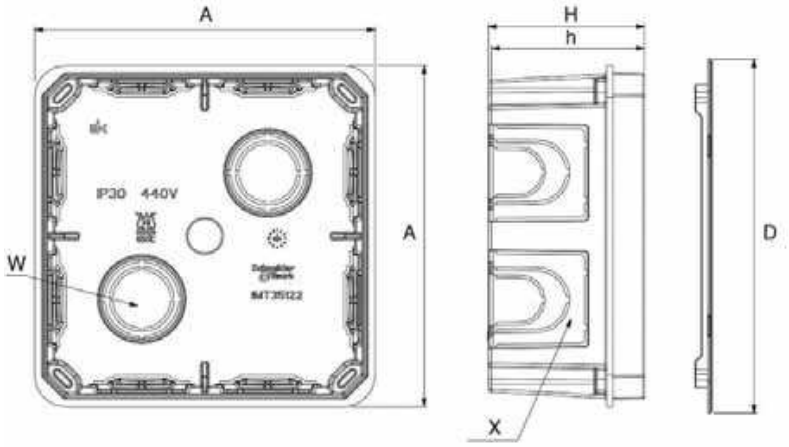

	A	H	h	D	W	X
IMT35122	108	49.5	48	112	2x20/25	8x16/20/30