listwy kablowe LN Polam-Suwałki
puszki natynkowe

Pak.	Nr ref.	
		Puszki natynkowe pojedyncze o budowie modułowej Puszki natynkowe dostarczane są w wersji pojedynczej. Modułowa budowa tych puszek umożliwia zbudowanie puszki podwójnej, potrójnej itd. poprzez łączenie ze sobą elementów puszki pojedynczej. Puszki natynkowe pojedyncze służą do montażu osprzętu wykonanego w technologii podtynkowej (rozstaw otworów mocujących 60 mm), przy użyciu ramki pojedynczej o wymiarach pomiędzy 70 x 70 mm a 87 x 87 mm, w standardzie Mosaic przy użyciu ramki pojedynczej. W przypadku puszki podwójnej, potrójnej itd. do montażu osprzętu podtynkowego lub osprzętu w standardzie Mosaic należy stosować odpowiednie ramki podwójne, potrójne itd.
10	3300 16	Puszka modułowa pojedyncza do montażu natynkowego
		Łączniki puszek Prawidłowy montaż puszek modułowych z listwami LN wymaga stosowania łączników puszek.
50	3300 14	Łącznik do montażu puszki na końcu listwy współpracujący z listwami o wymiarach: 20 x 10, 35 x 10, 40 x 16
50	3300 24	Łącznik do montażu puszki na końcu listwy współpracujący z listwami o wymiarach: 16 x 16, 25 x 16, 40 x 16
50	3300 34	Łącznik do montażu puszki na końcu listwy współpracujący z listwami o wymiarach: 40 x 25
10	3300 15	Łącznik do montażu puszki wzdłuż listwy współpracujący z listwami o wymiarach: 20 x 10, 35 x 10, 16 x 16, 25 x 16, 40 x 16, 50 x 20, 60 x 20, 40 x 25
		Puszki przylistwowe pojedyncze i podwójne Puszki przylistwowe pojedyncze służą do montażu osprzętu, w technologii podtynkowej (rozstaw otworów mocujących 60 mm), przy użyciu ramki pojedynczej o wymiarach między 80 x 80 mm a 85 x 85 mm, w standardzie Mosaic przy użyciu ramki pojedynczej. Puszki przylistwowe podwójne służą do montażu osprzętu wykonanego w technologii podtynkowej (rozstaw otworów mocujących 60 mm), przy użyciu ramki podwójnej o wymiarach w granicach 85 x 157 mm, w standardzie Mosaic przy użyciu ramki podwójnej.
5	3300 64	Puszka przylistwowa pojedyncza do montażu osprzętu współpracująca z listwami LN 50x20.1 i LN 50x20.2
10	3300 65	Puszka przylistwowa podwójna do montażu osprzętu współpracująca z listwami LN 50x20.1 i LN 50x20.2

■ Wymiary zewnętrzne puszek



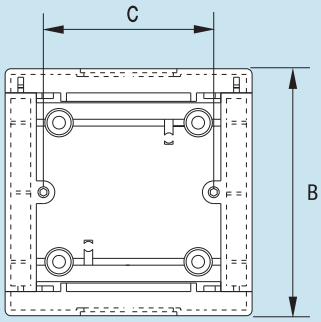

Puszka modułowa pojedyncza nr ref. 3300 16

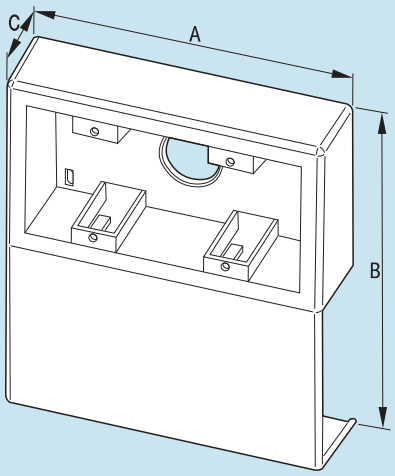

Puszka przylistwowa podwójna

Puszka		Wymiary [mm]		
Nr ref.	**Nazwa**	**A**	**B**	**C**
3300 64	Puszka przylistwowa pojedyncza	97	152	44
3300 65	Puszka przylistwowa podwójna	166	152	44
3300 16	Puszka modułowa pojedyncza	42,5	87	60