III.1. Dławnice kablowe z tworzywa i akcesoria

III.1. Plastic cable glands and accessories

III.1. Пластиковые кабельные вводы и аксессуары

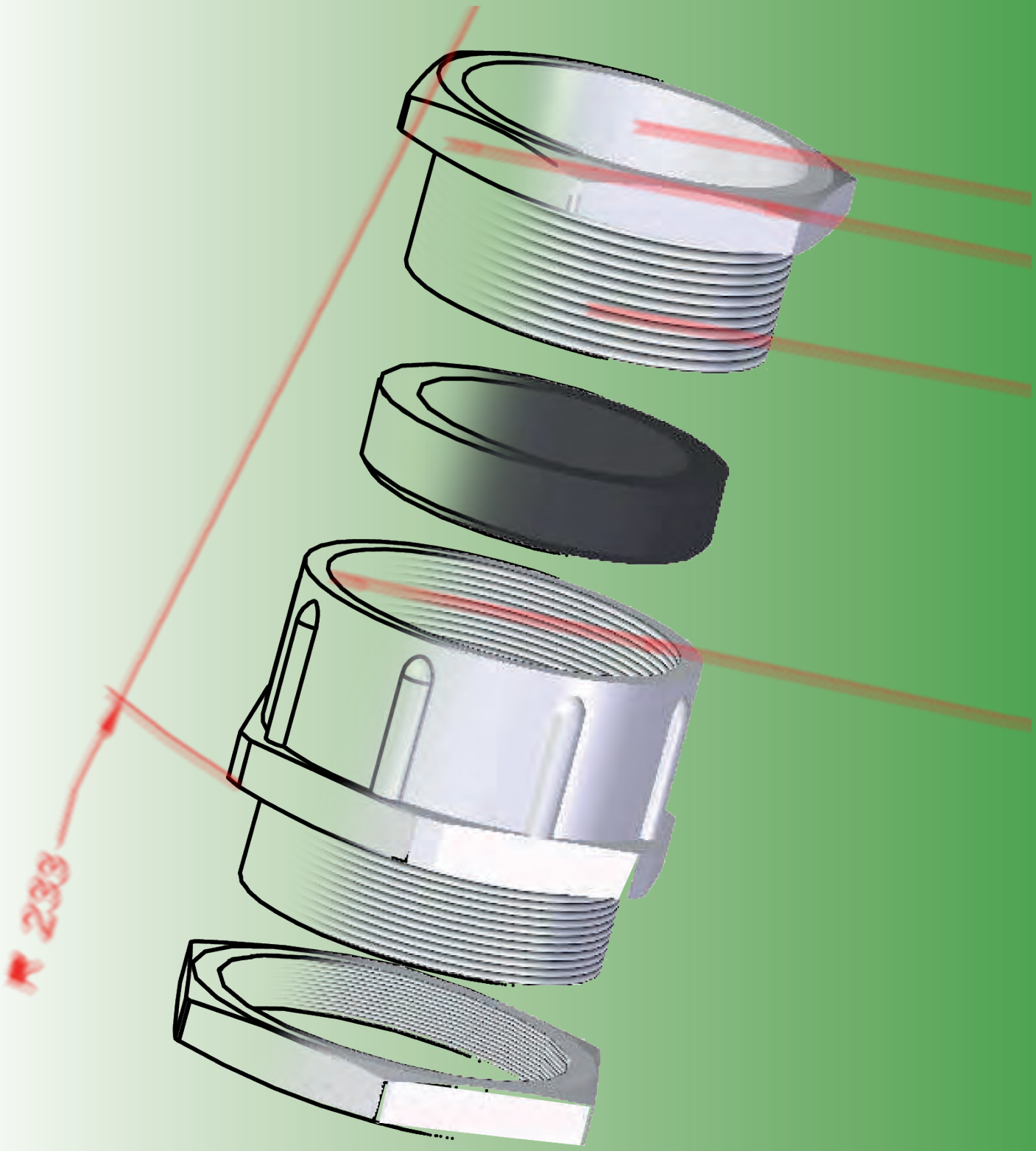

	Typ Type Тип	Rodzaj gwintu / Thread type / Вид резьбы PG	M	G			Stopień ochrony Protection class Степень защиты	Strona Page Страница
	DP...	√	-	-	3,00 ÷ 42,50	-20 ÷ +80	IP 54	145
	DW... RM	-	√	-	3,00 ÷ 44,00	-20 ÷ +80	IP 66	146
	DW... R	√	-	-	3,00 ÷ 44,00	-20 ÷ +80	IP 66	147
	DP-EN... HM	-	√	-	3,00 ÷ 44,00	-30 ÷ +80	IP 68	148
	DP... H	√	-	-	3,50 ÷ 52,00	-30 ÷ +80	IP 68	149
	DP-EN... HM	-	√	-	3,00 ÷ 44,00	-30 ÷ +80	IP 68	148
	DP... HML	-	√	-	5,00 ÷ 18,00	-30 ÷ +80	IP 68	150
	DP... ZM	-	√	-	5,00 ÷ 38,00	-30 ÷ +80	IP 68	152
	DP... Z	√	-	-	3,00 ÷ 43,00	-30 ÷ +80	IP 68	153
	OD...PM		√		3,00÷18,00	-20÷80	IP 68	154
	OD...P	√			3,00÷18,00	-20÷80	IP 68	155
	KD... M	-	√	-	8,00 ÷ 25,00	-20 ÷ +80	IP 68	156
	KD...	√	-	-	8,00 ÷ 25,00	-20 ÷ +80	IP 68	157
	KD... M	-	√	-	8,00 ÷ 25,00	-20 ÷ +80	IP 68	156
	KDD... M	-	√	-	4,00 ÷ 25,00	-20 ÷ +80	IP 68	158
	KDD...	√	-	-	4,00 ÷ 25,00	-20 ÷ +80	IP 68	159

	Typ Type Тип	Gwint zewnętrzny External thread Наружная резьба		Gwint wewnętrzny Internal thread Внутренняя резьба			Strona Page Страница
	DR M/M	M 16 ÷ M 63		M 12 ÷ M 50	24 ÷ 68	-30 ÷ +80	160
	DR PG/PG	P 9 ÷ P 48		P 7 ÷ P 36	19 ÷ 65	-30 ÷ +80	161
	DA M/PG	M 12 ÷ M 63		P 7 ÷ P 48	15 ÷ 65	-30 ÷ +80	162
	DA PG/M	P 7 ÷ P 29		M 12 ÷ M 40	15 ÷ 45	-30 ÷ +80	163
	DA M/M	M 12 ÷ M 32		M 16 ÷ M 40	20 ÷ 45	-30 ÷ +80	164
	DA PG/PG	P 7 ÷ P 29		P 9 ÷ P 36	19 ÷ 55	-30 ÷ +80	165
	DZ...M	M 12 ÷ M 63		-	15 ÷ 67	-30 ÷ +80	166
	DZ	P 7 ÷ P 48		-	15 ÷ 64	-30 ÷ +80	167
	N...M	M 12 ÷ M 63		-	18 ÷ 80	-30 ÷ +80	168
	N...H	P 7 ÷ P 48		-	15 ÷ 67	-30 ÷ +80	169
	UUPE	P 7÷ P 48 M 10 ÷ M 110 G 2½÷G 4	-	-	-	-40 ÷ 100	170
	PGS	P 7 ÷ P 48 M 10 ÷ M 63	-	-	-	- 70 ÷ 250	171

Mocowanie dławnicy w otworze gwintowanym

Może być stosowany w przypadku, gdy obudowa (ścianka) skrzynki lub szafy wykonana jest z materiału grubszego niż wymagana grubość nakrętki. Typowym przykładem takiego mocowania są dławnice zamocowane w skrzynkach żeliwnych. Oczywiście otwór musi być odpowiednio nagwintowany. Aby uzyskać określony stopień ochrony należy zastosować pod nakrętką odpowiednią uszczelkę. Przy doborze uszczelki należy zwracać uwagę zarówno na jej wymiary jak i dopuszczalną temperaturę pracy. Zespół dławnica – uszczelka może pracować w takich temperaturach jak jej najmniej wytrzymały element (najczęściej gumowa uszczelka). Przy wszystkich naszych wyrobach są podane dopuszczalne zakresy temperatur.

Fixing the gland in a threaded hole

Applicable in case when the enclosure (wall) of the box or cabinet is made of a material which is thicker than nut thickness required. Typical examples of such fixing are glands placed in cast iron boxes. Of course the bore must be threaded respectively. To achieve the protection class specified, a relevant seal must be used under the nut. When selecting the seal attention has to be paid both to its size and permissible working temperature. The gland – and – seal set can operate at such temperatures as its least resistant element (usually a rubber seal). For all our products the permissible temperature ranges are given.

Крепление сальника в резьбовом отверстии

Применяется в случае когда корпус (стенка) коробки или шкафа выполнена из материала толще требуемой толщины гайки. Типичным примером такого крепления являются сальники закреплённые в чугунных коробках. Конечно отверстие следует соответствующим образом нарезать. Для того, чтобы получить определённую степень защиты следует установить под гайкой соответствующую уплотнительную прокладку. Подбирая уплотнительную прокладку следует обратить внимание как на её размер так и на допустимую рабочую температуру. Блок сальник-уплотнительная прокладка может работать при таких температурах как его наименее прочный элемент (чаще всего резиновая прокладка). При всех наших изделиях указаны допустимые температурные интервалы.

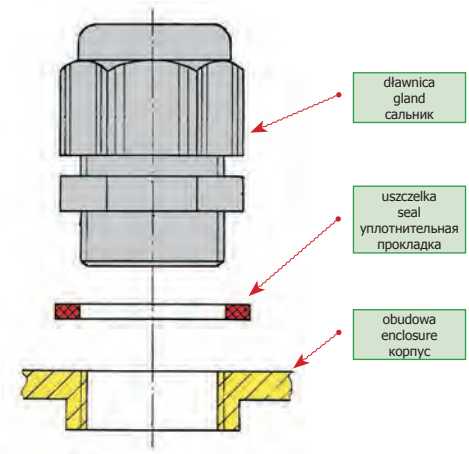

Mocowanie dławnicy w otworze przelotowym

Stosowany w przypadku gdy obudowa (ścianka) szafy lub skrzynki jest tak cienka, że uniemożliwia wkręcenie dławnicy. Dławnica mocowana jest do obudowy przy pomocy nakrętki. Średnice otworów dla określonych gwintów podano na stronie 3/82. Aby uzyskać określony stopień ochrony należy zastosować pod nakrętką odpowiednią uszczelkę. Przy doborze uszczelki należy zwracać uwagę zarówno na jej wymiary jak i dopuszczalną temperaturę pracy. Zespół dławnica – uszczelka może pracować w takich temperaturach jak jej najmniej wytrzymały element (najczęściej gumowa uszczelka).
Przy wszystkich naszych wyrobach są podane dopuszczalne zakresy temperatur.

Fixing the gland in a through-bore

Used in case when the enclosure (wall) of the cabinet or box is too thin to enable the gland to be screwed-in. The gland is a attached to the enclosure by means of the nut. The bore diameters for particular threads are given on page 3/82. When selecting the seal attention has to be paid both to its size and permissible working temperature. The gland – seal set can operate at such temperature as its least resistant element (usually a rubber seal).
For all our products the permissible temperature range is given.

Крепление сальника в проходном отверстии

Применяется в случае, когда корпус (стенка) шкафа или коробки так тонкая, что делает невозможным ввинчение сальника. Сальник крепится к корпусу при помощи гайки. Диаметры отверстий для определённых резьб указаны на странице 3/82. Для того, чтобы достичь определённой степени защиты следует установить под гайкой соответствующую уплотнительную прокладку. Подбирая уплотнительную прокладку, следует обратить внимание, как на её размер, так и на допустимую рабочую температуру. Блок сальник – уплотнительная прокладка может работать при таких температурах как его наименее прочный элемент (чаще всего резиновая прокладка).
При всех наших изделиях указаны допустимые температурные диапазоны.

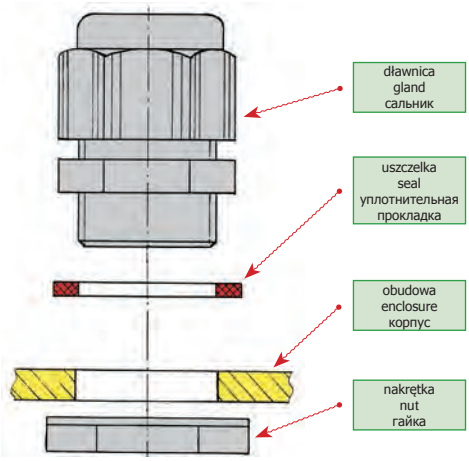

Dławnica izolacyjna z tworzywa sztucznego standard, dławnica IP54

Przeznaczona do stosowania w przemysłowych instalacjach elektrycznych. Prosta budowa i związana z nią niska cena pozwalają na stosowanie tej dławnicy wszędzie tam, gdzie nie są wymagane wysokie stopnie ochrony. Wykonana z wysokiej jakości materiału nie zmienia swoich właściwości i koloru z upływem czasu. Pozwala to na zachowanie estetycznego wyglądu instalacji przez cały czas eksploatacji.

Plastic insulating gland, standard gland IP54

Intended for application in industrial electrical systems. Its simple structure and resulting from it low price enables this gland to be used in all cases where high IP's are not required.
Made of a high quality material, it doesn't change its properties and colour after a long time. Thus an aesthetic appearance of the wiring system can be kept during the whole period of operation.

Изоляционный пластмассовый сальник standard, сальник IP54

Предназначен для применения в промышленных электропроводках. Простая конструкция и низкая цена позволяют использовать этот сальник везде там, где не требуются высокие степени защиты. Выполненный из высококачественного материала не меняет своих свойств и цвета с течением времени. Это позволяет сохранить эстетический вид в течение всего эксплуатационного периода.

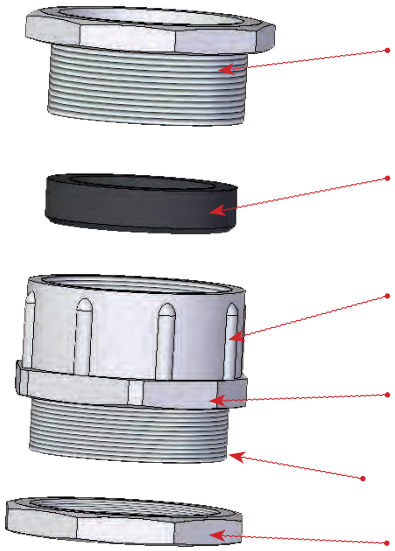

Nakrętka mocująca przewód - dokręcenie nakrętki powoduje zaciśnięcie uszczelki a w rezultacie uszczelnienie i mechaniczne zamocowanie przewodu w dławnicy.	**Cable fixing nut -** tightening the nut results in clamping the seal and thus sealing and mechanical fixing the cable in the gland.	**Гайка крепящая провод -** завинчивание гайки вызывает зажим уплотнительной прокладки и вследствие этого уплотнение и механическое закрепление провода в сальнике.
Uszczelka z uplastycznionego PCV lub specjalnej gumy - zapewnia uszczelnienie przewodu w dławnicy i nie powoduje uszkodzenia izolacji przewodu. Przy wyższych wymaganiach temperaturowych uszczelki wykonuje się z innych materiałów.	**Seal of plastified PVC or special rubber** - nsures sealing of the cable in the gland and doesn't cause any damage to the cable insulation. In case of higher temperature requirements the seals are made of different materials.	**Уплотнительная прокладка из пластицированного ПВХ или спецрезины** - обеспечивает уплотнение провода в сальнике и не вызывает повреждения изоляции провода. В случае высших температурных требований уплотнительные прокладки выполняются из другого рода материалов.
Korpus - wykonany z poliamidu lub polistyrolu o dużej odporności na uszkodzenia mechaniczne i czynniki agresywne występujące w instalacjach przemysłowych.	**Body -** made of polyamide or polystyrol of high resistance to mechanical damages and aggressive media occurring in industrial wiring systems.	**Корпус -** выполненный из полиамида или полистирола с большой стойкостью к механическим повреждениям и агрессивным факторам присутствующих в промышленных установках.
Powierzchnia stykowa korpusu - może mieć pierścienie uszczelniające. Nie potrzebuje wówczas dodatkowej uszczelki.	**Body contact surface -** can have sealing rings and consequently no additional seal is needed.	**Контактная поверхность корпуса -** может иметь уплотнительные кольца. Тогда не нужна добавочная уплотнительная прокладка.
Nagwintowana część korpusu - oferowane z różnymi rodzajami i długościami gwintów.	**Threaded part of body -** offered in a wide variety of thread types and lengths.	**Резьбовая часть корпуса -** в предложении – разные виды и длины резьбы.
Nakrętka mocująca - służy do mocowania dławnicy w otworze nie gwintowanym.	**Fixing nut -** used to fix a gland in a unthreaded bore.	**Крепящая гайка -** служит для крепления сальника в нерезьбовом отверстии.

Dławnica izolacyjna z tworzywa sztucznego, dławnica IP66

Przeznaczona do stosowania w przemysłowych instalacjach elektrycznych. Znajduje zastosowanie wszędzie tam, gdzie jest wymagany wysoki stopień ochrony (w instalacjach narażonych na oblewanie wodą).
Wykonana z wysokiej jakości materiału nie zmienia swoich właściwości i koloru z upływem czasu. Pozwala to na zachowanie estetycznego wyglądu instalacji przez cały czas eksploatacji.

Plastic insulating gland, gland IP66

Intended for applications in industrial electrical systems. Suitable where high protection degree is required (in wiring systems exposed to water spilling).
Made of a high quality material, doesn't change its properties and colour after a long time. Thus an aesthetic appearance of the wiring system can be kept during a whole operation period.

Изоляционный пластмассовый сальник, сальники IP66

Применяется в промышленных электроустановках. Используется везде там, где необходима высокая степень защиты (в установках подверженных водному обливу). Выполненный из высококачественного материала не меняет своих свойств и цвета с течением времени. Это позволяет сохранить эстетический вид установки в течение всего эксплуатационного периода.

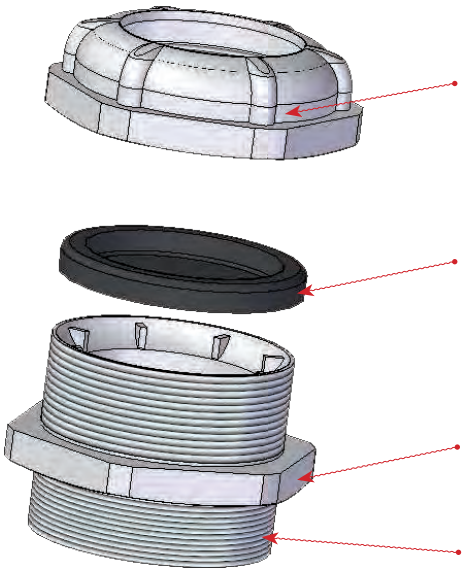

Nakrętka mocująca przewód - dokręcenie nakrętki powoduje zaciśnięcie uszczelki a w rezultacie uszczelnienie i mechaniczne zamocowanie przewodu w dławnicy.	**Cable fixing nut -** tightening the nut results in clamping the seal and thus sealing and mechanical fixing the cable in the gland.	**Гайка крепящая провод -** завинчивание гайки вызывает зажим уплотнительной прокладки и вследствие этого уплотнение и механическое закрепление провода в сальнике.
Uszczelka z uplastycznionego PCV lub specjalnej gumy - zapewnia uszczelnienie przewodu w dławnicy i nie powoduje uszkodzenia izolacji przewodu. Przy wyższych wymaganiach temperaturowych uszczelki wykonuje się z innych materiałów.	**Seal of plastified PVC or special rubber** - ensures sealing of the cable in the gland and doesn't cause any damage to the cable insulation. In case of higher temperature requirements the seals are made of different materials.	**Уплотнительная прокладка из пластицированного ПВХ или спецрезины** - обеспечивает уплотнение провода в сальнике и не вызывает повреждения изоляции провода. В случае высших температурных требований уплотнительные прокладки выполняются из другого рода материалов.
Korpus - wykonany z poliamidu lub polistyrolu o dużej odporności na uszkodzenia mechaniczne i czynniki agresywne występujące w instalacjach przemysłowych.	**Body -** made of polyamide or polystyrol of high resistance to mechanical damages and aggressive media occurring in industrial wiring systems.	**Корпус -** выполненный из полиамида или полистирола с большой стойкостью к механическим повреждениям и агрессивным факторам присутствующих в промышленных установках.
Nagwintowana część korpusu - oferowane z różnymi rodzajami i długościami gwintów.	**Threaded part of body -** offered in a wide variety of thread types and lengths.	**Резьбовая часть корпуса -** в предложении – разные виды и длины резьбы.

Dławnica izolacyjna z tworzywa sztucznego, dławnica IP68

Przeznaczona do stosowania w przemysłowych instalacjach elektrycznych. Chroni całkowicie wnętrze urzadzenia elektrycznego przed przedostaniem się wody. Stosuje sie w instalacjach narażonych na zalanie wodą
do 1 m. Przy starannym montażu zapewnia absolutną szczelność do 30 m słupa wody.
Wykonana z wysokiej jakości materiału nie zmienia swoich właściwości i koloru z upływem czasu. Pozwala to na zachowanie estetycznego wyglądu instalacji przez cały czas eksploatacji.

Plastic insulating gland, gland IP68

Intended for applications in industrial electrical systems. It protects entirely the inside of an electrical device against water penetration. Suitable for wiring systems exposed to water flood up to 1 m. If carefully installed it provides absolute tightness up to 30 m water column.
Made of a high quality material, it doesn't change its properties and colour after a long time. Thus an aesthetic appearance of the wiring system can be kept during the whole operation period.

Изоляционный пластмассовый сальник, сальники IP68

Применяется в промышленных электроустановках. Полностью предохраняет внутреннюю часть электроустановки от проникновения воды. Применяется в установках подверженных обливу водой до 1 м. Если он тщательно смонтирован обеспечивает тогда абсолютную плотность до 30 м водяного столба.
Выполненный из высококачественного материала не меняет с течением времени своих свойств и цвета. Это позволяет сохранить эстетический вид установки в течение всего эксплуатационного периода.

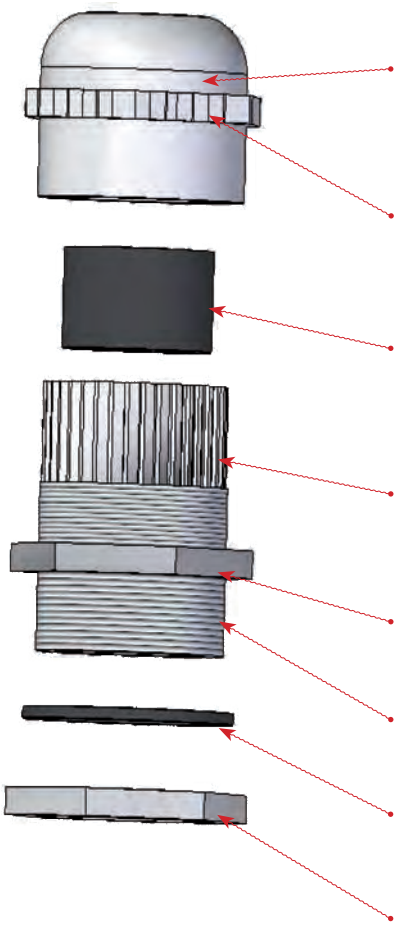

Nakrętka mocująca przewód dokręcenie nakrętki powoduje dociśnięcie skrzydełek do uszczelki. W efekcie uzyskujemy dokładne i bezszczelinowe przyleganie uszczelki do przewodu. Tak uzyskuje się stopień ochrony IP68.	**Nut for fixing cable** tightening the nut results in pressing wings to the seal. As a result we get an accurate and slotless adherence of the seal to the cable. Thus IP68 protection class is provided.	**Гайка крепящая провод** завинчивание гайки вызывает прижим барашков к уплотнительной прокладке. В результате получаем точное бесщелевое прилегание уплотнительной прокладки к проводу. Таким образом можно достичь степени защиты IP68.
Żebrowanie na nakrętce - w dławnicach typu ...Z nakrętka na wewnętrznej części posiada drobne żebrowanie. Zaczepia ono o skrzydełka i zabezpiecza nakrętkę przed odkręceniem pod wpływem drgań mechanicznych.	**Ribbing on nut -** in ...Z type glands the nut has fine ribbing on its inner part. It catches the wings and protects the nut against unscrewing by mechanical vibrations.	**Рёбра на гайке -** в сальниках типа ...Z на внутренней части гайка имеет мелкие рёбра. Зацепляют они за барашки и предохраняют гайку от отвёртывания при воздействии механических колебаний.
Uszczelka - wykonana ze specjalnej gumy. Po zaciśnięciu skrzydełek dolega ściśle do przewodu. Dzieki temu uzyskuje się wysoką szczelność unikając niebezpieczeństwa uszkodzenia izolacji przewodu.	**Seal -** made of a special rubber. After clamping the wings it adheres closely to the cable. As a result high tightness is provided without the risk of any damage to the cable insulation.	**Уплотнительная прокладка -** выполнена из спецрезины. После зажима барашков плотно прилегает к проводу. Благодаря этому можно добиться высокой плотности избегая при этом опасности повреждения изоляции провода.
Skrzydełka w korpusie dławnicy - dociskane nakrętką zaciskają na przewodzie gumową uszczelkę. To właśnie współpraca nakrętki, skrzydełek i uszczelki daje wysoki stopień ochrony.	**Lamells in gland body -** if pressed by the nut they clamp the rubber seal to the cable. Thus the co-operation of the nut, wings and seal results in a high protection degree.	**Барашки в корпусе сальника -** прижимаемые гайкой зажимают на проводе резиновую прокладку. Именно взаимодействие гайки, барашков и уплотнительной прокладки гарантирует высокую степень защиты.
Korpus - wykonany z poliamidu o dużej odporności na uszkodzenia mechaniczne i czynniki agresywne występujące w instalacjach przemysłowych.	**Body -** made of polyamide of a high resistance to mechanical damages and aggressive media occurring in industrial wiring systems.	**Корпус -** выполненный из полиамида с большой стойкостью к механическим повреждениям и агрессивным фактором присутствующим в промышленных установках.
Nagwintowana część korpusu - oferowane z różnymi rodzajami i długościami gwintów.	**Threaded part of body -** offered in a wide variety of thread types and lengths.	**Резьбовая часть корпуса -** в предложении – разные виды и длины резьбы.
Uszczelka pod nakrętkę - aby uzyskać określony stopień ochrony należy zastosować pod nakrętką odpowiednią uszczelkę.	**Seal for a nut -** in order to achieve the protection class specified, a relevant seal must be used under the nut.	**Уплотнительная прокладка под гайку -** для достижения определённой степени защиты следует установить под гайкой соответствующую уплотнительную прокладку.
Nakrętka mocująca - służy do mocowania dławnicy w otworze nie gwintowanym.	**Fixing nut -** used to fix a gland in a unthreaded bore.	**Крепящая гайка -** служит для крепления сальника в нерезьбовом отверстии.

Zastosowanie reduktora DR i adaptera DA

Zastosowanie redukcji pozwala na zastosowanie mniejszej dławnicy niż to wynika ze średnicy wywierconego otworu. Stosuje się np. przy wymianie przewodów na przewody o mniejszej średnicy. Zastosowanie adaptera pozwala na wykorzystanie większej dławnicy niż to wynika ze średnicy wywierconego otworu.
Redukcję lub adapter mocuje się do obudowy wkręcając ją w nagwintowany otwór lub mocując nakrętką. Dławnicę zawsze wkręca się w redukcję lub adapter.
Aby uzyskać określony stopień ochrony należy zastosować pod nakrętką odpowiednią uszczelkę.
Przy doborze uszczelki należy zwracać uwagę zarówno na jej wymiary jak i dopuszczalną temperaturę pracy. Zespół dławnica – uszczelka może pracować w takich temperaturach jak jej najmniej wytrzymały element (najczęściej gumowa uszczelka). Przy wszystkich naszych wyrobach są podane dopuszczalne zakresy temperatur.

Application of reducer DR and adapter DA

The use of the reducer enables to apply a smaller gland than it results from the bored hole diameter. It is used e.g. at replacing cables with cables of smaller diameter. The use of adapter enables to utilize a larger gland than it results from the hole diameter.
The reducer or adapter is fixed to the structure by screwing in a threaded hole or by fastening with a nut. The gland is always screwed in the reducer or adapter.
In order to achieve the protection class specified, a relevant seal must be used under the nut.
When selecting the seal attention has to be paid both to its size and permissible working temperature. The gland – seal set can operate at such temperature as its least resistant element (usually rubber seal).
For all our products the permissible temperature range is given.

Применение редуктора DR и адаптера DA

Применение редукции позволяет установить сальник меньше диаметра высверленного отверстия. Применяется нп. при замене проводов проводами с меньшим диаметром. Использование адаптера позволяет применить сальник больше диаметра высверленного отверстия.
Редукцию или адаптер крепится к корпусу ввинчивая её в нарезанное отверстие или закрепляя гайкой. Сальник всегда ввинчивается в редукцию или адаптер.
Для достижения определённой степени защиты следует установить под гайкой соответствующую уплотнительную прокладку. При выборе уплотнительной прокладки следует обратить внимание как на её размер, так и на допустимую рабочую температуру.
Блок сальник уплотнительная прокладка может работать при таких температурах как его наименее прочный элемент (чаще всего резиновая прокладка).
На всех наших изделиях указаны допустимые температурные диапазоны.

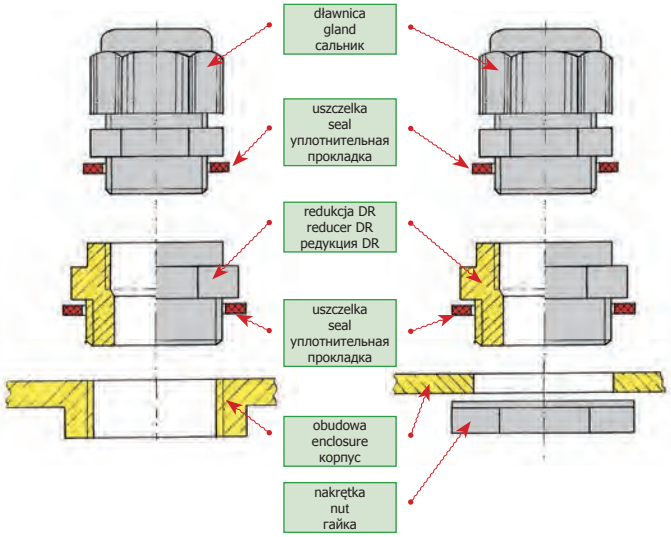

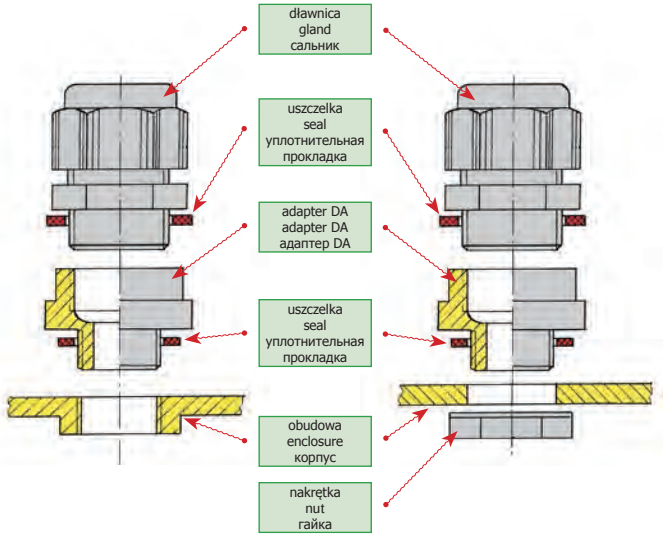

Konfiguracje w jakich występują redukcje DR i adaptery DA

The configurations in which there reductions in the DR and DA adapters

Конфигурации, в которых применяются DR и DA адаптеры

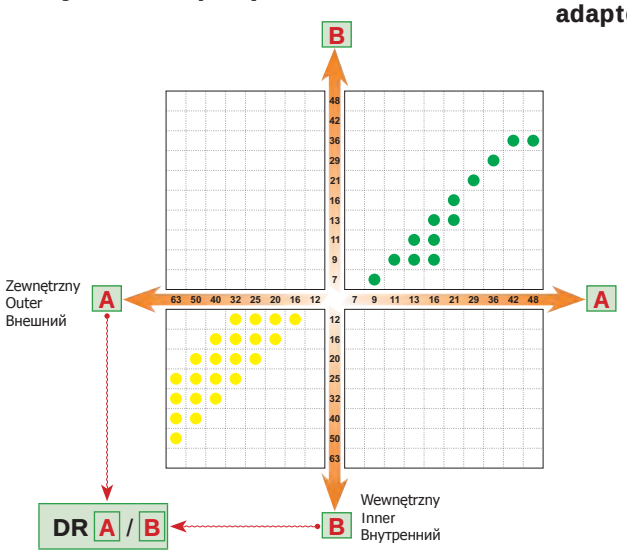

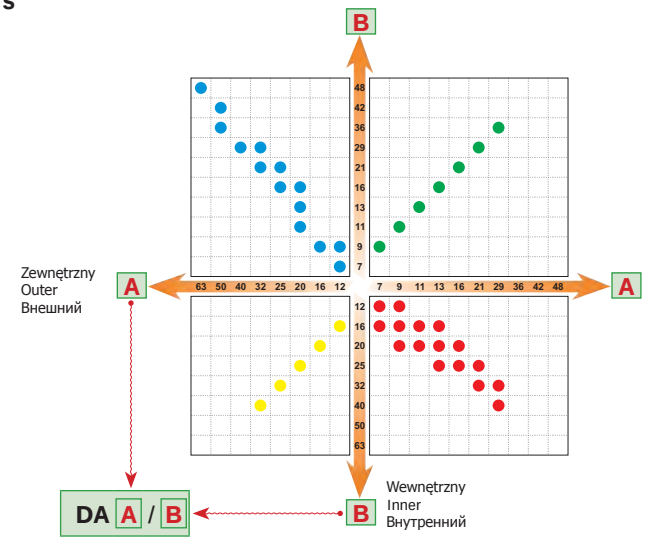

Gwint PG/PG
Thread PG/PG
Резьба PG/PG

Gwint M/PG
Thread M/PG
Резьба M/PG

Gwint M/M
Thread M/M
Резьба M/M

Gwint PG/M
Thread PG/M
Резьба PG/M



ERGOM

III.1.

Notatki **Notes** **Записки**

Dławnica izolacyjna standard DP
z gwintem PG
IP54

Materiał: poliamid 6
Kolor: szary RAL 7035
(inne kolory po uzgodnieniu)
Temperatura pracy: -20÷+80 °C

Insulating gland, standard DP type
with PG thread
IP54

Material: polyamide 6
Colour: grey RAL 7035
(other colours on request)
Working temperature: -20÷+80 °C

Изоляционный сальник standard DP
с резьбой PG
IP54

Материал: полиамид 6
Цвет: серый RAL 7035
(другие цвета по согласованию)
Рабочая температура: -20÷+80 °Ц



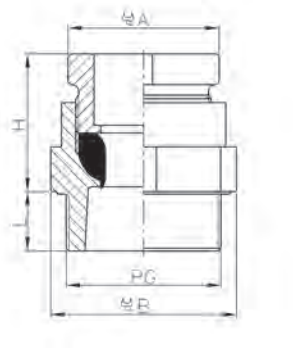

Typ Type Тип	PG		H	L	A	B		Art. nr Art. No. Арт. №
DP 7	P7	3,0÷6,0	17	6,5	13	15	100	E03DK-01010100101
DP 9	P9	5,0÷7,0	18	7,0	17	19	100	E03DK-01010100201
DP 11	P11	6,0÷9,0	18	8,0	19	22	100	E03DK-01010100301
DP 13	P13,5	9,0÷12,0	20	9,0	22	24	100	E03DK-01010100401
DP 16	P16	11,0÷14,0	20	9,0	24	27	100	E03DK-01010100501
DP 21	P21	14,0÷18,0	28	10,0	30	32	50	E03DK-01010100601
DP 29	P29	18,0÷25,0	28	12,0	41	41	50	E03DK-01010100701
DP 36	P36	25,0÷32,0	34	14,0	50	55	10	E03DK-01010100801

Uwaga! Dławnica w komplecie z nakrętką.

Note! Gland and nut in a kit.

Примечание! Сальник в комплекте с гайкой.

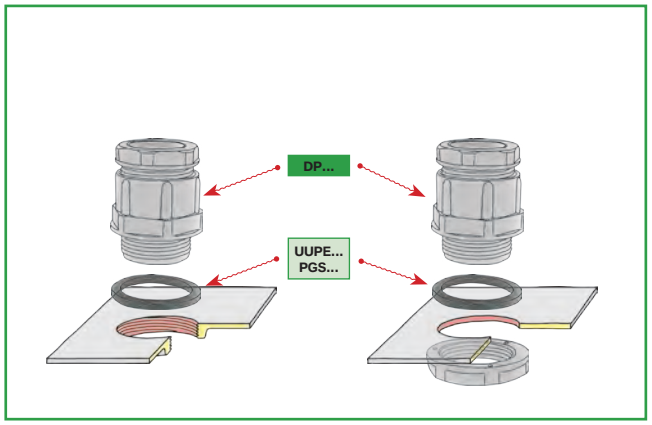

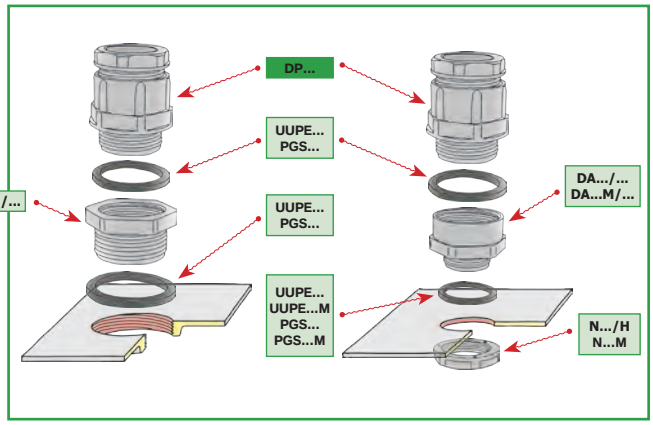

III.1.

Dławnica izolacyjna typu DW...RM
z gwintem metrycznym
IP66

Materiał:
Korpus: poliamid 6.6
Uszczelka: PCV plastyfikowane, kolorowe z membraną zaślepiająca
Kolor: szary (RAL 7035)
Temperatura pracy: -20÷+80 °C

Insulating gland DW...RM type
with metric thread
IP66

Material:
Body: Polyamide 6.6
Sealing ring: PVC plasticized, colored with a membrane blinding
Colour: grey (RAL 7035)
Working temperature: -20÷+80 °C

Изоляционный типа DW...RM
с метрической резьбой
IP66

Материал:
Корпус: полиамид 6.6
Прокладка: Пластифицированный ПВХ, цветная с заглушающей мембраной
Цвет: серый (RAL 7035)
Рабочая температура: -20÷+80 °Ц



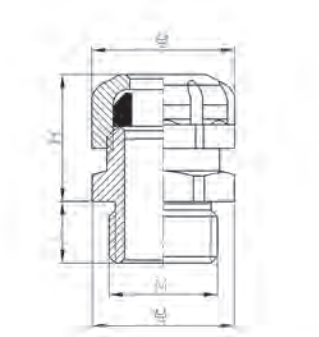

Typ Type Тип	M		H	L	A	Uszczelka Sealing ring Прокладка		Art. nr Art. No. Арт. №
DW 12 RM	M12x1,5	3÷6	18	8	15	○	1	E03DK-01170200101
DW 16 RM	M16x1,5	4÷8	22	8	19	●	1	E03DK-01170200201
DW 20 RM	M20x1,5	7,5÷13	23	9	24	●	1	E03DK-01170200301
DW 25 RM	M25x1,5	13÷19	29	11	32	●	1	E03DK-01170200401
DW 32 RM	M32x1,5	15÷25	29	11	41	●	1	E03DK-01170200501
DW 40 RM	M40x1,5	21÷32	35	13	52	●	1	E03DK-01170200601
DW 50 RM	M50x1,6	26÷38	40	13	59	●	1	E03DK-01170200701
DW 63 RM	M63x1,7	31÷44	42	14	65	●	1	E03DK-01170200801

Uwaga! Nakrętki i uszczelki należy zamawiać oddzielnie

Note! Nuts and seals are to be ordered separately.

Примечание! Гайки и уплотнительные прокладки – заказываются индивидуально.

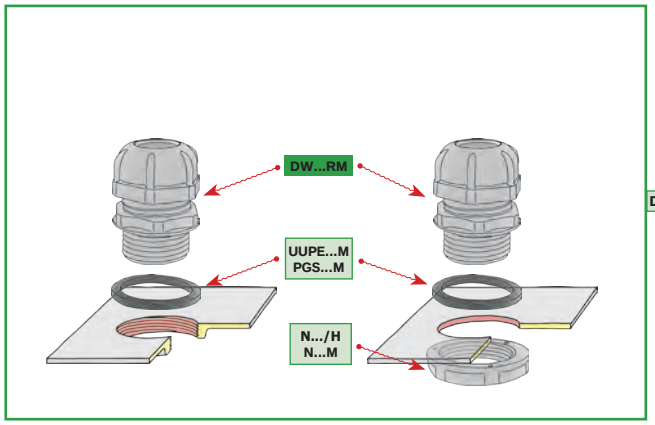

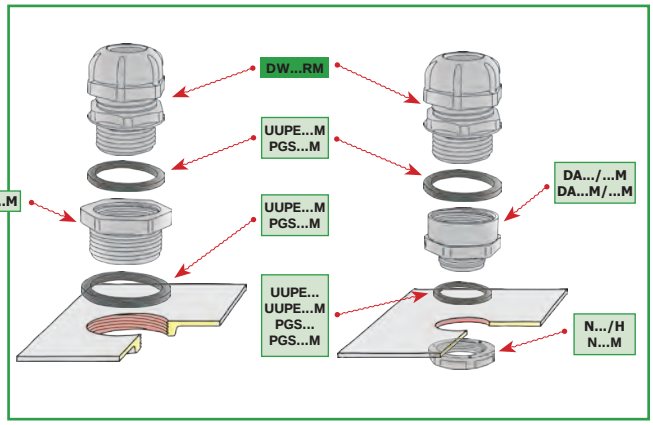

Dławnica izolacyjna typu DW...R
z gwintem PG
IP66

Materiał:
Korpus: poliamid 6.6
Uszczelka: PCV plastyfikowane, kolorowe z membraną zaślepiająca
Kolor: szary (RAL 7035)
Temperatura pracy: -20÷+80 °C

Insulating gland DW...R type
with PG thread
IP66

Material:
Body: Polyamide 6.6
Sealing ring: PVC plasticized, colored with a membrane blinding
Colour: grey (RAL 7035)
Working temperature: -20÷+80 °C

Изоляционный сальник типа DW...R
с резьбой PG
IP66

Материал:Пластифицированный ПВХ, цветная с заглушающей мембраной
Цвет: серый (RAL 7035)
Рабочая температура: -20÷+80 °Ц



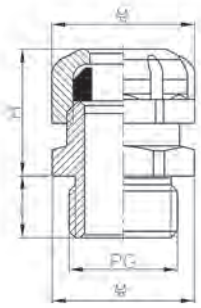

Typ Type Тип	PG		H	L	A	Uszczelka Sealing ring Прокладка		Art. nr Art. No. Арт. №
DW 7 R	P7	3÷6	18	9	15	○	1	E03DK-01170100101
DW 9 R	P9	4÷8	22	9	19	●	1	E03DK-01170100201
DW 11 R	P11	5÷10	22	9	22	●	1	E03DK-01170100301
DW 13 R	P13,5	7,5÷13	23	10	24	●	1	E03DK-01170100401
DW 16 R	P16	9,5÷15	23	10	28	●	1	E03DK-01170100501
DW 21 R	P21	13÷19	29	11	32	●	1	E03DK-01170100601
DW 29 R	P29	15÷25	29	12	41	●	1	E03DK-01170100701
DW 36 R	P36	21÷32	35	14	52	●	1	E03DK-01170100801
DW 42 R	P42	26÷38	40	16	59	●	1	E03DK-01170100901
DW 48 R	P48	31÷44	42	18	65	●		E03DK-01170101001

Uwaga! Nakrętki i uszczelki należy zamawiać oddzielnie

Note! Nuts and seals are to be ordered separately.

Примечание! Гайки и уплотнительные прокладки – заказываются индивидуально.

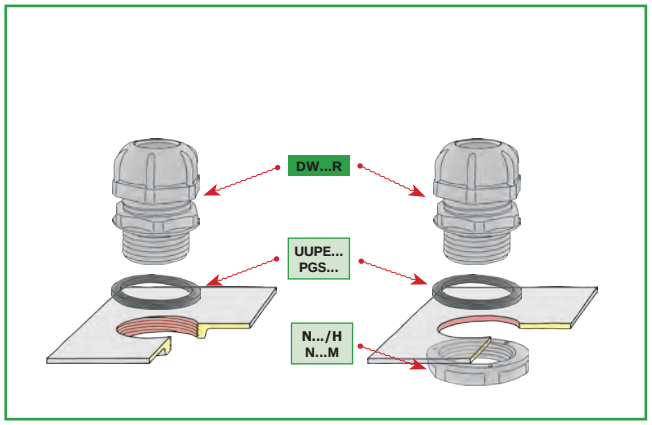

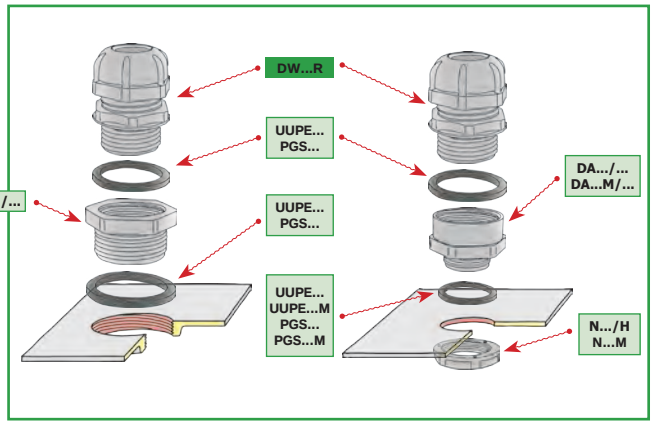

III.1.

Dławnica izolacyjna typu DP-EN...HM
zgodna z normą PN-EN 50262
IP68

Materiał:
Korpus: poliamid 6 (ROHS)
Uszczelka: PCV elastomer P-9100
Kolor: ◇ szary (RAL 7035)
◇ czarny **BK** (RAL 9005)
Temperatura pracy: -30÷+80 °C

Insulating gland typu DP-EN...HM
according to PN-EN 50262
IP68

Material:
Body: Polyamide 6 (ROHS)
Sealing ring: PVC elastomer P-9100
Colour: ◇ grey (RAL 7035)
◇ black **BK** (RAL 9005)
Working temperature: -30÷+80 °C

Изоляционный типу DP-EN...HM
согласно из PN-EN 50262
IP68

Материал:
Корпус: полиамид 6 (ROHS)
Уплотнение: PVC эластомера P-9100
Цвет: ◇ серый (RAL 7035)
◇ **BK** черный (RAL 9005)
Рабочая температура: -30÷+80 °Ц

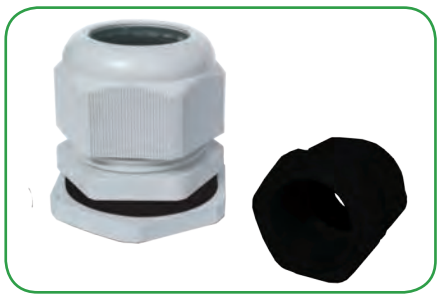

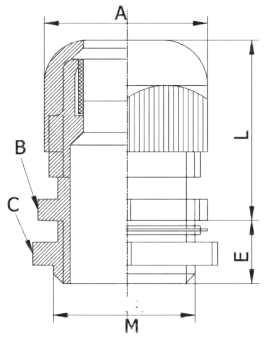

Typ Type Тип	Art. nr Item No. Арт. №	Typ Type Тип	Art. nr Item No. Арт. №	M		L	E	A	B	C	
DP-EN 12 HM	E03DK-01040100101	**DP-EN 12 HM BK**	E03DK-01040120101	M 12x1,5	3,0÷6,5	22	8	16	16	18	100
DP-EN 16 HM	E03DK-01040100201	**DP-EN 16 HM BK**	E03DK-01040120501	M 16x1,5	4,0÷8,0	26	8	19	19	22	100
DP-EN 20 HM	E03DK-01040100301	**DP-EN 20 HM BK**	E03DK-01040121001	M 20x1,5	7,0÷12,0	28	9	24	24	26	100
DP-EN 25 HM	E03DK-01040100401	**DP-EN 25 HM BK**	E03DK-01040123001	M 25x1,5	11,0÷18,0	36	10	32	32	33	100
DP-EN 32 HM	E03DK-01040100501	**DP-EN 32 HM BK**	E03DK-01040124001	M 32x1,5	16,0÷21,0	40	11	35	36	39	100
DP-EN 40 HM	E03DK-01040100601	**DP-EN 40 HM BK**	E03DK-01040125001	M 40x1,5	20,0÷32,0	48	18	53	51	50	50
DP-EN 50 HM	E03DK-01040100701	**DP-EN 50 HM BK**	E03DK-01040126001	M 50x1,5	30,0÷38,0	49	18	61	60	60	50
DP-EN 63 HM	E03DK-01040100801	**DP-EN 63 HM BK**	E03DK-01040127001	M 63x1,5	36,0÷44,0	50	18	66	68	74	10
DP-EN 63-2 HM	E03DK-01040100901	**DP-EN 63-2 HM BK**	E03DK-01040128001	M 63x1,5	42,0÷50,0	58	26	76	76	76	10

Uwaga! Dławnica w komplecie z nakrętką i podkładki uszczelniającej.

Note! Gland, nut and sealing washer in a kit, sealing washer.

Примечание! Сальник в комплекте с гайкой и уплотнительной прокладкой

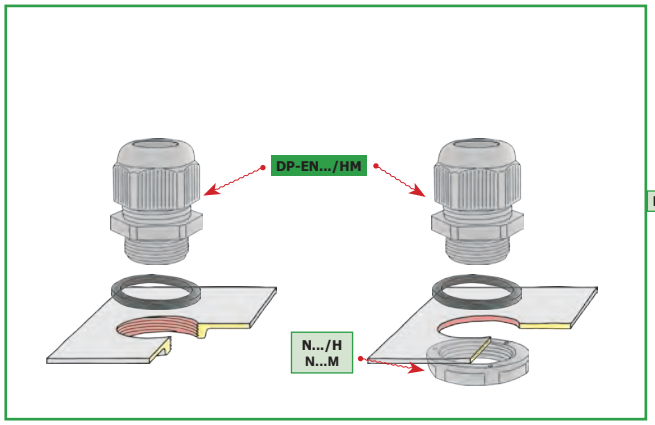

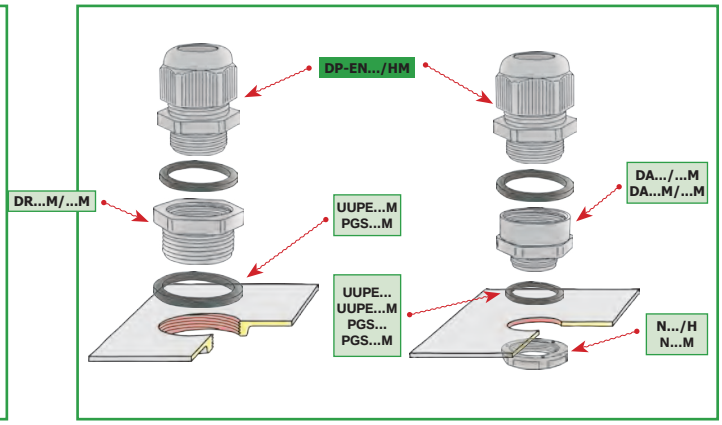

Dławnica izolacyjna typu DP...H
z gwintem PG
IP68

Materiał:
Korpus: poliamid 6 (ROHS)
Uszczelka: PCV elastomer P-9100
Kolor: ◇ szary (RAL 7035)
◇ czarny **BK** (RAL 9005)
Temperatura pracy: -30÷+80 °C

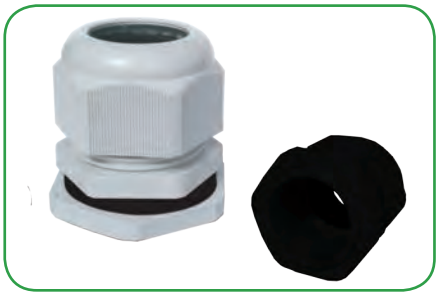

Insulating gland DP...H type
with PG thread
IP68

Material:
Body: Polyamide 6 (ROHS)
Sealing ring: PVC elastomer P-9100
Colour: ◇ grey (RAL 7035)
◇ black **BK** (RAL 9005)
Working temperature: -30÷+80 °C

Изоляционный сальник типа DP...H
с резьбой PG
IP68

Материал:
Корпус: полиамид 6 (ROHS)
Уплотнение: PVC эластомера P-9100
Цвет: ◇ серый (RAL 7035)
◇ **BK** черный (RAL 9005)
Рабочая температура: -30÷+80 °Ц

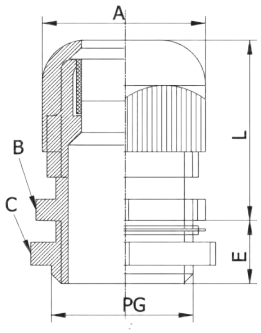

Typ Type Тип	Art. nr Item No. Арт. №	Typ Type Тип	Art. nr Item No. Арт. №	PG		L	E	A	B	C	
DP 7 H	E03DK-01030100101	**DP 7 H BK**	E03DK-01030300001	P7	3,5÷6,0	8	20	16	16	18	100
DP 9 H	E03DK-01030100201	**DP 9 H BK**	E03DK-01030300101	P9	4,5÷7,0	8	22	19	19	21	100
DP 11 H	E03DK-01030100301	**DP 11 H BK**	E03DK-01030300201	P11	5,5÷10,0	8	24	22	22	24	100
DP 13 H	E03DK-01030100401	**DP 13 H BK**	E03DK-01030300301	P13,5	8,0÷12,0	9	27	24	24	27	100
DP 16 H	E03DK-01030100501	**DP 16 H BK**	E03DK-01030300401	P16	10,0÷14,0	10	28	27	27	29	100
DP 21 H	E03DK-01030100601	**DP 21 H BK**	E03DK-01030300501	P21	14,0÷18,0	10	30	32	33	36	50
DP 29 H	E03DK-01030100701	**DP 29 H BK**	E03DK-01030300601	P29	18,0÷25,0	15	38	42	42	45	50
DP 36 H	E03DK-01030100801	**DP 36 H BK**	E03DK-01030300701	P36	24,0÷32,0	13	45	53	51	57	10
DP 42 H	E03DK-01030100901	**DP 42 H BK**	E03DK-01030300801	P42	30,0÷38,0	13	48	61	60	65	10
DP 48 H	E03DK-01030101001	**DP 48 H BK**	E03DK-01030300901	P48	38,0÷44,0	14	48	65	64	70	10
DP 63 H	E03DK-01030101101	**DP 63 H**	E03DK-01030301001	70,5*)	42,0÷52,0	26	58	76	76	81	10

*) - otwór montażowy [mm]

*) - mounting hole [mm]

*) - монтажное отверстие [мм]

Uwaga! Dławnica w komplecie z nakrętką i podkładką uszczelniającą

Note! Gland, nut and sealing washer in a kit.

Примечание! Сальник в комплекте с гайкой и уплотнительной прокладкой

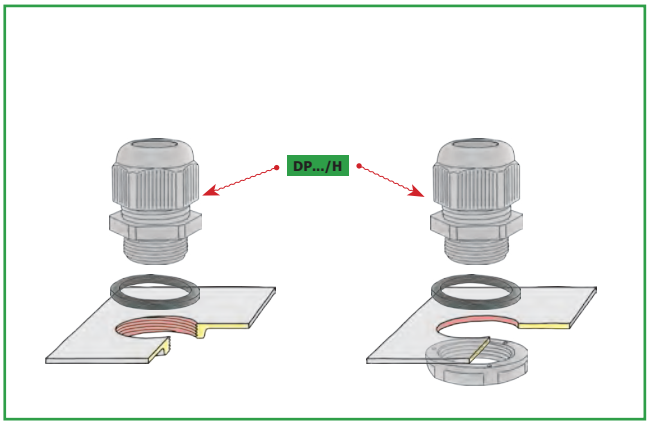

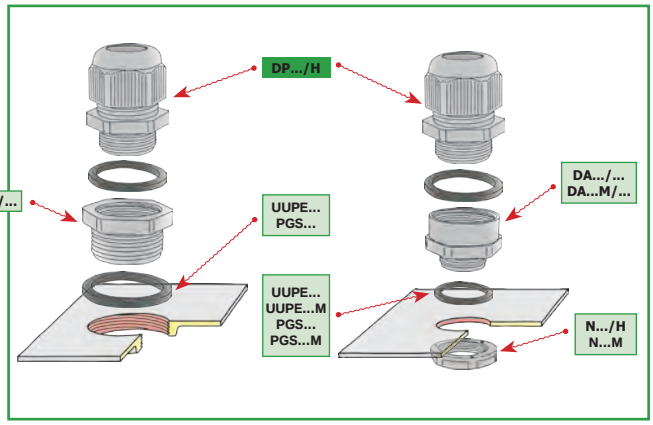

Dławnica izolacyjna typu DP...HML
z przedłużonym gwintem metrycznym
IP68

Materiał: Poliamid 6
Kolor: szary (RAL 7035)
Temperatura pracy: -30÷+80 °C

Insulating gland DP...HML type
with extended metric thread
IP68

Material: polyamide 6
Colour: grey (RAL 7035)
Working temperature: -30÷+80 °C

Изоляционный сальник типа DP...HML
с удлиненной метрической резьбой
IP68

Материал: полиамид 6
Цвет: серый (RAL 7035)
Рабочая температура: -30÷+80 °Ц



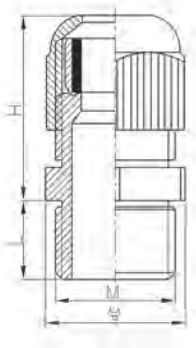

Typ Type Тип	M		H	L	A		Art. nr Art. No. Арт. №
DP 16 HML	M16x1,5	5,0÷10,0	24	15	22	100	E03DK-01050100101
DP 20 HML	M20x1,5	6,0÷12,0	28	15	24	100	E03DK-01050100201
DP 20 HML 2	M20x1,5	10,0÷14,0	32	15	27	100	E03DK-01050100301
DP 25 HML	M25x1,5	13,0÷18,0	36	15	33	50	E03DK-01050100401

Uwaga! Dławnica w komplecie z nakrętką, bez podkładki uszczelniającej.

Note! Gland and nut in a kit, without sealing washer.

Примечание! Сальник в комплекте с гайкой, без уплотнительной прокладки.

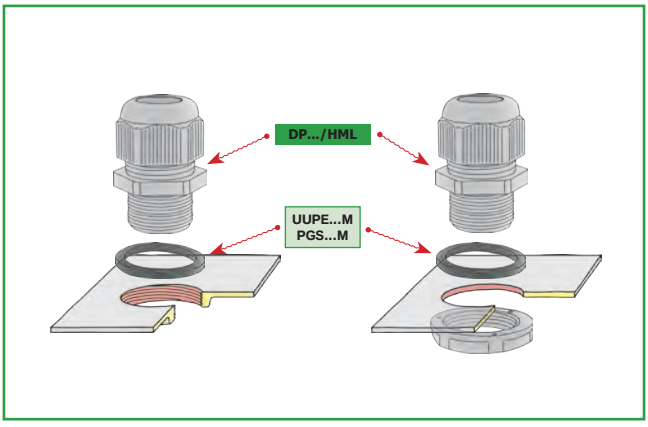

KONTROLA JAKOSCI DŁAWNIC
QUALITY CONTROL INSULATING GLANDS
КОНТРОЛЬ КАЧЕСТВА САЛЬНИКОВ

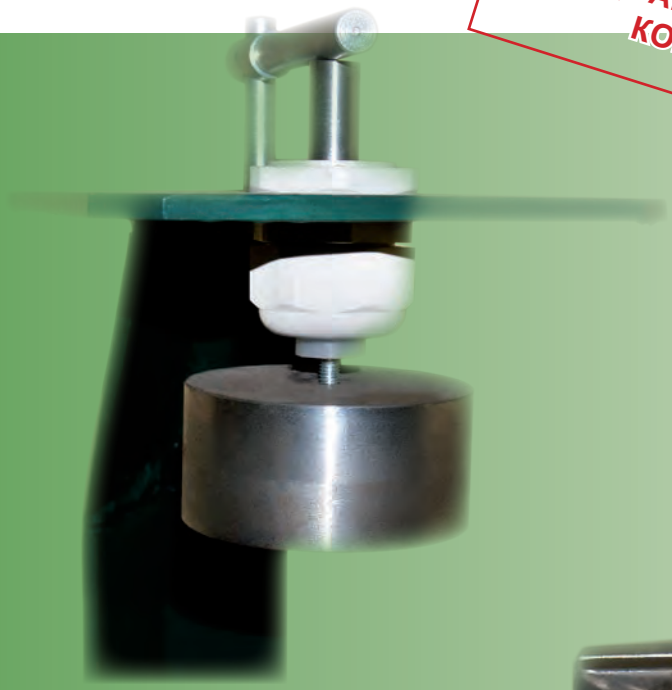







III.1.

Dławnica izolacyjna typu DP...ZM
z gwintem metrycznym i blokadą przed odkręcaniem
IP68

Materiał: poliamid 6.6
Kolor: szary (RAL 7035)
po uzgodnieniu czarny (RAL 9005)
Temperatura pracy: -30÷+80 °C
Klasa palności: V2 (wg UL 94)

Insulating glands DP...ZM type
with metric thread and against-unscrewing lock
IP68

Material: polyamide 6.6
Colour: grey (RAL 7035),
black available on request (RAL 9005)
Working temperature: -30÷80 °C
Flammability class: V2 (acc. to UL 94)

Изоляционный сальник типа DP...ZM
с метрической резьбой с блокировкой от откручивания
IP68

Материал: полиамид 6.6
Цвет: серый (RAL 7035)
по согласованию чёрный (RAL 9005)
Рабочая температура: -30÷+80 °Ц
Класс сгораемости: V2 (по UL 94)



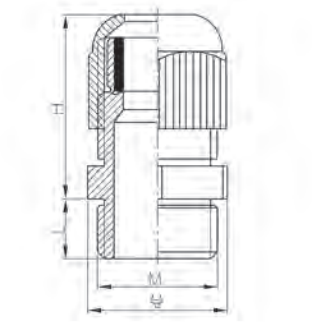

Typ Type Тип	M		H	L	A		Art. nr Art. No. Арт. №
DP 16 ZM	M16x1,5	5,0÷10,0	24	8,5	22	100	E03DK-01070100101
DP 20 ZM	M20x1,5	6,0÷12,0	27	10	24	100	E03DK-01070100201
DP 25 ZM	M25x1,5	9,0÷14,0	28	10,5	27	50	E03DK-01070100301
DP 32 ZM	M32x1,5	15,0÷25,0	38	11,5	42	50	E03DK-01070100401
DP 40 ZM	M40x1,5	20,0÷31,0	45	11,5	51	10	E03DK-01070100501
DP 50 ZM	M50x1,5	28,0÷38,0	48	16	63	10	E03DK-01070100601

Różni się od dławnicy DP...H tym, że nakrętka mocująca na wewnętrznej części posiada drobne żebrowania, które zaczepiając o skrzydełka blokują nakrętkę – czyli zabezpieczają ją przed odkręcaniem pod wpływem drgań mechanicznych.

It differs from the DP...H gland because the fixing nut has fine ribs on the inner part which catch the wings and lock nut, i.e. protect it against unscrewingcaused by of mechanical vibrations.

Отличается от сальника DP...H тем, что крепящая гайка на внутренней части имеет мелкие рёбра, которые зацепляя за барашки блокируют гайку, т.е. предохраняют её от откручивания при воздействии механических вибраций.

Uwaga! Dławnica w komplecie z nakrętką, bez podkładki uszczelniającej.

Note! Gland and nut in a kit, without sealing washer.

Примечание! Сальник в комплекте с гайкой, без уплотнительной прокладки.

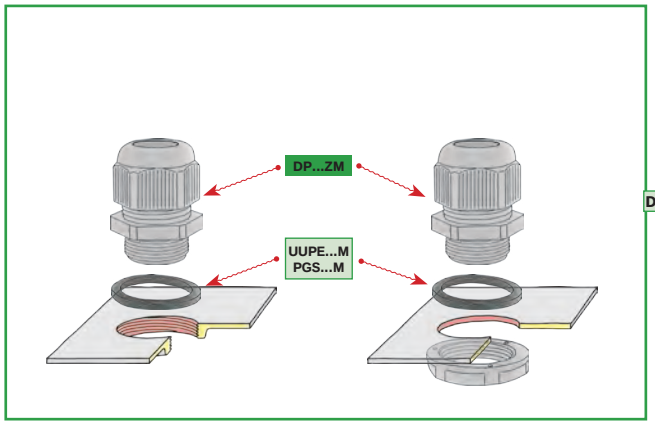

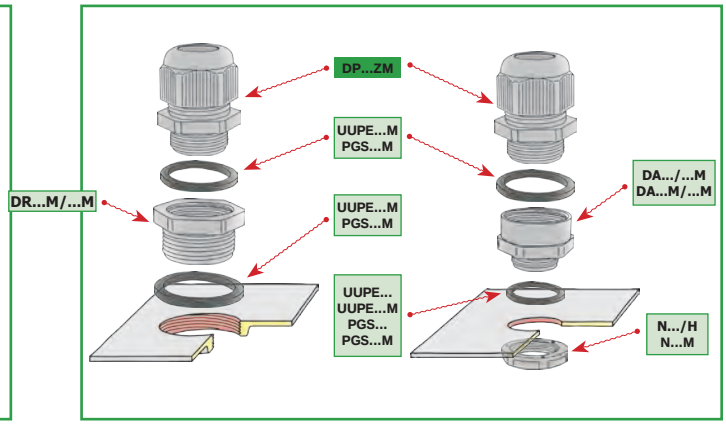

Dławnica izolacyjna typu DP...Z
z gwintem PG i blokadą przed odkręcaniem
IP68

Materiał: poliamid 6.6
Kolor: szary (RAL 7035)
po uzgodnieniu czarny (RAL 9005)
Temperatura pracy: -30÷+80 °C
Klasa palności: V2 (wg UL 94)

Insulating glands DP...Z type
with PG thread and against-unscrewing lock
IP68

Material: polyamide 6.6
Colour: grey (RAL 7035)
black available on request (RAL 9005)
Working temperature: -30÷80 °C
Flammability class: V2 (acc. to UL 94)

Изоляционный сальник типа DP...Z
с резьбой PG с блокировкой от откручивания
IP68

Материал: полиамид 6.6
Цвет: серый (RAL 7035)
по согласованию чёрный (RAL 9005)
Рабочая температура: -30÷+80 °Ц
Класс сгораемости: V2 (по UL 94)

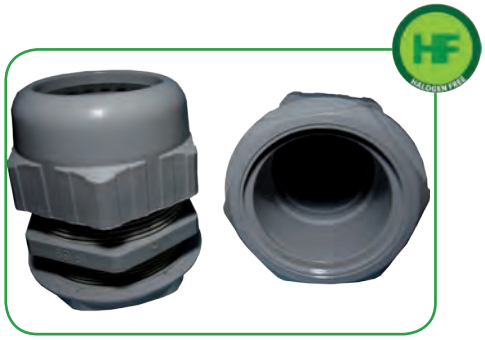

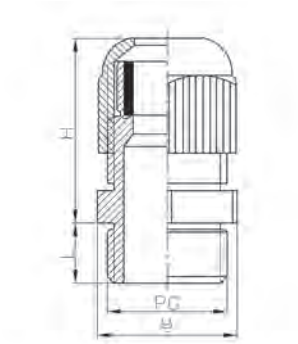

Typ Type Тип	PG		H	L	A		Art. nr Art. No. Арт. №
DP 7 Z	P7	3,0÷6,0	20	8,5	16	100	E03DK-01060100101
DP 9 Z	P9	4,0÷8,0	22	8,5	19	100	E03DK-01060100201
DP 11 Z	P11	5,0÷10,0	24	8,5	22	100	E03DK-01060100301
DP 13 Z	P13,5	6,0÷12,0	27	10,0	24	100	E03DK-01060100401
DP 16 Z	P16	9,0÷14,0	28	10,5	27	100	E03DK-01060100501
DP 21 Z	P21	13,0÷18,0	30	11,5	33	50	E03DK-01060100601
DP 29 Z	P29	15,0÷25,0	38	11,5	42	50	E03DK-01060100701
DP 36 Z	P36	20,0÷31,0	45	16,0	51	10	E03DK-01060100801
DP 42 Z	P42	28,0÷38,0	48	16,5	63	10	E03DK-01060100901
DP 48 Z	P48	34,0÷43,0	48	16,5	66	10	E03DK-01060101001

Różni się od dławnicy DP...H tym, że nakrętka mocująca na wewnętrznej części posiada drobne żebrowania, które zaczepiając o skrzydełka blokują nakrętkę – czyli zabezpieczają ją przed odkręcaniem pod wpływem drgań mechanicznych.

It differs from the DP...H gland because the fixing nut has fine ribs on the inner part which catch the wings and lock nut, i.e. protect it against unscrewingcaused by of mechanical vibrations.

Отличается от сальника DP...H тем, что крепящая гайка на внутренней части имеет мелкие рёбра, которые зацепляя за барашки блокируют гайку, т.е. предохраняют её от откручивания при воздействии механических вибраций.

Uwaga! Dławnica w komplecie z nakrętką, bez podkładki uszczelniającej.

Note! Gland and nut in a kit, without sealing washer.

Примечание! Сальник в комплекте с гайкой, без уплотнительной прокладки.

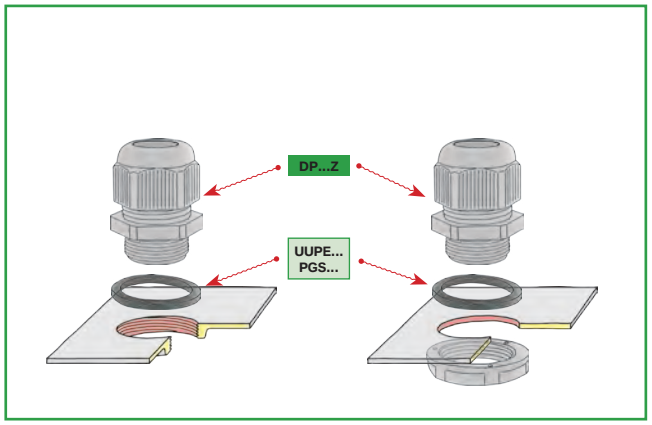

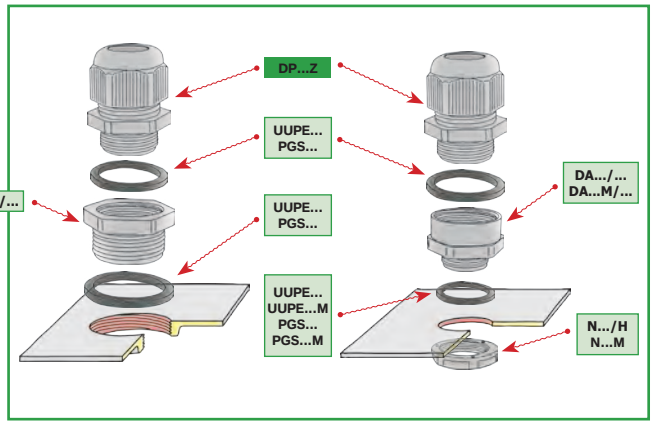

III.1.

Odgiętka typu OD...PM
z gwintem metrycznym
IP68

Materiał: poliamid 6 RoHS
Kolor: ◇ szary (RAL 7035)
◇ czarny **BK** (RAL 9005)
Temperatura pracy: -20÷+80 °C

Spiral gland
OD...PM type
with metric thread
IP68

Materiał: poliamid 6 (RoHS)
Colour: ◇ grey (RAL 7035)
◇ black **BK** (RAL 9005)
Working temperature: -20÷80 °C

Пластмассовый отгибной сальник типа OD...PM
с метрической резьбой
IP68

Материал: полиамид 6 (RoHS)
Цвет: ◇ серый (RAL 7035)
◇ чёрный **BK** (RAL 9005)
Рабочая температура: -20÷+80 °Ц

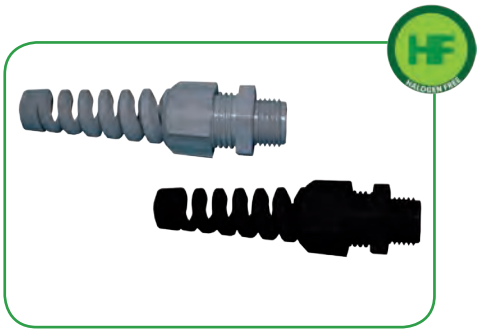

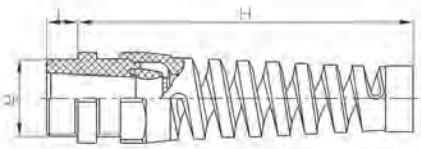

Typ Type Тип	Art. nr Art. No. Арт. №	Typ Type Тип	Art. nr Art. No. Арт. №	M		H	L	A	
OD 12 PM	E03DK-02150100101	**OD 12 PM BK**	E03DK-02150300101	M12x1,5	3,0÷6,5	49	8	15	100
OD 16 PM	E03DK-02150100201	**OD 16 PM BK**	E03DK-02150300201	M16x1,5	5,0÷10,0	59	10	22	100
OD 20 PM	E03DK-02150100301	**OD 20 PM BK**	E03DK-02150300301	M20x1,5	6,0÷12,0	81	10	24	50
OD 20 PM 2	E03DK-02150100401	**OD 20 PM 2 BK**	E03DK-02150300401	M20x1,5	10,0÷14,0	93	10	27	50
OD 25 PM	E03DK-02150100501	**OD 25 PM BK**	E03DK-02150300501	M25x1,5	13,0÷18,0	111	10	33	50

Stosowana w przypadku, gdy przewód jest narażony na drgania mechaniczne. Specjalna konstrukcja zapewnia dobrą ochronę przewodu przed drganiami i przegięciami.

Suitable in case when the cable is exposed to mechanical vibrations. Special construction ensures that the cable is well protected against vibrations and bendings.

Применяемая в случае, когда провод подвергается механическим вибрациям. Специальная конструкция обеспечивает хорошую защиту провода от вибраций и перегибов.

Uwaga! Nakrętki i uszczelki pod nakrętki należy zamawiać oddzielnie.

Note! Nuts and seals have to be ordered separately.

Примечание! Гайки и уплотнительные прокладки под гайки – заказываются индивидуально.

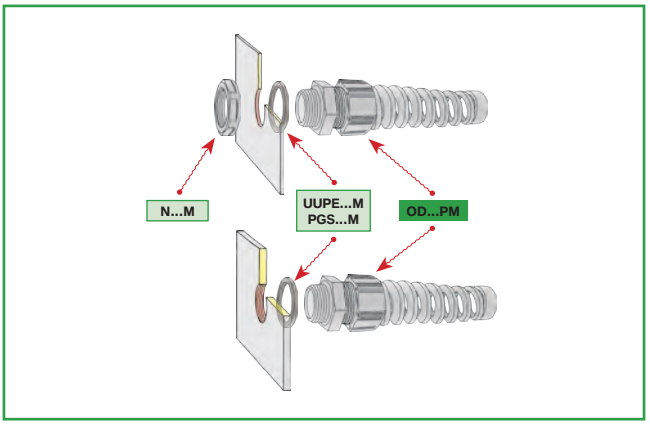

Odgiętka typu OD...P
z gwintem PG
IP68

Materiał: poliamid 6 (RoHS
Kolor: ◇ szary (RAL 7035)
◇ czarny **BK** (RAL 9005)
Temperatura pracy: -20÷+80 °C

Spiral gland OD...P type
with PG thread
IP68

Materiał: poliamid 6 (RoHS)
Colour: ◇ grey (RAL 7035)
◇ black **BK** (RAL 9005)
Working temperature: -20÷80 °C

Пластмассовый отгибной сальник типа OD...P
с резьбой PG
IP68

Материал: полиамид 6 (RoHS)
Цвет: ◇ серый (RAL 7035)
◇ чёрный **BK** (RAL 9005)
Рабочая температура: -20÷+80 °Ц

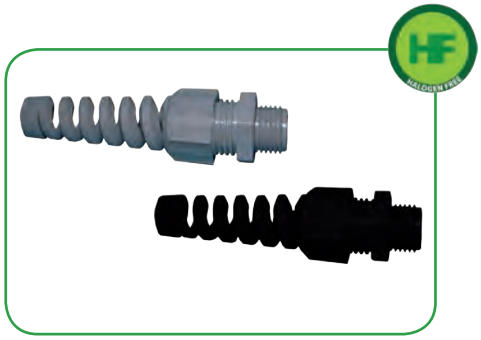



Typ Type Тип	Art. nr Art. No. Арт. №	Typ Type Тип	Art. nr Art. No. Арт. №	PG		H	L	A	
OD 7 P	E03DK-02140100101	**OD 7 P BK**	E03DK-02140200101	P7	3,0÷6,5	49	8	15	100
OD 9 P	E03DK-02140100201	**OD 9 P BK**	E03DK-02140200201	P9	4,0÷8,0	59	8	19	100
OD 11 P	E03DK-02140100301	**OD 11 P BK**	E03DK-02140200301	P11	5,0÷10,0	71	8	22	100
OD 13 P	E03DK-02140100401	**OD 13 P BK**	E03DK-02140200401	P13,5	6,0÷12,0	81	9	24	100
OD 16 P	E03DK-02140100501	**OD 16 P BK**	E03DK-02140200501	P16	10,0÷14,0	93	10	27	50
OD 21 P	E03DK-02140100601	**OD 21 P BK**	E03DK-02140200601	P21	13,0÷18,0	111	11	33	50

Stosowana w przypadku, gdy przewód jest narażony na drgania mechaniczne. Specjalna konstrukcja zapewnia dobrą ochronę przewodu przed drganiami i przegięciami.

Suitable in case when the cable is exposed to mechanical vibrations. Special construction ensures that the cable is well protected against vibrations and bendings.

Применяемая в случае, когда провод подвергается механическим вибрациям. Специальная конструкция обеспечивает хорошую защиту провода от вибраций и перегибов.

Uwaga! Nakrętki i uszczelki pod nakrętki należy zamawiać oddzielnie.

Note! Nuts and seals have to be ordered separately.

Примечание! Гайки и уплотнительные прокладки под гайки – заказываются индивидуально.

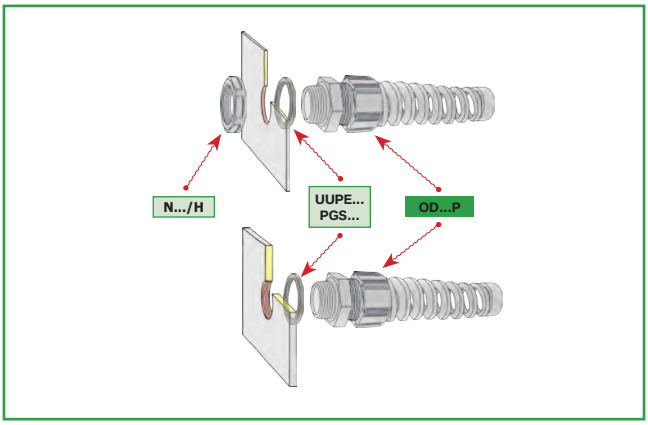

III.1.

Wyprowadzenie kątowe typu KD...M

z gwintem metrycznym / PG

IP68

Materiał:
◇ KD...M - poliamid 6 (RoHS)
◇ O-ring - NBR
Kolor: szary (RAL 7035)
Temperatura pracy: -20÷+80 °C

Elbow KD...M type

with metric thread / PG

IP68

Material:
◇ KD...M - polyamide 6 (RoHS)
◇ O-ring - NBR
Colour: grey (RAL 7035)
Working temperature: -20÷+80 °C

Угловой вывод типа KD...M

с метрической резьбой / PG

IP68

Материал:
◇ KD...M - полиамид 6 (RoHS)
◇ О-ринг - NBR
Цвет: серый (RAL 7035)
Рабочая температура: -20÷+80 °C

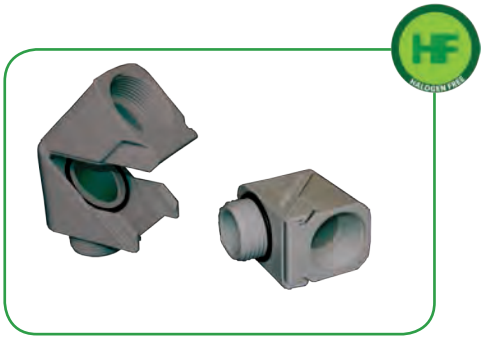

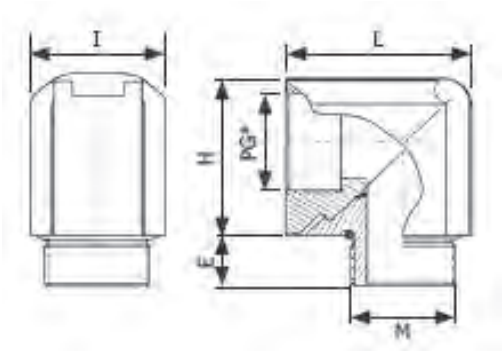

Typ Type Тип	M	PG		H	E	L	I		Art. nr Art. No. Арт. №
KD 16M	M16x1,5	P9	8	23	8	28,5	19	10	E03DK-02160300101
KD 20M	M20x1,5	P13,5	12	30,5	9	35	24	10	E03DK-02160300201
KD 25M	M25x1,5	P21	18	40	11	49	33	5	E03DK-02160300301
KD 32M	M32x1,5	P29	25	51,5	11	60	42	5	E03DK-02160300401

Pozwala na kątowe wyprowadzenie przewodu ze skrzynki lub szafy sterowniczej. Mocowane w urządzeniu tak jak dławnica.
Specjalna konstrukcja znacznie ułatwia montaż. Kabel jest wstawiany w linii prostej, nie trzeba przeciągać kabla przez kolanka. Po umocowaniu kabla w dławnicy połączenie jest zamykane. Zatrzask powoduje, że nie ma możliwości samoczynnego otwarcia.

Allows to lead the cable at angle from control box or cabinet. It is fixed in device like a gland.
Special construction facilitates installation. The cable is placed in a straight line, so it needs not to be pulled through the elbows. After fixing the cable in the gland the connection is closed. The latch causes so that no self-opening is possible.

Позволяет под углом вывести провод из коробки или шкафа управления. Закреплён в установке так как сальник.
Специальная конструкция в значительной степени облегчает сборку. Кабель установлен в прямой линии, не надо его протяги вать через колена. После закрепления кабеля в сальнике соединение закрывается. Благодаря пружинной защёлке нет возможности автоматического открытия.

Uwaga! Nakrętki do wyprowadzenia kątowego należy zamawiać oddzielnie.

Note! Nuts for the elbows have to be ordered separately.

Примечание! Гайки для углового вывода – заказываются индивидуально.

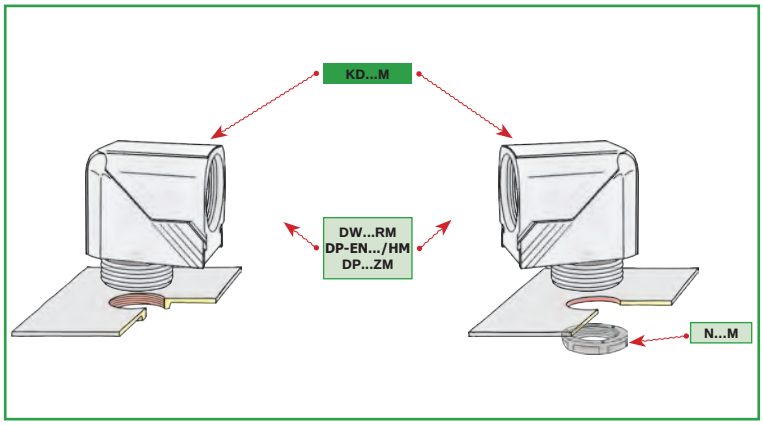

Wyprowadzenie kątowe typu KD

z gwintem PG

IP68

Materiał:
◇ KD - poliamid 6 (RoHS)
◇ O-ring - NBR
Kolor: szary (RAL 7035)
Temperatura pracy: -20÷+80 °C

Elbow KD type

with PG thread

IP68

Material:
◇ KD - polyamide 6 (RoHS)
◇ O-ring - NBR
Colour: grey (RAL 7035)
Working temperature: -20÷+80 °C

Угловой вывод типа KD

с резьбой PG

IP68

Материал:
◇ KD - полиамид 6 (RoHS)
◇ О-ринг - NBR
Цвет: серый (RAL 7035)
Рабочая температура: -20÷+80 °C

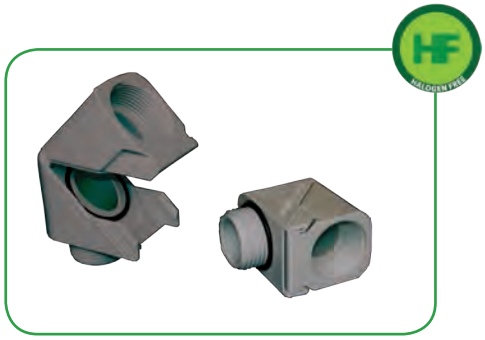

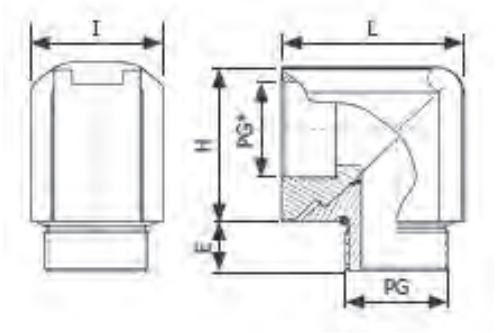

Typ Type Тип	PG	PG		H	E	L	I		Art. nr Art. No. Арт. №
KD 9	P 9	P 9	8	23,0	8	28,5	19	10	E03DK-02160100101
KD 11	P11	P11	10	27,0	8	31,5	22	10	E03DK-02160100201
KD 13	P 13,5	P 13,5	12	30,5	9	35,0	24	10	E03DK-02160100301
KD 16	P16	P16	14	32,5	10	37,5	27	10	E03DK-02160100401
KD 21	P21	P21	18	40,0	11	49,5	33	5	E03DK-02160100501
KD 29	P29	P29	25	51,5	11	60,0	42	5	E03DK-02160100601

Pozwala na kątowe wyprowadzenie przewodu ze skrzynki lub szafy sterowniczej. Mocowane w urządzeniu tak jak dławnica.
Specjalna konstrukcja znacznie ułatwia montaż. Kabel jest wstawiany w linii prostej, nie trzeba przeciągać kabla przez kolanka. Po umocowaniu kabla w dławnicy połączenie jest zamykane. Zatrzask powoduje, że nie ma możliwości samoczynnego otwarcia.

Allows to lead the cable at angle from control box or cabinet. It is fixed in device like a gland.
Special construction facilitates installation. The cable is placed in a straight line, so it needs not to be pulled through the elbows. After fixing the cable in the gland the connection is closed. The latch causes so that no self-opening is possible.

Позволяет под углом вывести провод из коробки или шкафа управления. Закреплён в установке так как сальник.
Специальная конструкция в значительной степени облегчает сборку. Кабель установлен в прямой линии, не надо его протяги вать через колена. После закрепления кабеля в сальнике соединение закрывается. Благодаря пружинной защёлке нет возможности автоматического открытия.

Uwaga! Nakrętki do wyprowadzenia kątowego należy zamawiać oddzielnie.

Note! Nuts for the elbows have to be ordered separately.

Примечание! Гайки для углового вывода – заказываются индивидуально.

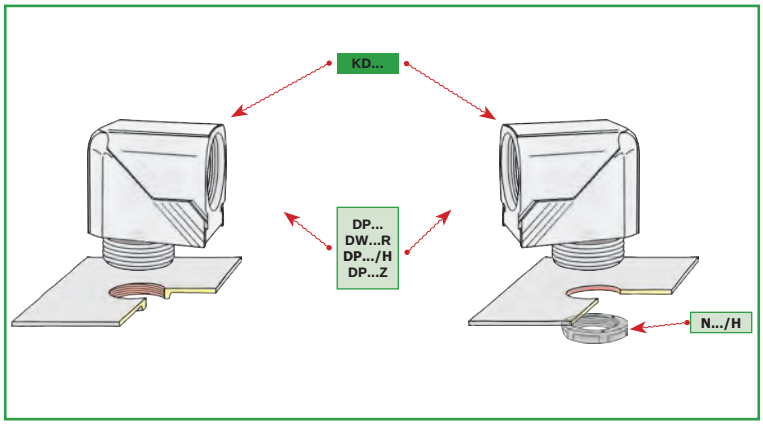

III.1.

Wyprowadzenie kątowe typu KDD...M

z gwintem metrycznym

IP68

Materiał:
◇ KDD...M - poliamid 6
◇ O-ring - NBR
◇ uszczelka - NBR
Kolor: szary (RAL 7035)
Temperatura pracy: -20÷+80 °C

Elbow KDD...M type

with metric thread

IP68

Material:
◇ KDD...M - polyamide 6
◇ O-ring - NBR
◇ sealing insert - NBR
Colour: grey (RAL 7035)
Working temperature: -20÷+80 °C

Угловой вывод типа KDD...M

с метрической резьбой

IP68

Материал:
◇ KDD...M - полиамид 6
◇ О-ринг - NBR
◇ уплотнительная прокладка - NBR
Цвет: серый (RAL 7035)
Рабочая температура: -20÷+80 °C



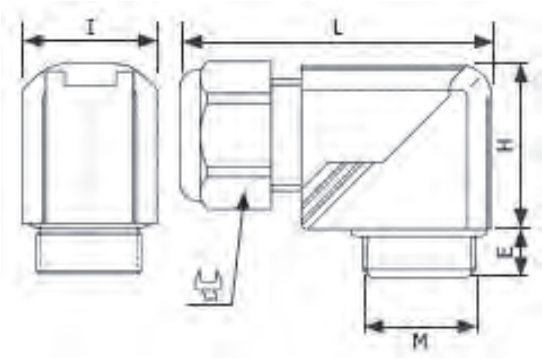

Typ Type Тип	M		H	E	L	I	A		Art. nr Art. No. Арт. №
KDD 16M	M16x1,5	4÷8	23	8	45	19	19	10	E03DK-02160400101
KDD 20M	M20x1,5	6÷12	30,5	9	57	24	24	10	E03DK-02160400201
KDD 25M	M25x1,5	13÷18	40	11	73	33	33	5	E03DK-02160400301
KDD 32M	M32x1,5	18÷25	51,5	11	91	42	42	5	E03DK-02160400401

Pozwala na kątowe wyprowadzenie przewodu ze skrzynki lub szafy sterowniczej. Mocowane w urządzeniu tak jak dławnica.
Specjalna konstrukcja znacznie ułatwia montaż. Kabel jest wstawiany w linii prostej, nie trzeba przeciągać kabla przez kolanka. Po umocowaniu kabla w dławnicy połączenie jest zamykane. Zatrzask powoduje, że nie ma możliwości samoczynnego otwarcia.

Allows to lead the cable at angle from control box or cabinet. It is fixed in device like a gland.
Special construction facilitates installation. The cable is placed in a straight line, so it needs not to be pulled through the elbows. After fixing the cable in the gland the connection is closed. The latch causes so that no self-opening is possible.

Позволяет под углом вывести провод из коробки или шкафа управления. Закреплён в установке так как сальник.
Специальная конструкция в значительной степени облегчает сборку. Кабель установлен в прямой линии, не надо его протяги вать через колена. После закрепления кабеля в сальнике соединение закрывается. Благодаря пружинной защёлке нет возможности автоматического открытия.

Uwaga! Nakrętki do wyprowadzenia kątowego należy zamawiać oddzielnie.

Note! Nuts for the elbows have to be ordered separately.

Примечание! Гайки для углового вывода – заказываются индивидуально.

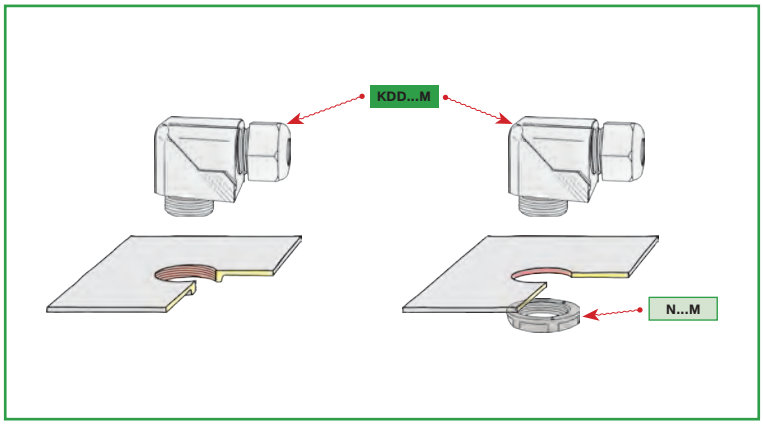

Wyprowadzenie kątowe typu KDD

z gwintem PG

IP68

Materiał:
◇ KDD - poliamid 6 (RoHS)
◇ O-ring - NBR
◇ uszczelka - NBR
Kolor: szary (RAL 7035)
Temperatura pracy: -20÷+80 °C

Elbow KDD type

with PG thread

IP68

Material:
◇ KDD - polyamide 6 (RoHS)
◇ O-ring - NBR
◇ sealing insert - NBR
Colour: grey (RAL 7035)
Working temperature: -20÷+80 °C

Угловой вывод типа KDD

с резьбой PG

IP68

Материал:
◇ KDD - полиамид 6 (RoHS)
◇ О-ринг - NBR
◇ уплотнительная прокладка - NBR
Цвет: серый (RAL 7035)
Рабочая температура: -20÷+80 °C



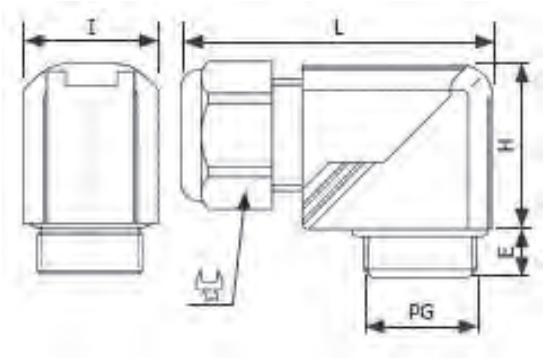

Typ Type Тип	PG		H	E	L	I	A		Art. nr Art. No. Арт. №
KDD 9	P 9	4÷8	23	8	45	19	19	10	E03DK-02160200101
KDD 11	P 11	5÷10	27	8	50	22	22	10	E03DK-02160200201
KDD 13	P 13,5	6÷12	30,5	9	57	24	24	10	E03DK-02160200301
KDD 16	P 16	10÷14	32,5	10	59	27	27	10	E03DK-02160200401
KDD 21	P 21	13÷18	40	11	73	33	33	5	E03DK-02160200501
KDD 29	P 29	18÷25	51,5	11	91	42	42	5	E03DK-02160200601

Pozwala na kątowe wyprowadzenie przewodu ze skrzynki lub szafy sterowniczej. Mocowane w urządzeniu tak jak dławnica.
Specjalna konstrukcja znacznie ułatwia montaż. Kabel jest wstawiany w linii prostej, nie trzeba przeciągać kabla przez kolanka. Po umocowaniu kabla w dławnicy połączenie jest zamykane. Zatrzask powoduje, że nie ma możliwości samoczynnego otwarcia.

Allows to lead the cable at angle from control box or cabinet. It is fixed in device like a gland.
Special construction facilitates installation. The cable is placed in a straight line, so it needs not to be pulled through the elbows. After fixing the cable in the gland the connection is closed. The latch causes so that no self-opening is possible.

Позволяет под углом вывести провод из коробки или шкафа управления. Закреплён в установке так как сальник.
Специальная конструкция в значительной степени облегчает сборку. Кабель установлен в прямой линии, не надо его протяги вать через колена. После закрепления кабеля в сальнике соединение закрывается. Благодаря пружинной защёлке нет возможности автоматического открытия.

Uwaga! Nakrętki do wyprowadzenia kątowego należy zamawiać oddzielnie.

Note! Nuts for the elbows have to be ordered separately.

Примечание! Гайки для углового вывода – заказываются индивидуально.

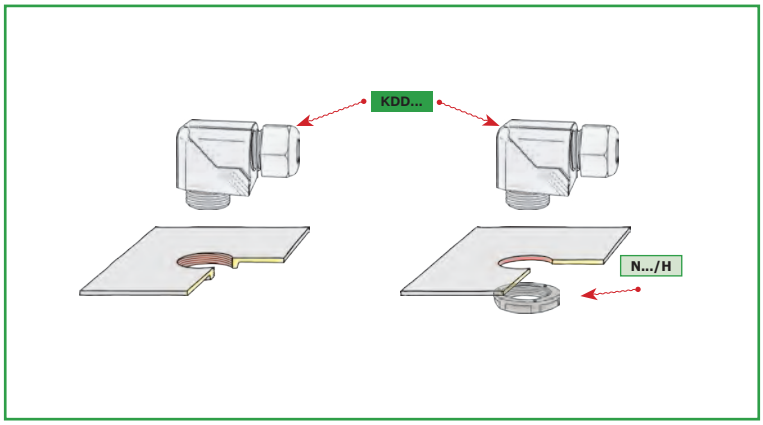

Redukcja typu DR..M/M
z gwintem metrycznym

Materiał: poliamid 6
Kolor: szary (RAL 7035)
Temperatura pracy: -30÷+80 °C

Reducer DR..M/M type
with metric thread

Material: polyamide 6
Colour: grey (RAL 7035)
Working temperature: -30÷+80 °C

Редукция типа DR..M/M
с метрической резьбой

Материал: полиамид 6
Цвет: серый (RAL 7035)
Рабочая температура: -30÷+80 °Ц

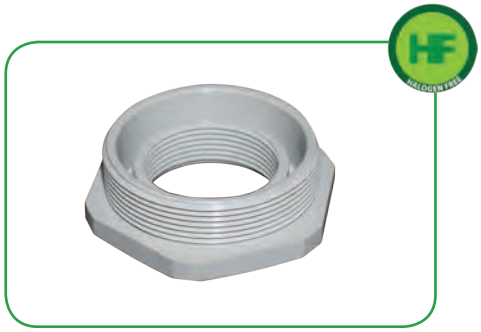

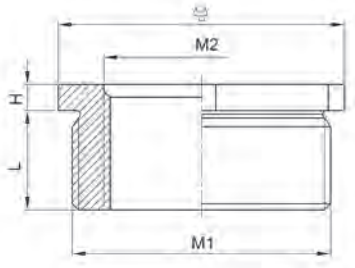

Typ Type Тип	M1/M2	H	L	A		Art. nr Art. No. Арт. №
DR 16M/12M	M16x1,5 / M12x1,5	4	8,0	24	100	E03DK-02120300101
DR 20M/12M	M20x1,5 / M12x1,5	4	8,0	24	50	E03DK-02120300201
DR 20M/16M	M20x1,5 / M16x1,5	4	8,5	24	50	E03DK-02120300301
DR 25M/12M	M25x1,5 / M12x1,5	6	8,0	29	50	E03DK-02120300401
DR 25M/16M	M25x1,5 / M16x1,5	6	8,0	29	50	E03DK-02120300501
DR 25M/20M	M25x1,5 / M20x1,5	6	8,0	29	50	E03DK-02120300601
DR 32M/12M	M32x1,5 / M12x1,5	6	10,0	36	10	E03DK-02120300701
DR 32M/16M	M32x1,5 / M16x1,5	6	10,0	36	10	E03DK-02120300801
DR 32M/20M	M32x1,5 / M20x1,5	6	10,0	36	10	E03DK-02120300901
DR 32M/25M	M32x1,5 / M25x1,5	6	10,0	36	10	E03DK-02120301001
DR 40M/16M	M40x1,5 / M16x1,5	6	10,0	46	10	E03DK-02120301101
DR 40M/20M	M40x1,5 / M20x1,5	6	10,0	46	10	E03DK-02120301201
DR 40M/25M	M40x1,5 / M25x1,5	6	10,0	46	10	E03DK-02120301301
DR 40M/32M	M40x1,5 / M32x1,5	6	10,0	46	10	E03DK-02120301401
DR 50M/20M	M50x1,5 / M20x1,5	6	12,0	55	10	E03DK-02120301501
DR 50M/25M	M50x1,5 / M25x1,5	6	11,5	55	10	E03DK-02120301601
DR 50M/32M	M50x1,5 / M32x1,5	6	12,0	55	10	E03DK-02120301701
DR 50M/40M	M50x1,5 / M40x1,5	6	12,0	55	10	E03DK-02120301801
DR 63M/25M	M63x1,5 / M25x1,5	6	12,0	68	10	E03DK-02120301901
DR 63M/32M	M63x1,5 / M32x1,5	6	12,0	68	10	E03DK-02120302001
DR 63M/40M	M63x1,5 / M40x1,5	6	12,0	68	10	E03DK-02120302101
DR 63M/50M	M63x1,5 / M40x1,5	6	12,0	68	10	E03DK-02120302201

Uwaga! Nakrętki i uszczelki należy zamawiać oddzielnie.

Note! Nuts and seals have to be ordered separately.

Примечание! Гайки и уплотнительные прокладки – заказываются индивидуально

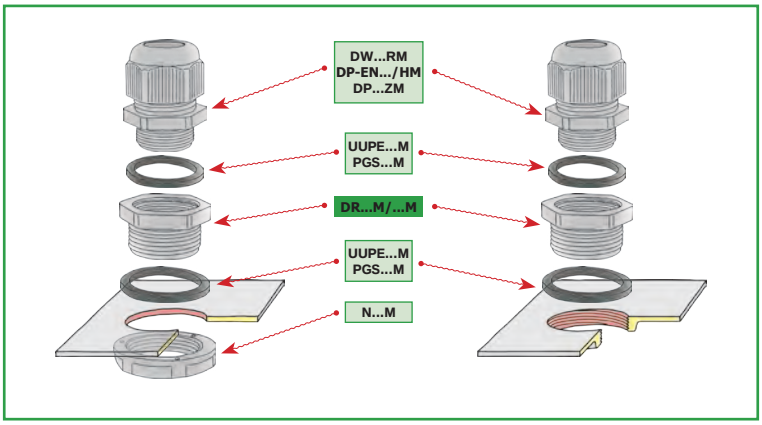

Redukcja typu DR
z gwintem PG

Materiał: poliamid 6
Kolor: szary (RAL 7035)
Temperatura pracy: -30÷+80 °C

Reducer DR type
with PG thread

Material: polyamide 6
Colour: grey (RAL 7035)
Working temperature: -30÷+80 °C

Редукция типа DR
с резьбой PG

Материал: полиамид 6
Цвет: серый (RAL 7035)
Рабочая температура: -30÷+80 °Ц

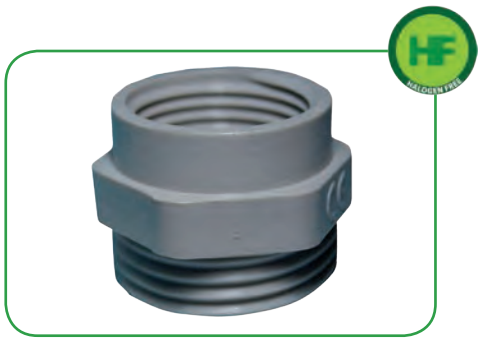

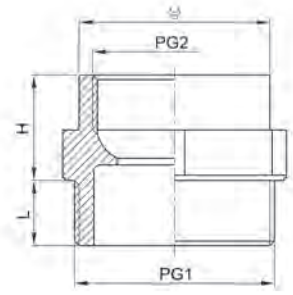

Typ Type Тип	PG PG PG1 / PG2	H	L	A		Art. nr Art. No. Арт. №
DR 9/7	P9 / P7	10,0	7	19	100	E03DK-02120100101
DR 11/ 9	P11 / P9	11,0	8	22	100	E03DK-02120100201
DR 13/ 9	P13 / P9	10,5	9	24	100	E03DK-02120100301
DR 13/11	P13,5 / P11	12,0	9	24	100	E03DK-02120100401
DR 16/ 9	P16 / P9	12,0	9	27	50	E03DK-02120100501
DR 16/11	P16 / P11	13,0	9	27	50	E03DK-02120100601
DR 16/13	P16 / P1,35	13,0	9	27	50	E03DK-02120100701
DR 21/13	P21 / P13,5	12,5	10	32	50	E03DK-02120100801
DR 21/16	P21 / P16	14,5	10	32	50	E03DK-02120100901
DR 29/21	P29 / P21	16,0	12	41	50	E03DK-02120101001
DR 36/29	P36 / 29	16,0	14	55	50	E03DK-02120101101
DR 42/36	P42 / P36	18,0	16	60	10	E03DK-02120101201
DR 48/36	P48 / P36	18,5	16	65	10	E03DK-02120101301

Uwaga! Nakrętki i uszczelki należy zamawiać oddzielnie.

Note! Nuts and seals have to be ordered separately.

Примечание! Гайки и уплотнительные прокладки – заказываются индивидуально

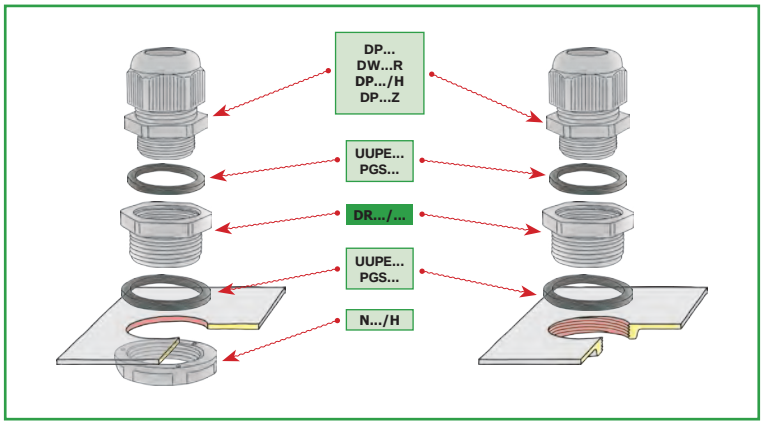

Adapter DA M/PG
z gwintem metrycznym / PG

Materiał: Poliamid 6
Kolor: szary (RAL 7035)
Temperatura pracy: -30÷+80 °C

Adapter DA M/PG
with metric thread / PG thread

Material: polyamide 6
Colour: grey (RAL 7035)
Working temperature: -30÷+80 °C

Адаптер DA M/PG
с метрической резьбой / резьбой PG

Материал: полиамид 6
Цвет: серый (RAL 7035)
Рабочая температура: -30÷+80 °Ц



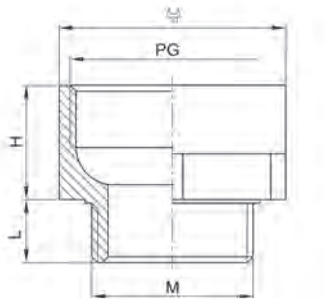

Typ Type Тип	PG / M M/PG	H	L	A		Art. nr Art. No. Арт. №
DA 12M/7	M12 / P7	13,0	8	15	100	E03DK-02130300101
DA 12M/9	M12 / P9	12,5	8	19	100	E03DK-02130300201
DA 16M/9	M16 / P9	13,5	11	19	100	E03DK-02130300301
DA 20M/11	M20 / P11	15,5	11	22	50	E03DK-02130300401
DA 20M/13	M20 / P13,5	14	11	24	50	E03DK-02130300501
DA 20M/16	M20 / P16	17	11	27	50	E03DK-02130300601
DA 25M/16	M25 / P16	18	11	27	50	E03DK-02130300701
DA 25M/21	M25 / P21	20	11	33	50	E03DK-02130300801
DA 32M/21	M32 / P21	21	10	36	10	E03DK-02130300901
DA 32M/29	M32 / P29	22	11	42	10	E03DK-02130301001
DA 40M/29	M40 / P29	23	11	42	10	E03DK-02130301101
DA 50M/36	M50 / P36	26	11	53	10	E03DK-02130301201
DA 50M/42	M50 / P42	28	11	60	10	E03DK-02130301301
DA 63M/48	M63 / P48	29	11	65	10	E03DK-02130301401

Uwaga! Nakrętki i uszczelki należy zamawiać oddzielnie.

Note! Nuts and seals have to be ordered separately.

Примечание! Гайки и уплотнительные прокладки – заказываются индивидуально

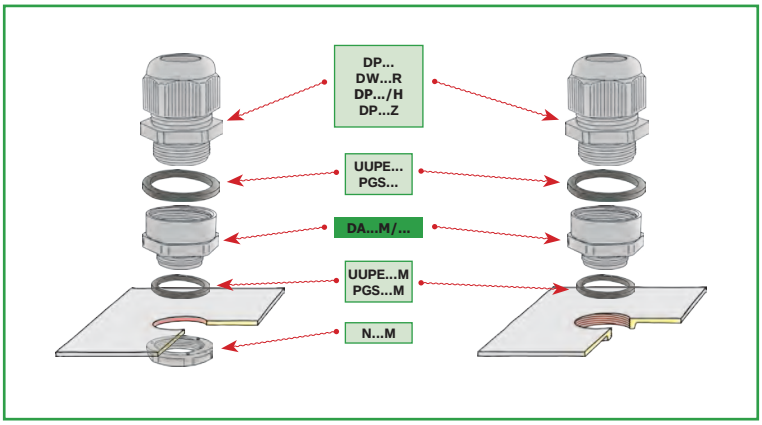

Adapter DA PG/M
z gwintem PG / metrycznym

Materiał: Poliamid 6
Kolor: szary (RAL 7035)
Temperatura pracy: -30÷+80 °C

Adapter DA PG/M
with PG thread / metric thread

Material: polyamide 6
Colour: grey (RAL 7035)
Working temperature: -30÷+80 °C

Адаптер DA PG/M
с резьбой PG / метрической резьбой

Материал: полиамид 6
Цвет: серый (RAL 7035)
Рабочая температура: -30÷+80 °Ц



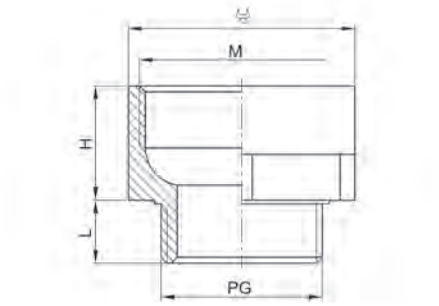

Typ Type Тип	M PG PG/M	H	L	A		Art. nr Art. No. Арт. №
DA 7/12M	P7 / M12x1,5	12,0	8	15	100	E03DK-02130400101
DA 7/16M	P7 / M16x1,5	12,0	8	20	100	E03DK-02130400201
DA 9/12M	P9 / M12x1,5	12,0	8	19	100	E03DK-02130400301
DA 9/16M	P9 / M16x1,5	12,0	8	20	100	E03DK-02130400401
DA 9/20M	P9 / M20x1,5	12,0	8	24	100	E03DK-02130400501
DA 11/16M	P11 / M16x1,5	12,0	8	22	100	E03DK-02130400601
DA 11/20M	P11 / M20x1,5	12,0	8	24	100	E03DK-02130400701
DA 13/16M	P13,5 / M16x1,5	12,0	9	24	100	E03DK-02130400801
DA 13/20M	P13,5 / M20x1,5	12,5	9	24	100	E03DK-02130400901
DA 13/25M	P13,5 / M25x1,5	12,0	9	30	100	E03DK-02130401001
DA 16/20M	P16 / M20x1,5	12,5	10	27	50	E03DK-02130401101
DA 16/25M	P16 / M25x1,5	12,5	10	30	50	E03DK-02130401201
DA 21/25M	P21 / M25x1,5	12,5	11	33	50	E03DK-02130401301
DA 21/32M	P21 / M32x1,5	14,5	11	37	50	E03DK-02130401401
DA 29/32M	P29 / M32x1,5	14,5	11	42	50	E03DK-02130401501
DA 29/40M	P29 / M40x1,5	14,5	11	45	50	E03DK-02130401601

Uwaga! Nakrętki i uszczelki należy zamawiać oddzielnie.

Note! Nuts and seals have to be ordered separately.

Примечание! Гайки и уплотнительные прокладки – заказываются индивидуально

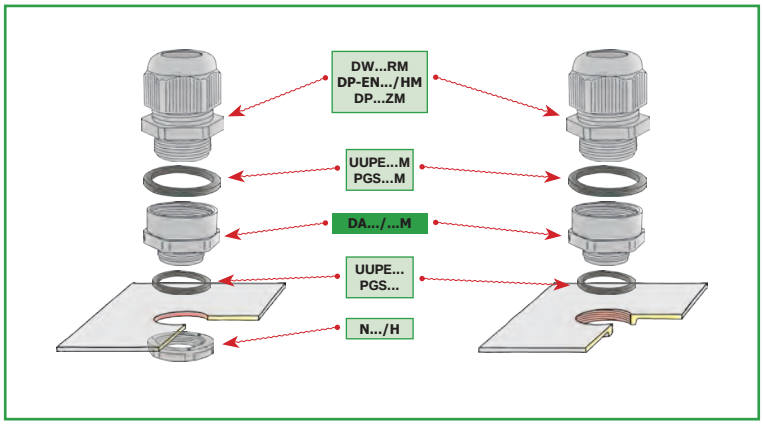

III.1.

Adapter typu DA M/M
z gwintem metrycznym

Materiał: Poliamid 6
Kolor: szary (RAL 7035)
Temperatura pracy: -30÷+80 °C

Adapter DA M/M type
with metric thread

Material: polyamide 6
Colour: grey (RAL 7035)
Working temperature: -30÷+80 °C

Адаптер типа DA M/M
с метрической резьбой

Материал: полиамид 6
Цвет: серый (RAL 7035)
Рабочая температура: -30÷+80 °Ц



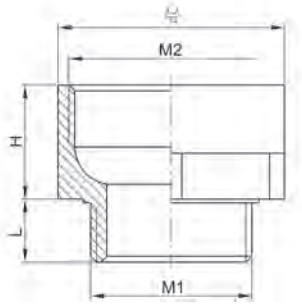

Typ Type Тип	M M M1/M2	H	L	v A		Art. nr Art. No. Арт. №
DA 12M/16M	M12x1,5 / M16x1,5	12,5	8	20	100	E03DK-02130200101
DA 16M/20M	M16x1,5 / M20x1,5	13,0	8	24	100	E03DK-02130200201
DA 20M/25M	M20x1,5 / M25x1,5	15,0	8	29	50	E03DK-02130200301
DA 25M/32M	M25x1,5 / M32x1,5	15,0	11	36	50	E03DK-02130200401
DA 32M/40M	M32x1,5 / M40x1,5	15,0	11	45	10	E03DK-02130200501

Uwaga! Nakrętki i uszczelki należy zamawiać oddzielnie.

Note! Nuts and seals have to be ordered separately.

Примечание! Гайки и уплотнительные прокладки – заказываются индивидуально

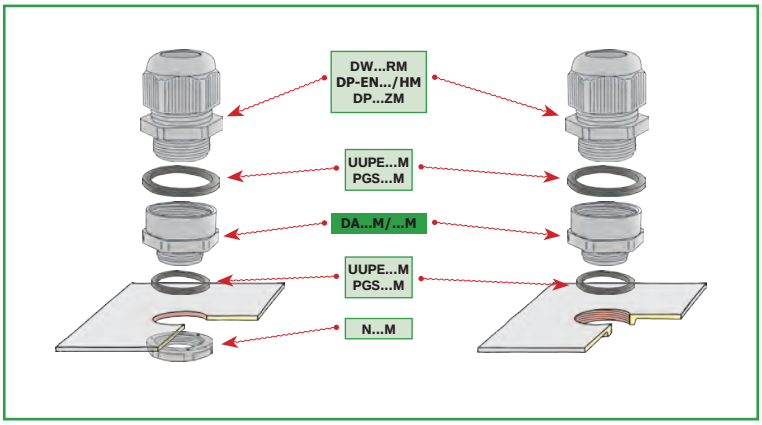

Adapter typu DA
z gwintem PG

Materiał: Poliamid 6
Kolor: szary (RAL 7035)
Temperatura pracy: -30÷+80 °C

Adapter DA type
with PG thread

Material: polyamide 6
Colour: grey (RAL 7035)
Working temperature: -30÷+80 °C

Адаптер типа DA
с резьбой PG

Материал: полиамид 6
Цвет: серый (RAL 7035)
Рабочая температура: -30÷+80 °Ц



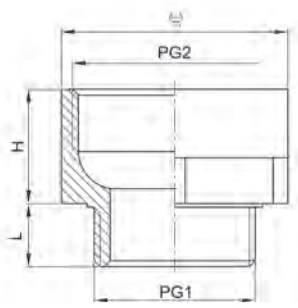

Typ Type Тип	PG PG1/PG2	H	L	A		Art. nr Art. No. Арт. №
DA 7/9	P7 / P9	11,5	6,5	19	100	E03DK-02130100101
DA 9/11	P9 / P11	12,0	7,0	22	100	E03DK-02130100201
DA 11/13	P11 / P13,5	13,0	8,0	24	100	E03DK-02130100301
DA 13/16	P13,5 / P16	13,5	9,0	27	100	E03DK-02130100401
DA 16/21	P16 / P21	16,5	9,0	32	50	E03DK-02130100501
DA 21/29	P21 / P29	18,5	10,0	41	50	E03DK-02130100601
DA 29/36	P29 / P36	21,0	12,0	55	50	E03DK-02130100701

Uwaga! Nakrętki i uszczelki należy zamawiać oddzielnie.

Note! Nuts and seals have to be ordered separately.

Примечание! Гайки и уплотнительные прокладки – заказываются индивидуально

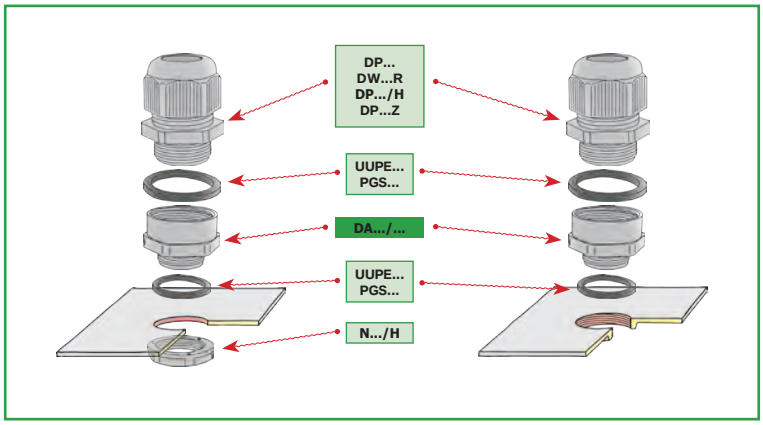

III.1.

Zaślepka typu DZ...M
z gwintem metrycznym

Materiał: Poliamid 6
Kolor: szary (RAL 7035)
Temperatura pracy: -30÷+80 °C

Hole plug DZ...M type
with metric thread

Material: polyamide 6
Colour: grey (RAL 7035)
Working temperature: -30÷+80 °C

Заглушка типа DZ...M
с метрической резьбой

Материал: полиамид 6
Цвет: серый (RAL 7035)
Рабочая температура: -30÷+80 °Ц



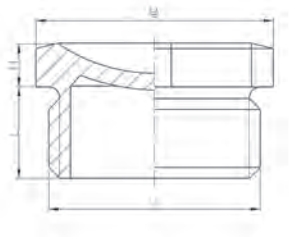

Typ Type Тип	M	H	L	A		Art. nr Art. No. Арт. №
DZ 12M	M12x1,5	4,0	15	15	100	E03DK-02110200101
DZ 16M	M16x1,5	4,0	15	19	100	E03DK-02110200201
DZ 20M	M20x1,5	4,0	15	23	100	E03DK-02110200301
DZ 25M	M25x1,5	5,0	15	28	50	E03DK-02110200401
DZ 32M	M32x1,5	5,5	15	36	50	E03DK-02110200501
DZ 40M	M40x1,5	5,5	15	44	10	E03DK-02110200601
DZ 50M	M50x1,5	6,0	15	54	10	E03DK-02110200701
DZ 63M	M63x1,5	6,5	15	67	10	E03DK-02110200801

Uwaga! Nakrętki i uszczelki należy zamawiać oddzielnie.

Note! Nuts and seals have to be ordered separately.

Примечание! Гайки и уплотнительные прокладки – заказываются индивидуально

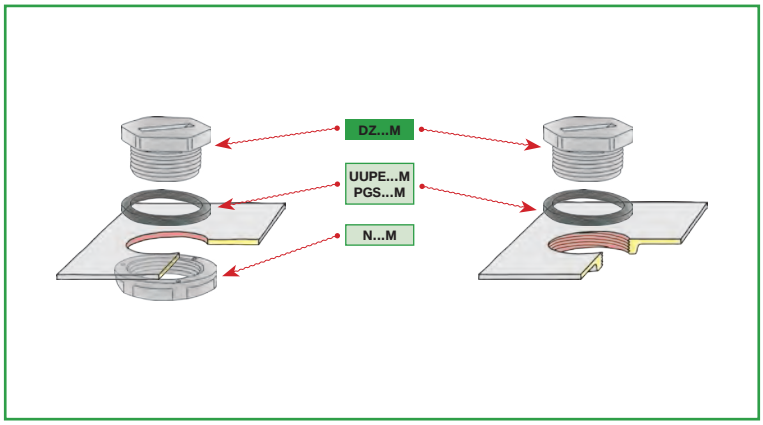

Zaślepka typu DZ
z gwintem PG

Materiał: Poliamid 6
Kolor: szary (RAL 7035)
Temperatura pracy: -30÷+80 °C

Hole plug DZ type
with PG thread

Material: polyamide 6
Colour: grey (RAL 7035)
Working temperature: -30÷+80 °C

Заглушка типа DZ
с резьбой PG

Материал: полиамид 6
Цвет: серый (RAL 7035)
Рабочая температура: -30÷+80 °Ц



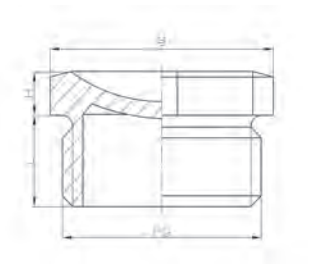

Typ Type Тип	PG	H	L	A		Art. nr Art. No. Арт. №
DZ 7	P7	4,0	8,0	15	100	E03DK-02110100101
DZ 9	P9	4,5	10,0	19	100	E03DK-02110100201
DZ 11	P11	4,5	10,5	22	100	E03DK-02110100301
DZ 13	P13,5	5,0	11,0	24	100	E03DK-02110100401
DZ 16	P16	5,5	12,0	27	100	E03DK-02110100501
DZ 21	P21	5,5	12,5	32	50	E03DK-02110100601
DZ 29	P29	5,5	13,5	40	50	E03DK-02110100701
DZ 36	P36	6,0	15,0	54	10	E03DK-02110100801
DZ 42	P42	6,5	15,0	59	10	E03DK-02110100901
DZ 48	P48	6,5	15,5	64	10	E03DK-02110101001

Uwaga! Nakrętki i uszczelki należy zamawiać oddzielnie.

Note! Nuts and seals have to be ordered separately.

Примечание! Гайки и уплотнительные прокладки – заказываются индивидуально

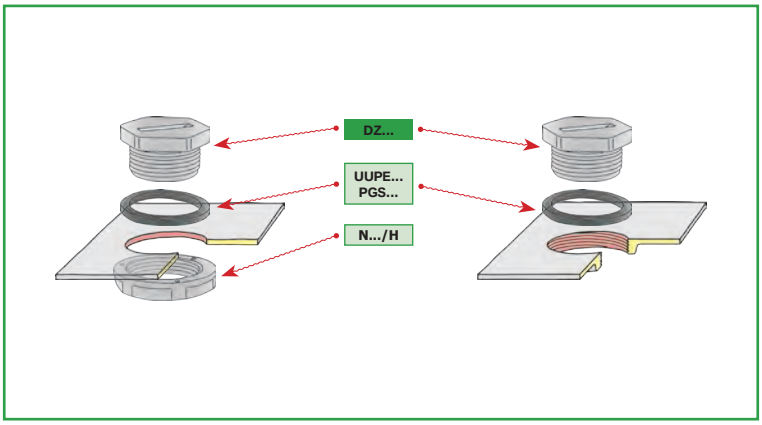

Nakrętka z tworzywa sztucznego typu N...M
z gwintem metrycznym

Materiał: poliamid 6.6
Kolor: ◇ szary (RAL 7035)
◇ czarny **BK** (RAL 9005)
Temperatura pracy: -30÷+80 °C

Plastic nut N...M types
with metric thread

Material: polyamide 6.6
Colour: ◇ grey (RAL 7035)
◇ black **BK** (RAL 9005)
Working temperature: -30÷+80 °C

Пластмассовая гайка типа N...M
с метрической резьбой

Материал: полиамид 6.6
Цвет: ◇ серый (RAL 7035)
◇ чёрный **BK** (RAL 9005)
Рабочая температура: -30÷+80 °Ц

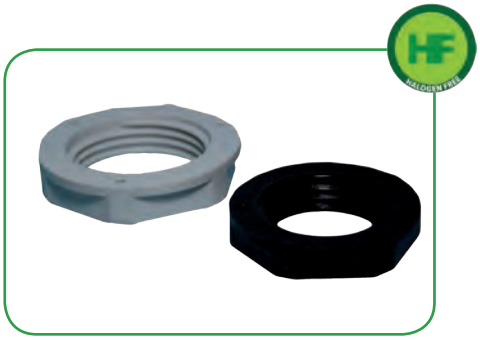

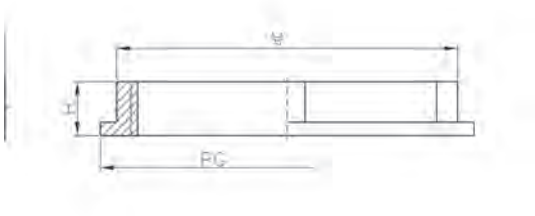

Typ Type Тип	Art. nr Art. No. Арт. №		Art. nr Art. No. Арт. №	M	H	A	
N 12M	E03DK-02020100101	**N 12M BK**	E03DK-02020300101	M12x1,5	4,5	18	100
N 16M	E03DK-02020100201	**N 16M BK**	E03DK-02020300201	M16x1,5	5,0	22	100
N 20M	E03DK-02020100301	**N 20M BK**	E03DK-02020300301	M20x1,5	5,5	26	100
N 25M	E03DK-02020100401	**N 25M BK**	E03DK-02020300401	M25x1,5	6,0	32	50
N 32M	E03DK-02020100501	**N 32M BK**	E03DK-02020300501	M32x1,5	6,5	42	50
N 40M	E03DK-02020100601	**N 40M BK**	E03DK-02020300601	M40x1,5	7,0	54	10
N 50M	E03DK-02020100701	**N 50M BK**	E03DK-02020300701	M50x1,5	7,0	66	10
N 63M	E03DK-02020100801	**N 63M BK**	E03DK-02020300801	M63x1,5	9,0	80	10

Nakrętka z tworzywa sztucznego typu N...H
z gwintem PG

Materiał: poliamid 6.6
Kolor:
◇ szary (RAL 7035)
◇ czarny **BK** (RAL 9005)
Temperatura pracy: -30÷+80 °C

Plastic nut N...H types
with PG thread

Material: polyamide 6.6
Colour:
◇ grey (RAL 7035)
◇ black **BK** (RAL 9005) – BK
Working temperature: -30÷+80 °C

Пластмассовая гайка типа N...H
с резьбой PG

Материал: полиамид 6.6
Цвет:
◇ серый (RAL 7035)
◇ чёрный **BK** (RAL 9005) – BK
Рабочая температура: -30÷+80 °Ц



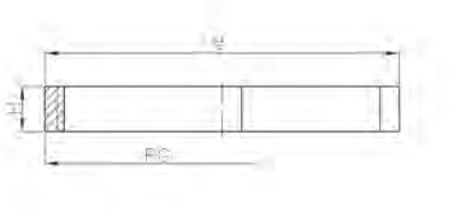

Typ Type Тип	Art. nr Art. No. Арт. №	Typ Type Тип	Art. nr Art. No. Арт. №	PG	H	A	
N 7 H	E03DK-02010100101	**N 7 H BK**	E03DK-02010200101	P7	4,5	15	100
N 9 H	E03DK-02010100201	**N 9 H BK**	E03DK-02010200201	P9	4,5	19	100
N 11 H	E03DK-02010100301	**N 11 H BK**	E03DK-02010200301	P11	5,0	22	100
N 13 H	E03DK-02010100401	**N 13 H BK**	E03DK-02010200401	P13,5	5,5	24	100
N 16 H	E03DK-02010100501	**N 16 H BK**	E03DK-02010200501	P16	6,0	27	100
N 21 H	E03DK-02010100601	**N 21 H BK**	E03DK-02010200601	P21	6,5	32	50
N 29 H	E03DK-02010100701	**N 29 H BK**	E03DK-02010200701	P29	7,5	41	50
N 36 H	E03DK-02010100801	**N 36 H BK**	E03DK-02010200801	P36	9,0	54	10
N 42 H	E03DK-02010100901	**N 42 H BK**	E03DK-02010200901	P42	9,0	60	10
N 48 H	E03DK-02010101001	**N 48 NFC H BK**	E03DK-02010201001	P48	9,5	67	10 / 1
		N 48 H BK	E03DK-02010201101	P48	9,5	67	10

Uszczelka typu UUPE

Materiał: wg. tabeli
Kolor: czarny
Temperatura pracy: -40÷+100 °C

Sealing washer UUPE type

Material: acc. tabele
Colour: black
Working temperature: -40÷+100 °C

Уплотнительная прокладка типа UUPE

Материал: acc. tabele
Цвет: чёрный
Рабочая температура: -40÷+100 °C



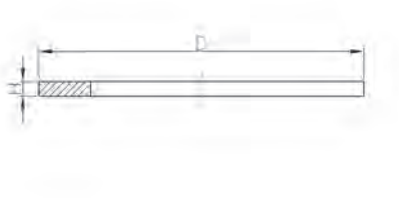

Typ Type Тип	PG	M	G	D	H	Materiał Material Материал		Art. nr Art. no. Арт. №
UUPE 10 M	-	M10x1,5	-	14,0	1,2	SBR/NR	1	E03DK-02040100101
UUPE 12 M	-	M12x1,5	-	16,0	1,2	SBR/NR	1	E03DK-02040100201
UUPE 16 M	-	M16x1,5	-	20,0	1,5	SBR/NR	1	E03DK-02040100301
UUPE 20 M	-	M20x1,5	-	24,0	1,5	SBR/NR	100	E03DK-02040100401
UUPE 25 M	-	M25x1,5	-	30,0	1,5	SBR/NR	100	E03DK-02040100501
UUPE 32 M	-	M32x1,5	-	37,5	1,5	SBR/NR	100	E03DK-02040100601
UUPE 40 M	-	M40x1,5	-	46,0	1,8	SBR/NR	100	E03DK-02040100701
UUPE 50 M	-	M50x1,5	-	57,0	2,0	SBR/NR	50	E03DK-02040100801
UUPE 63 M	-	M63x1,5	-	70,0	2,0	SBR/NR	50	E03DK-02040100901
UUPE 75 M	-	M75x1,5	-	90,0	2,0	Neopren	10	E03DK-02040101001
UUPE 90 M	-	M90x2	-	106,0	2,0	Neopren	10	E03DK-02040101101
UUPE 110 M	-	M110x2	-	126,0	2,0	Neopren	10	E03DK-02040101201
UUPE 7	P7	-	-	16,5	1,2	SBR/NR	100	E03DK-02030100101
UUPE 9	P9	-	-	19,0	1,2	SBR/NR	100	E03DK-02030100201
UUPE 11	P11	-	-	22,5	1,5	SBR/NR	100	E03DK-02030100301
UUPE 13	P13,5	-	-	25,0	1,5	SBR/NR	100	E03DK-02030100401
UUPE 16	P16	-	-	27,0	1,5	SBR/NR	100	E03DK-02030100501
UUPE 21	P21	-	-	33,5	1,5	SBR/NR	50	E03DK-02030100601
UUPE 29	P29	-	-	43,0	1,8	SBR/NR	50	E03DK-02030100701
UUPE 36	P36	-	-	55,0	1,8	SBR/NR	10	E03DK-02030100801
UUPE 42	P42	-	-	62,0	2,0	SBR/NR	10	E03DK-02030100901
UUPE 48	P48	-	-	68,0	2,0	SBR/NR	10	E03DK-02030101001
UUPE 63	P63				2,0	SBR/NR	1	E03DK-02030101101
UUPE G 2½''	-	-	G 2½''	90,0	2,0	NBR	1	E03DK-02030200101
UUPE G 3''	-	-	G 3''	109,0	2,5	NBR	1	E03DK-02030200201
UUPE G 4''	-	-	G 4''	136,0	2,5	NBR	1	E03DK-02030200301

Do dławnicy z gwintem PG	For PG gland	Для сальника с резьбой PG
Do dławnicy z gwintem M (ISO)	For gland with thread M (ISO)	Для сальника с резьбой M (ISO)
Do dławnicy z gwintem G''	For gland with thread G''	Для сальника с резьбой G''

Uszczelka typu PGS

Materiał: silikon
Kolor: czarny
Temperatura pracy: -70÷+250 °C

Sealing washer PGS type

Material: silicone
Colour: black
Working temperature: -70÷+250 °C

Уплотнительная прокладка типа PGS

Материал: силикон
Цвет: чёрный
Рабочая температура: -70÷+250 °C



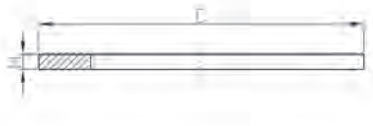

Typ Type Тип	PG	M	G	D	H		Art. nr Art. no. Арт. №
PGS 10 M	-	M10x1,5	-	14,0	1,2	100	E03DK-02060100101
PGS 12 M	-	M12x1,5	-	16,0	1,2	100	E03DK-02060100201
PGS 16 M	-	M16x1,5	-	20,0	1,5	100	E03DK-02060100301
PGS 20 M	-	M20x1,5	-	24,0	1,5	100	E03DK-02060100401
PGS 25 M	-	M25x1,5	-	30,0	1,5	50	E03DK-02060100501
PGS 32 M	-	M32x1,5	-	37,5	1,5	50	E03DK-02060100601
PGS 40 M	-	M40x1,5	-	46,0	1,8	10	E03DK-02060100701
PGS 50 M	-	M50x1,5	-	57,0	2,0	10	E03DK-02060100801
PGS 63 M	-	M63x1,5	-	70,0	2,0	10	E03DK-02060100901
PGS 7	P7	-	-	16,5	1,2	100	E03DK-02050100101
PGS 9	P9	-	-	19,0	1,2	100	E03DK-02050100201
PGS 11	P11	-	-	22,5	1,5	100	E03DK-02050100301
PGS 13	P13,5	-	-	25,0	1,5	100	E03DK-02050100401
PGS 16	P16	-	-	27,0	1,5	100	E03DK-02050100501
PGS 21	P21	-	-	33,5	1,5	50	E03DK-02050100601
PGS 29	P29	-	-	43,0	1,8	50	E03DK-02050100701
PGS 36	P36	-	-	55,0	1,8	10	E03DK-02050100801
PGS 42	P42	-	-	62,0	2,0	10	E03DK-02050100901
PGS 48	P48	-	-	68,0	2,0	10	E03DK-02050101001

Do dławnicy z gwintem PG	For PG gland	Для сальника с резьбой PG
Do dławnicy z gwintem M (ISO)	For gland with thread M (ISO)	Для сальника с резьбой M (ISO)
Do dławnicy z gwintem G"	For gland with thread G"	Для сальника с резьбой G"



ERGOM

III.1.

Notatki **Notes** **Записки**