Fupact ISFT
Pionowo
3P/IP20
Instalacja na płycie montażowej lub szynie

Numery katalogowe

Instalacja

DD382499

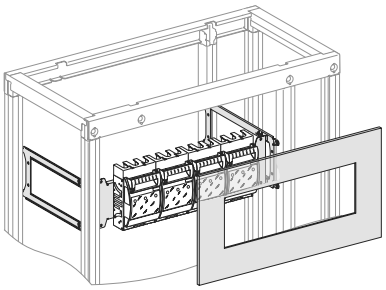

ISFT160 na płycie montażowej

Aparat	*Liczba aparatów w rzędzie*	*Liczba modułów pionowych*	*Płyta montażowa*	*Osłona czołowa z wycięciami*	*Osłona czołowa dolna*	*Długie osłony zacisków*
Wkładka bezpiecznikowa						
ISFT100 *(inst. na płycie mont.)*	5	5	**03554**	**03320**		
ISFT160 *(inst. na płycie mont.)*	4	6	**03556**	**03321**		*49869 x 2*
ISFT160 *(inst. na szynach.)*	4	6	**03555**	**03321**		*49869 x 2*
ISFT250 *(inst. na płycie mont.)*	2	9	**03557**	**03322**		*49872 x 2*
ISFT400 *(inst. na płycie mont.)*	2	9	**03557**	**03323**		*49875 x 2*
ISFT630 *(inst. na płycie mont.)*	1	10	**03557**	**03324**	**03802**	*49876 x 2*

DD382500

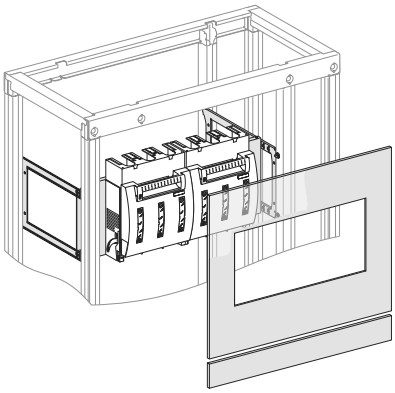

ISFT630.

Akcesoria

DD382484

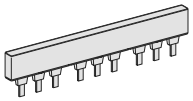

Szyny grzebieniowe do ISFT100	
dla 2 aparatów	*49861*
dla 3 aparatów	*49862*
dla 4 aparatów	*49863*
Łącznik do łączenia 2 szyn	*49890*
Osłony niewykorzystanych zębów	*49864*
Zestaw 3 połączeń (od 25 do 95 mm²)	*49865*
Zestaw 3 połączeń dystrybucyjnych 3 x 10 mm²	*49860*

Połączenie szynowe

Szyny Linergy lub płaskie
Połączenia wykonuje użytkownik.

Połączenia

Drabinki kablowe: zobacz strona 88.