Masterpact NW08 do NW32

Numery katalogowe

Instalacja

DD380644

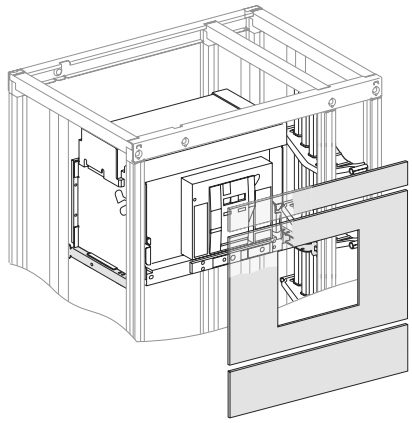

Aparat		*Liczba mod. pionowych*	*Płyta montażowa* DD380836	*Osłona czołowa z wycięciami* DD380833	*Osłona czołowa górna* DD380834	*Osłona czołowa dolna* DD380835
Aparat montowany na stałe						
NW08/16 *połączenie czołowe*	przewody	18	**03500**	**03711**	**03804**	**03805**
	Canalis	27	**03500**	**03711**	**03805 + 03804 x 2**	**03805**
NW08/16 *połączenie tylne*	przewody	14	**03500**	**03711**		**03805**
	Canalis	16	**03500**	**03711**	**03804 + 03803**	
NW20/32 *połączenie czołowe*	przewody	19	**03500**	**03711**	**03805**	**03805**
	Canalis	28	**03500**	**03711**	**03804 + 03805 x 2**	**03805**
NW20/32 *połączenie tylne*	przewody	14	**03500**	**03711**		**03805**
	Canalis	16	**03500**	**03711**	**03804 + 03803**	
Aparaty wysuwny						
NW08/16 *połączenie czołowe*	przewody	19	**03500**	**03710**	**03804**	**03805**
	Canalis	27	**03500**	**03710**	**03804 x 3**	**03805**
NW08/16 *połączenie tylne*	przewody	15	**03500**	**03710**		**03805**
	Canalis	17	**03500**	**03710**	**03804 + 03803**	
NW20/32 *połączenie czołowe*	przewody	20	**03500**	**03710**	**03805**	**03805**
	Canalis	28	**03500**	**03710**	**03805 + 03804 x 2**	**03805**
NW20/32 *połączenie tylne*	przewody	15	**03500**	**03710**		**03805**
	Canalis	17	**03500**	**03710**	**03804 + 03803**	

Dystrybucja

DD380681

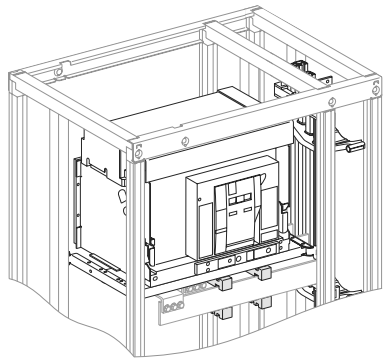

DD380646

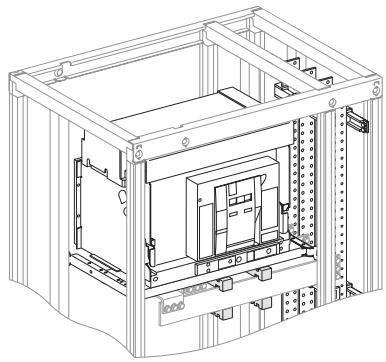

Szyny płaskie lub Linergy

Aparat		*Połączenie czołowe* DD380837	*Połączenie* DD380839	*Wsporniki połączeń do szyn* DD380840	*Osłony połączeń do szyn*
Aparat montowany na stałe / wysuwny					
NW08/16	3P	■	*musi wystąpić* **(2)**	**04662 x 2 (1)**	**04926 + 04927**
	4P	■	*musi wystąpić* **(2)**	**04662 x 2 (1)**	**04926 + 04927**
NW20/32	3P	■	*musi wystąpić* **(2)**	**04662 x 2 (1)**	**04926 + 04927**
	4P	■	*musi wystąpić* **(2)**	**04662 x 2 (1)**	**04926 + 04927**

***(1)** Dla Icw ≥ 75 kA, należy zastosować (04662 x 3).*
***(2)** Dla podłączeń do szyn płaskich > 1600 A, należy zamówić po jednym przyłączu na fazę:*
□ 1 przyłącze dla szyn, W = 50/60 mm (04640)
□ 1 przyłącze dla szyn, W = 80/100 mm (04641)

***Uwaga**: Aby wykonać pomiar:*
■ należy zainstalować przekładniki prądowe (CT) prefabrykowane na górnych zaciskach przedłużonych aparatu
■ *lub zainstalować przekładniki prądowe (CT) na szynach poziomych (połączenie szynowe). W tym wypadku, należy dodać jeden moduł oraz osłonę czołową pełną (03801)*
■ *lub zainstalować moduł Micrologic, umożliwiający wyświetlanie wartości.*

***Dobór szyn Linergy**: zobacz strona 101.*
***Dobór szyn płaskich**: zobacz strona 108.*