Obudowa stalowa wisząca

Trwałość użytkowa

Wysoka jakość spawu i pokrycia lakierem.

Bezpieczeństwo osprzętu

- Wysoki parametr IP.
- Odporność na uderzenia.
- Oferta EMC i ATEX.

Łatwa obsługa

- Ekologiczne opakowanie do ponownego wykorzystania.
- Brak ostrych krawędzi.



Duży wybór

- Szeroka oferta typowych wymiarów.
- Oferta wymiaru „na życzenie Klienta”

Łatwość wyposażania

- Cztery 10-mm kołki pasowane spawane.
- Szeroka oferta płyt montażowych.
- Szeroka oferta płyt przepustów kablowych.
- Prowadnice przewodów przyspawane do drzwi (od wysokości 400 mm).

Łatwa obsługa

- Usuwalne zawiasy.
- Obsługa jednego zamka (od wysokości 600 mm).

Wartość dodana do twojej pracy

- Jakość i estetyka.

Bezpieczeństwo personelu

- Kołki uziemiające przyspawane do korpusu i drzwi.
- Zamek 3-punktowy (od wysokości 600 mm).

Specyficzne

Optymalizacja twojego czasu: dzięki naszym usługom indywidualnym, które dostarczają obudowy w danym kolorze i z określonymi wycięciami. Skonsultuj się z nami.

Oferta uniwersalna
Wprowadzenie

Oferta uniwersalna

3 rodzaje materiałów

- Stal
- Stal nierdzewna
- Poliester

Oferujemy produkty, które można dostosować do dowolnego środowiska.

• Środowiska wewnętrzne, brudne, przemysłowe:
Nasze rozwiązanie: rodzina stalowych obudów Spacial.

• Wymagające środowiska przemysłowe:
Nasze rozwiązanie: rodzina obudów ze stali nierdzewnej Spacial.

• Surowe środowiska przemysłowe i infrastruktura:
Nasze rozwiązanie: rodzina obudów z materiałów izolacyjnych Thalassa.

Nasze produkty oferowane są jako puszki, obudowy naścienne, stojące lub szkieletowe.

PB500295


S3D


S3X


PLM

stal

Spacial S3D: obudowa stalowa o szerokiej ofercie wymiarów!

Pełna oferta 54 wymiarów od 300 × 200 × 150 do 1400 × 1000 × 300:

- Z drzwiami pełnymi, bez płyty montażowej.
- Z drzwiami pełnymi i pełną płytą montażową.
- Z drzwiami przezroczystymi, bez płyty montażowej.
- Stopień ochrony IP 66 dla obudowy o pojedynczych drzwiach (IP55 dla obudów o drzwiach podwójnych.
- Wytrzymałość na udary mechaniczne: IK10 dla drzwi pełnych i IK08 dla drzwi przeszkolonych.
- Zgodność z normami dotyczącymi rozdzielnic EN 62208 i IEC 62208.
- Szeroki zakres akcesoriów do wszelkich zastosowań.



Do środowisk trudnych

>

Obudowy stalowe Spacial S3DEX ATEX

PB500098



- 10 wariantów z drzwiami pełnymi.
- z certyfikatem LCIE o nr. LCIE02ATEX0037U i nr. LCIE 02ATEX0037U/01.
- IP 66. Warianty ze stali nierdzewnej i poliestru.

Strona **2/52**

Obudowy stalowe Spacial S3HF EMC

PB500205



- Wykonane z blachy specjalnej ALUZINC 150.
- Dobry wsp. odbicia fal elektromagnetycznych
- IP 55.

Strona **2/56**

Oferta specjalna obudów stalowych Spacial
Wprowadzenie

Obudowy dopasowane do potrzeb Klienta

- Oszczędzaj czas - my wykonamy wycięcia i zainstalujemy wyposażenie.
- Na życzenie, obudowy Spacial S3D można dostarczyć:
– w różnych kolorach.
– w innych wymiarach.
– z zamontowanym wyposażeniem.
– z nadrukami.
– z dodanymi/usuniętymi elementami.
– w innych wykończeniach (beckryzinc®, cynk chromowany, metalizowane itd).

Nasze zalety:
- Jakość wycięć. Malowanie po wykonaniu wycięć gwarantuje ochronę przed korozją.
- Jakość przemysłowa, przy zachowaniu stopnia ochrony: poliuretanowa uszczelka montowana jest po malowaniu.
- Prostota: Pojedyncze zamówienie, pojedyncza dostawa. Optymalizujemy zarządzanie i odbiór sprzętu.

Odkryj nasze indywidualne usługi:
- Oferta skonfigurowana: oferta serwisowa na bazie oferty standardowej.
- Oferta specjalna: oferta serwisowa na bazie współpracy z klientem.

Obudowy w odpowiednich wymiarach – wraz z rozwiązaniem


PB500296

Skonfigurowane


PB500297

Specyficzne

Zapoznaj się z naszymi narzędziami komunikacyjnymi do definiowania produktów w naszej ofercie specjalnej

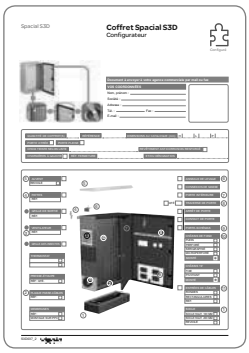

PB500298

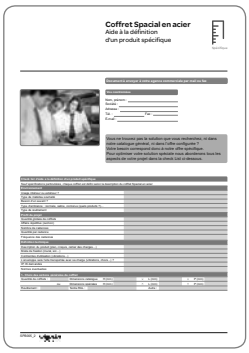

PB500299

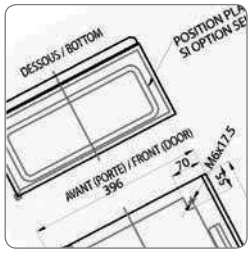

DB300072

Pobierz schematy w formacie DXF z naszej strony internetowej

Obudowy stalowe naścienne
Poradnik doboru


PB500096


PB500097


PB500072


PB500100

Dane techniczne						Spacial S3D				
Wymiary (1)			Liczba drzwi	IP	Masa (kg)*	Drzwi pełne		Drzwi przeszklone	Płyta montażowa pełna	Płyta montażowa z nadrukiem (2)
						Z płytą montażową	Bez płyty montażowej	Bez płyty montażowej		
H	W	D								
300	200	150	1	66	3.02	**NSYS3D3215P**	**NSYS3D3215**		**NSYMM32**	
300	250	150	1	66	3.48	**NSYS3D32515P**	**NSYS3D32515**	**NSYS3D32515T**	**NSYMM3025**	
300	300	150	1	66	3.90	**NSYS3D3315P**	**NSYS3D3315**	**NSYS3D3315T**	**NSYMM33**	
300	300	200	1	66	4.50	**NSYS3D3320P**	**NSYS3D3320**	**NSYS3D3320T**	**NSYMM33**	
300	400	150	1	66	4.82	**NSYS3D3415P**	**NSYS3D3415**	**NSYS3D3415T**	**NSYMM43**	**NSYMS43**
300	400	200	1	66	5.60	**NSYS3D3420P**	**NSYS3D3420**	**NSYS3D3420T**	**NSYMM43**	**NSYMS43**
400	300	150	1	66	4.90	**NSYS3D4315P**	**NSYS3D4315**	**NSYS3D4315T**	**NSYMM43**	**NSYMS43**
400	300	200	1	66	5.00	**NSYS3D4320P**	**NSYS3D4320**	**NSYS3D4320T**	**NSYMM43**	**NSYMS43**
400	400	200	1	66	6.50	**NSYS3D4420P**	**NSYS3D4420**	**NSYS3D4420T**	**NSYMM44**	**NSYMS44**
400	600	200	1	66	10.50	**NSYS3D4620P**	**NSYS3D4620**	**NSYS3D4620T**	**NSYMM64**	**NSYMS64**
400	600	250	1	66	12.00	**NSYS3D4625P**	**NSYS3D4625**	**NSYS3D4625T**	**NSYMM64**	**NSYMS64**
500	300	200	1	66	7.50	**NSYS3D5320P**	**NSYS3D5320**	**NSYS3D5320T**	**NSYMM53**	**NSYMS53**
500	400	200	1	66	9.30	**NSYS3D5420P**	**NSYS3D5420**	**NSYS3D5420T**	**NSYMM54**	**NSYMS54**
500	400	250	1	66	10.20	**NSYS3D5425P**	**NSYS3D5425**	**NSYS3D5425T**	**NSYMM54**	**NSYMS54**
500	500	200	1	66	11.18	**NSYS3D5520P**	**NSYS3D5520**	**NSYS3D5520T**	**NSYMM55**	**NSYMS55**
500	500	250	1	66	12.06	**NSYS3D5525P**	**NSYS3D5525**	**NSYS3D5525T**	**NSYMM55**	**NSYMS55**
600	400	200	1	66	11.00	**NSYS3D6420P**	**NSYS3D6420**	**NSYS3D6420T**	**NSYMM64**	**NSYMS64**
600	400	250	1	66	12.00	**NSYS3D6425P**	**NSYS3D6425**	**NSYS3D6425T**	**NSYMM64**	**NSYMS64**
600	500	250	1	66	16.20	**NSYS3D6525P**	**NSYS3D6525**	**NSYS3D6525T**	**NSYMM65**	
600	600	200	1	66	14.00	**NSYS3D6620P**	**NSYS3D6620**	**NSYS3D6620T**	**NSYMM66**	**NSYMS66**
600	600	250	1	66	15.00	**NSYS3D6625P**	**NSYS3D6625**	**NSYS3D6625T**	**NSYMM66**	**NSYMS66**
600	600	300	1	66	17.00	**NSYS3D6630P**	**NSYS3D6630**	**NSYS3D6630T**	**NSYMM66**	**NSYMS66**
600	600	400	1	66	19.00	**NSYS3D6640P**	**NSYS3D6640**	**NSYS3D6640T**	**NSYMM66**	**NSYMS66**
600	800	300	1	66	25.50	**NSYS3D6830P**	**NSYS3D6830**	**NSYS3D6830T**	**NSYMM86**	**NSYMS86**
700	500	250	1	66	15.00	**NSYS3D7525P**	**NSYS3D7525**	**NSYS3D7525T**	**NSYMM75**	**NSYMS75**
800	600	200	1	66	21.00	**NSYS3D8620P**	**NSYS3D8620**	**NSYS3D8620T**	**NSYMM86**	**NSYMS86**
800	600	250	1	66	23.00	**NSYS3D8625P**	**NSYS3D8625**	**NSYS3D8625T**	**NSYMM86**	**NSYMS86**
800	600	300	1	66	25.00	**NSYS3D8630P**	**NSYS3D8630**	**NSYS3D8630T**	**NSYMM86**	**NSYMS86**
800	600	400	1	66	29.00	**NSYS3D8640P**	**NSYS3D8640**	**NSYS3D8640T**	**NSYMM86**	**NSYMS86**
800	800	250	1	66	30.00	**NSYS3D8825P**	**NSYS3D8825**	**NSYS3D8825T**	**NSYMM88**	
800	800	300	1	66	32.00	**NSYS3D8830P**	**NSYS3D8830**	**NSYS3D8830T**	**NSYMM88**	
800	1000	300	1	66	38.00	**NSYS3D81030P**	**NSYS3D81030**		**NSYMM108**	
800	1000	300	2	55	43.50	**NSYS3D81030DP**	**NSYS3D81030D**		**NSYMM108**	
800	1200	300	2	55	46.00	**NSYS3D81230DP**	**NSYS3D81230D**		**NSYMM128**	
1000	600	250	1	66	28.00	**NSYS3D10625P**	**NSYS3D10625**	**NSYS3D10625T**	**NSYMM106**	
1000	600	300	1	66	30.60	**NSYS3D10630P**	**NSYS3D10630**	**NSYS3D10630T**	**NSYMM106**	
1000	600	400	1	66	33.00	**NSYS3D10640P**	**NSYS3D10640**	**NSYS3D10640T**	**NSYMM106**	
1000	800	250	1	66	35.00	**NSYS3D10825P**	**NSYS3D10825**	**NSYS3D10825T**	**NSYMM108**	
1000	800	300	1	66	38.00	**NSYS3D10830P**	**NSYS3D10830**	**NSYS3D10830T**	**NSYMM108**	
1000	800	400	1	66	42.00	**NSYS3D10840P**	**NSYS3D10840**	**NSYS3D10840T**	**NSYMM108**	
1000	1000	300	1	66	46.00	**NSYS3D101030P**	**NSYS3D101030**	**NSYS3D101030T**	**NSYMM1010**	
1000	1000	300	2	55	46.00	**NSYS3D101030DP**	**NSYS3D101030D**	**NSYS3D101030DT**	**NSYMM1010**	
1000	1200	300	2	55	53.00	**NSYS3D101230DP**	**NSYS3D101230D**		**NSYMM1210**	
1000	1200	400	2	55	60.00	**NSYS3D101240DP**	**NSYS3D101240D**		**NSYMM1210**	
1200	600	300	1	66	37.00	**NSYS3D12630P**	**NSYS3D12630**	**NSYS3D12630T**	**NSYMM126**	
1200	600	400	1	66	42.00	**NSYS3D12640P**	**NSYS3D12640**	**NSYS3D12640T**	**NSYMM126**	
1200	800	300	1	66	45.00	**NSYS3D12830P**	**NSYS3D12830**	**NSYS3D12830T**	**NSYMM128**	
1200	800	400	1	66	49.00	**NSYS3D12840P**	**NSYS3D12840**	**NSYS3D12840T**	**NSYMM128**	
1200	1000	300	1	66	53.00	**NSYS3D121030P**	**NSYS3D121030**	**NSYS3D121030T**	**NSYMM1210**	
1200	1000	300	2	55	54.00	**NSYS3D121030DP**	**NSYS3D121030D**	**NSYS3D121030DT**	**NSYMM1210**	
1200	1000	400	2	55	61.00	**NSYS3D121040DP**	**NSYS3D121040D**		**NSYMM1210**	
1200	1200	300	2	55	64.00	**NSYS3D121230DP**	**NSYS3D121230D**		**NSYMM1212**	
1200	1200	400	2	55	90.00	**NSYS3D121240DP**	**NSYS3D121240D**		**NSYMM1212**	
1400	1000	300	2	55	80.00	**NSYS3D141030DP**	**NSYS3D141030D**		**NSYMM1410**	

(1) W przypadku innych wymiarów – patrz oferta specjalna.
(2) W przypadku odwróconego zamontowania, oznaczenia są odwrócone.

*Obudowa bez płyty montażowej.

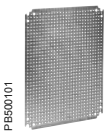
PB500101


PB500102


PB500103


PB500104


PB500105


PB501006


PB500408


PB500333

						Rozdział energii elektrycznej				
Płyta montażowa						Płyta montażowa modułowa				
	Płyta montażowa z mikro-perforacją	Płyta montażowa Telequick	Płyta montażowa bakelitowa	Płyta z szyn DIN	Typ	Szyny pionowe aluminiowe (3)	Płyta modułowa z tworzywa	Płyta modułowa stalowa	Ilość modułów	Szyny mocowane na drzwi
	NSYMF32	**NSYMR32**	**NSYMB32**			**NSYMDVR3**				
		NSYMR3025	**NSYMB3025**			**NSYMDVR3**				
	NSYMF33	**NSYMR33**	**NSYMB33**	**NSYMD33**	B	**NSYMDVR3**				
	NSYMF33	**NSYMR33**	**NSYMB33**	**NSYMD33**	B	**NSYMDVR3**				
	NSYMF43	**NSYMR34**	**NSYMB43**			**NSYMDVR3**				
	NSYMF43	**NSYMR34**	**NSYMB43**			**NSYMDVR3**				
	NSYMF43	**NSYMR43**	**NSYMB43**	**NSYMD43**	B	**NSYMDVR4**		**NSYDLM24**	24	
	NSYMF43	**NSYMR43**	**NSYMB43**	**NSYMD43**	B	**NSYMDVR4**	**NSYDLA24**	**NSYDLM24**	24	
	NSYMF44	**NSYMR44**				**NSYMDVR4**				**NSYTFPCRN4**
	NSYMF64	**NSYMR46**	**NSYMB64**			**NSYMDVR4**				**NSYTFPCRN6**
	NSYMF64	**NSYMR46**	**NSYMB64**			**NSYMDVR4**				**NSYTFPCRN6**
	NSYMF53	**NSYMR53**				**NSYMDVR5**				
	NSYMF54	**NSYMR54**	**NSYMB54**	**NSYMD54**	B	**NSYMDVR5**	**NSYDLA48**	**NSYDLM48**	48	**NSYTFPCRN4**
	NSYMF54	**NSYMR54**	**NSYMB54**	**NSYMD54**	B	**NSYMDVR5**		**NSYDLM48**	48	**NSYTFPCRN4**
	NSYMF55	**NSYMR55**				**NSYMDVR5**				**NSYTFPCRN5**
	NSYMF55	**NSYMR55**				**NSYMDVR5**				**NSYTFPCRN5**
	NSYMF64	**NSYMR64**	**NSYMB64**	**NSYMD64**	B	**NSYMDVR6**	**NSYDLA48P**	**NSYDLM48P**	48	**NSYTFPCRN4**
	NSYMF64	**NSYMR64**	**NSYMB64**	**NSYMD64**	B	**NSYMDVR6**	**NSYDLA48P**	**NSYDLM48P**	48	**NSYTFPCRN4**
	NSYMF65	**NSYMR65**	**NSYMB65**			**NSYMDVR6**				
	NSYMF66	**NSYMR66**		**NSYMD66**	A	**NSYMDVR6**		**NSYDLM84P**	84	**NSYTFPCRN6**
	NSYMF66	**NSYMR66**		**NSYMD66**	A	**NSYMDVR6**		**NSYDLM84P**	84	**NSYTFPCRN6**
	NSYMF66	**NSYMR66**		**NSYMD66**	A	**NSYMDVR6**		**NSYDLM84P**	84	**NSYTFPCRN6**
	NSYMF66	**NSYMR66**		**NSYMD66**	A	**NSYMDVR6**		**NSYDLM84P**	84	**NSYTFPCRN6**
	NSYMF86	**NSYMR68**	**NSYMB86**	**NSYMD86**	A	**NSYMDVR6**				**NSYTFPCRN8**
	NSYMF75	**NSYMR75**	**NSYMB75**	**NSYMD75**	B	**NSYMDVR7**	**NSYDLA66**	**NSYDLM66**	66	**NSYTFPCRN5**
	NSYMF86	**NSYMR86**	**NSYMB86**	**NSYMD86**	A	**NSYMDVR8**	**NSYDLA84/NSYDLA112**	**NSYDLM84**	84*	**NSYTFPCRN6**
	NSYMF86	**NSYMR86**	**NSYMB86**	**NSYMD86**	A	**NSYMDVR8**	**NSYDLA84/NSYDLA112**	**NSYDLM112**	112*	**NSYTFPCRN6**
	NSYMF86	**NSYMR86**	**NSYMB86**	**NSYMD86**	A	**NSYMDVR8**	**NSYDLA84/NSYDLA112**	**NSYDLM112**	112*	**NSYTFPCRN6**
	NSYMF86	**NSYMR86**	**NSYMB86**	**NSYMD86**	A	**NSYMDVR8**	**NSYDLA84/NSYDLA112**	**NSYDLM112**	112*	**NSYTFPCRN6**
	NSYMF88	**NSYMR88**				**NSYMDVR8**				**NSYTFPCRN8**
	NSYMF88	**NSYMR88**				**NSYMDVR8**				**NSYTFPCRN8**
	NSYMF108	**NSYMR810**	**NSYMB108**			**NSYMDVR8**				**NSYTFPCRN10**
	NSYMF108	**NSYMR810**	**NSYMB108**			**NSYMDVR8**				
	NSYMF128	2 x **NSYMR86+**	2 x **NSYMB86+**	2 x **NSYMD86+**	A	**NSYMDVR8**				
	NSYMF106	**NSYMR106**	**NSYMB106**			**NSYMDVR10**		**NSYDLM168**	168**	**NSYTFPCRN6**
	NSYMF106	**NSYMR106**	**NSYMB106**			**NSYMDVR10**		**NSYDLM168**	168**	**NSYTFPCRN6**
	NSYMF106	**NSYMR106**	**NSYMB106**			**NSYMDVR10**		**NSYDLM168**	168**	**NSYTFPCRN6**
	NSYMF108	**NSYMR108**	**NSYMB108**	**NSYMD108**	A	**NSYMDVR10**	**NSYDLA234**	**NSYDLM240**	240	**NSYTFPCRN8**
	NSYMF108	**NSYMR108**	**NSYMB108**	**NSYMD108**	A	**NSYMDVR10**	**NSYDLA234**	**NSYDLM240**	240	**NSYTFPCRN8**
	NSYMF108	**NSYMR108**	**NSYMB108**	**NSYMD108**	A	**NSYMDVR10**	**NSYDLA234**	**NSYDLM240**	240	**NSYTFPCRN8**
	NSYMF1010	**NSYMR1010 (4)**				**NSYMDVR10**				**NSYTFPCRN10**
	NSYMF1010	**NSYMR1010 (4)**				**NSYMDVR10**				
	NSYMF1210	**NSYMR1012 (4)**	**NSYMB1210**			**NSYMDVR10**				
	NSYMF1210	**NSYMR1012 (4)**	**NSYMB1210**			**NSYMDVR10**				
	NSYMF126					**NSYMDVR12**				
	NSYMF126					**NSYMDVR12**				
	NSYMF128	**NSYMR128**		**NSYMD128**	A	**NSYMDVR12**				**NSYTFPCRN8**
	NSYMF128	**NSYMR128**		**NSYMD128**	A	**NSYMDVR12**				**NSYTFPCRN8**
	NSYMF1210	**NSYMR1210 (4)**	**NSYMB1210**			**NSYMDVR12**				**NSYTFPCRN10**
	NSYMF1210	**NSYMR1210 (4)**	**NSYMB1210**			**NSYMDVR12**				
	NSYMF1210	**NSYMR1210 (4)**	**NSYMB1210**			**NSYMDVR12**				
	2 x **NSYMF126+**	2 x **NSYMR126+**				**NSYMDVR12**				
	2 x **NSYMF126+**	2 x **NSYMR126+**				**NSYMDVR12**				
		NSYMR1410 (4)								

+ Dla podwójnego montażu płyt montażowych należy zamówić **NSYCRNGSDR**. (3) Nakrętki – nr zamówieniowy **NSYAMCSF**. Stalowe szyny poprzeczne **NSYMDVR12**.

* Możliwy montaż na. NSYDLM84P lub NSYDLM112.

** Możliwy montaż NSYDLM168 lub NSYDLM240.

Obudowy stalowe naścienne
Poradnik doboru

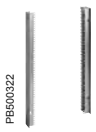











Wymiary			Elektronika i sieć				Akcesoria wprowadzeń kablowych				
			Rack l9"				Płyty przepustów kablowych				
			Stałe	Liczba U	Uchylne	Liczba U	Rodzaj wprowadzenia	Stal standardowa	Stal z miejscami osłabienia	Aluminium	Stal z wycięciem na membranę
H	W	D									
300	200	150					A	**NSYTLA**	**NSYTLAK**	**NSYTLAU**	
300	250	150					A	**NSYTLA**	**NSYTLAK**	**NSYTLAU**	**NSYTLAFL**
300	300	150					B	**NSYTLB**	**NSYTLBK**	**NSYTLBU**	**NSYTLBFL**
300	300	200					C	**NSYTLC**	**NSYTLCK**	**NSYTLCU**	**NSYTLCFL**
300	400	150					B	**NSYTLB**	**NSYTLBK**	**NSYTLBU**	**NSYTLBFL**
300	400	200					D	**NSYTLD**	**NSYTLDK**	**NSYTLDU**	**NSYTLDFL**
400	300	150					B	**NSYTLB**	**NSYTLBK**	**NSYTLBU**	**NSYTLBFL**
400	300	200					C	**NSYTLC**	**NSYTLCK**	**NSYTLCU**	**NSYTLCFL**
400	400	200					D	**NSYTLD**	**NSYTLDK**	**NSYTLDU**	**NSYTLDFL**
400	600	200	**NSYVDM8UF**	8	**NSYVDM7UP**	7	F	**NSYTLF**	**NSYTLFK**	**NSYTLFU**	**NSYTLFFL**
400	600	250	**NSYVDM8UF**	8	**NSYVDM7UP**	7	F	**NSYTLF**	**NSYTLFK**	**NSYTLFU**	**NSYTLFFL**
500	300	200					C	**NSYTLC**	**NSYTLCK**	**NSYTLCU**	**NSYTLCFL**
500	400	200					D	**NSYTLD**	**NSYTLDK**	**NSYTLDU**	**NSYTLDFL**
500	400	250					D	**NSYTLD**	**NSYTLDK**	**NSYTLDU**	**NSYTLDFL**
500	500	200					E	**NSYTLE**	**NSYTLEK**	**NSYTLEU**	**NSYTLEFL**
500	500	250					E	**NSYTLE**	**NSYTLEK**	**NSYTLEU**	**NSYTLEFL**
600	400	200					D	**NSYTLD**	**NSYTLDK**	**NSYTLDU**	**NSYTLDFL**
600	400	250					D	**NSYTLD**	**NSYTLDK**	**NSYTLDU**	**NSYTLDFL**
600	500	250					E	**NSYTLE**	**NSYTLEK**	**NSYTLEU**	**NSYTLEFL**
600	600	200	**NSYVDM12UF**	12	**NSYVDM11UP**	11	F	**NSYTLF**	**NSYTLFK**	**NSYTLFU**	**NSYTLFFL**
600	600	250	**NSYVDM12UF**	12	**NSYVDM11UP**	11	F	**NSYTLF**	**NSYTLFK**	**NSYTLFU**	**NSYTLFFL**
600	600	300	**NSYVDM12UF**	12	**NSYVDM11UP**	11	G	**NSYTLG**	**NSYTLGK**	**NSYTLGU**	**NSYTLG2FL**
600	600	400	**NSYVDM12UF**	12	**NSYVDM11UP**	11	G	**NSYTLG**	**NSYTLGK**	**NSYTLGU**	**NSYTLG2FL**
600	800	300					D*	**NSYTLD**	**NSYTLDK**	**NSYTLDU**	**NSYTLDFL**
700	500	250					E	**NSYTLE**	**NSYTLEK**	**NSYTLEU**	**NSYTLEFL**
800	600	200	**NSYVDM17UF**	17	**NSYVDM16UP**	16	F	**NSYTLF**	**NSYTLFK**	**NSYTLFU**	**NSYTLFFL**
800	600	250	**NSYVDM17UF**	17	**NSYVDM16UP**	16	F	**NSYTLF**	**NSYTLFK**	**NSYTLFU**	**NSYTLFFL**
800	600	300	**NSYVDM17UF**	17	**NSYVDM16UP**	16	G	**NSYTLG**	**NSYTLGK**	**NSYTLGU**	**NSYTLG2FL**
800	600	400	**NSYVDM17UF**	17	**NSYVDM16UP**	16	G	**NSYTLG**	**NSYTLGK**	**NSYTLGU**	**NSYTLG2FL**
800	800	250					D*	**NSYTLD**	**NSYTLDK**	**NSYTLDU**	**NSYTLDFL**
800	800	300					D*	**NSYTLD**	**NSYTLDK**	**NSYTLDU**	**NSYTLDFL**
800	1000	300					E*	**NSYTLE**	**NSYTLEK**	**NSYTLEU**	**NSYTLEFL**
800	1000	300					E*	**NSYTLE**	**NSYTLEK**	**NSYTLEU**	**NSYTLEFL**
800	1200	300					E*	**NSYTLE**	**NSYTLEK**	**NSYTLEU**	**NSYTLEFL**
1000	600	250	**NSYVDM21UF**	21	**NSYVDM20UP**	20	F	**NSYTLF**	**NSYTLFK**	**NSYTLFU**	**NSYTLFFL**
1000	600	300	**NSYVDM21UF**	21	**NSYVDM20UP**	20	G	**NSYTLG**	**NSYTLGK**	**NSYTLGU**	**NSYTLG2FL**
1000	600	400	**NSYVDM21UF**	21	**NSYVDM20UP**	20	G	**NSYTLG**	**NSYTLGK**	**NSYTLGU**	**NSYTLG2FL**
1000	800	250			**NSYVDM20U8P**	20	D*	**NSYTLD**	**NSYTLDK**	**NSYTLDU**	**NSYTLDFL**
1000	800	300			**NSYVDM20U8P**	20	D*	**NSYTLD**	**NSYTLDK**	**NSYTLDU**	**NSYTLDFL**
1000	800	400			**NSYVDM20U8P**	20	D*	**NSYTLD**	**NSYTLDK**	**NSYTLDU**	**NSYTLDFL**
1000	1000	300					E*	**NSYTLE**	**NSYTLEK**	**NSYTLEU**	**NSYTLEFL**
1000	1000	300					E*	**NSYTLE**	**NSYTLEK**	**NSYTLEU**	**NSYTLEFL**
1000	1200	300					E*	**NSYTLE**	**NSYTLEK**	**NSYTLEU**	**NSYTLEFL**
1000	1200	400					E*	**NSYTLE**	**NSYTLEK**	**NSYTLEU**	**NSYTLEFL**
1200	600	300					G	**NSYTLG**	**NSYTLGK**	**NSYTLGU**	**NSYTLG2FL**
1200	600	400					G	**NSYTLG**	**NSYTLGK**	**NSYTLGU**	**NSYTLG2FL**
1200	800	300			**NSYVDM25U8P**	25	D*	**NSYTLD**	**NSYTLDK**	**NSYTLDU**	**NSYTLDFL**
1200	800	400			**NSYVDM25U8P**	25	D*	**NSYTLD**	**NSYTLDK**	**NSYTLDU**	**NSYTLDFL**
1200	1000	300					E*	**NSYTLE**	**NSYTLEK**	**NSYTLEU**	**NSYTLEFL**
1200	1000	300					E*	**NSYTLE**	**NSYTLEK**	**NSYTLEU**	**NSYTLEFL**
1200	1000	400					E*	**NSYTLE**	**NSYTLEK**	**NSYTLEU**	**NSYTLEFL**
1200	1200	300					E*	**NSYTLE**	**NSYTLEK**	**NSYTLEU**	**NSYTLEFL**
1200	1200	400					E*	**NSYTLE**	**NSYTLEK**	**NSYTLEU**	**NSYTLEFL**
1400	1000	300					E*	**NSYTLE**	**NSYTLEK**	**NSYTLEU**	**NSYTLEFL**

*2 płyty.


PB500328


PB500111


PB500329


PB500156


PB500330


PB500331


PB500332

	Akcesoria złożeniowe									
	Drzwi wewnętrzne (7)	Szyny ustalające	Daszek	Mocowanie na słupie	Cokół boczny**		Cokół czołowy pełny (8)**		Płyta adaptacyjna słupa wsporczego	Słup wsporczy
					100 mm	200 mm	100 mm	200 mm		
			NSYTJ2015							
			NSYTJ2515							
			NSYTJ3015	NSYSFPSC30					NSYAEFP315S3D	NSYCOCN80
		NSYSDCR200	NSYTJ3020	NSYSFPSC30					NSYAEFP32S3D	NSYCOCN80
			NSYTJ4015	NSYSFPSC40					NSYAEFP315S3D	NSYCOCN80
		NSYSDCR200	NSYTJ4020	NSYSFPSC40					NSYAEFP42S3D	NSYCOCN80
	NSYPIN43		NSYTJ3015	NSYSFPSC30					NSYAEFP315S3D	NSYCOCN80
	NSYPIN43	NSYSDCR200	NSYTJ3020	NSYSFPSC30					NSYAEFP32S3D	NSYCOCN80
		NSYSDCR200	NSYTJ4020	NSYSFPSC40					NSYAEFP42S3D	NSYCOCN80
		NSYSDCR200	NSYTJ6020	NSYSFPSC60						
		NSYSDCR250	NSYTJ6025	NSYSFPSC60						
		NSYSDCR200	NSYTJ3020	NSYSFPSC30					NSYAEFP32S3D	NSYCOCN80
	NSYPIN54	NSYSDCR200	NSYTJ4020	NSYSFPSC40					NSYAEFP42S3D	NSYCOCN80
	NSYPIN54	NSYSDCR250	NSYTJ4025	NSYSFPSC40					NSYAEFP42S3D	NSYCOCN80
		NSYSDCR200	NSYTJ5020	NSYSFPSC50						
		NSYSDCR250	NSYTJ5025	NSYSFPSC50						
	NSYPIN64	NSYSDCR200	NSYTJ4020	NSYSFPSC40					NSYAEFP42S3D	NSYCOCN80
	NSYPIN64	NSYSDCR250	NSYTJ4025	NSYSFPSC40					NSYAEFP42S3D	NSYCOCN80
		NSYSDCR250	NSYTJ5025	NSYSFPSC50						
		NSYSDCR200	NSYTJ6020	NSYSFPSC60						
		NSYSDCR250	NSYTJ6025	NSYSFPSC60						
		NSYSDCR300	NSYTJ6030	NSYSFPSC60	NSYSPS3100SD	NSYSPS3200SD	NSYSPF6100	NSYSPF6200		
		NSYSDCR400	NSYTJ6040	NSYSFPSC60	NSYSPS4100SD	NSYSPS4200SD	NSYSPF6100	NSYSPF6200		
		NSYSDCR300	NSYTJ8030	NSYSFPSC80	NSYSPS3100SD	NSYSPS3200SD	NSYSPF8100	NSYSPF8200		
	NSYPIN75	NSYSDCR250	NSYTJ5025	NSYSFPSC50						
	NSYPIN86	NSYSDCR200	NSYTJ6020	NSYSFPSC60						
	NSYPIN86	NSYSDCR250	NSYTJ6025	NSYSFPSC60						
	NSYPIN86	NSYSDCR300	NSYTJ6030	NSYSFPSC60	NSYSPS3100SD	NSYSPS3200SD	NSYSPF6100	NSYSPF6200		
	NSYPIN86	NSYSDCR400	NSYTJ6040	NSYSFPSC60	NSYSPS4100SD	NSYSPS4200SD	NSYSPF6100	NSYSPF6200		
		NSYSDCR250	NSYTJ8025	NSYSFPSC80						
		NSYSDCR300	NSYTJ8030	NSYSFPSC80	NSYSPS3100SD	NSYSPS3200SD	NSYSPF8100	NSYSPF8200		
		NSYSDCR300	NSYTJ10030		NSYSPS3100SD	NSYSPS3200SD	NSYSPF10100	NSYSPF10200		
		NSYSDCR300	NSYTJ10030		NSYSPS3100SD	NSYSPS3200SD	NSYSPF10100	NSYSPF10200		
		NSYSDCR300*	NSYTJ12030							
	NSYPIN106	NSYSDCR250	NSYTJ6025							
	NSYPIN106	NSYSDCR300	NSYTJ6030		NSYSPS3100SD	NSYSPS3200SD	NSYSPF6100	NSYSPF6200		
	NSYPIN106	NSYSDCR400	NSYTJ6040		NSYSPS4100SD	NSYSPS4200SD	NSYSPF6100	NSYSPF6200		
	NSYPIN108	NSYSDCR250	NSYTJ8025							
	NSYPIN108	NSYSDCR300	NSYTJ8030		NSYSPS3100SD	NSYSPS3200SD	NSYSPF8100	NSYSPF8200		
	NSYPIN108	NSYSDCR400	NSYTJ8040		NSYSPS4100SD	NSYSPS4200SD	NSYSPF8100	NSYSPF8200		
		NSYSDCR300	NSYTJ10030		NSYSPS3100SD	NSYSPS3200SD	NSYSPF10100	NSYSPF10200		
		NSYSDCR300	NSYTJ10030		NSYSPS3100SD	NSYSPS3200SD	NSYSPF10100	NSYSPF10200		
		NSYSDCR300*	NSYTJ12030		NSYSPS3100SD	NSYSPS3200SD	NSYSPF12100	NSYSPF12200		
		NSYSDCR400*	NSYTJ12040		NSYSPS4100SD	NSYSPS4200SD	NSYSPF12100	NSYSPF12200		
	NSYPIN126	NSYSDCR300	NSYTJ6030		NSYSPS3100SD	NSYSPS3200SD	NSYSPF6100	NSYSPF6200		
	NSYPIN126	NSYSDCR400	NSYTJ6040		NSYSPS4100SD	NSYSPS4200SD	NSYSPF6100	NSYSPF6200		
	NSYPIN128	NSYSDCR300	NSYTJ8030		NSYSPS3100SD	NSYSPS3200SD	NSYSPF8100	NSYSPF8200		
	NSYPIN128	NSYSDCR400	NSYTJ8040		NSYSPS4100SD	NSYSPS4200SD	NSYSPF8100	NSYSPF8200		
		NSYSDCR300	NSYTJ10030		NSYSPS3100SD	NSYSPS3200SD	NSYSPF10100	NSYSPF10200		
		NSYSDCR300	NSYTJ10030		NSYSPS3100SD	NSYSPS3200SD	NSYSPF10100	NSYSPF10200		
		NSYSDCR400	NSYTJ10040		NSYSPS4100SD	NSYSPS4200SD	NSYSPF10100	NSYSPF10200		
		NSYSDCR300*	NSYTJ12030		NSYSPS3100SD	NSYSPS3200SD	NSYSPF12100	NSYSPF12200		
		NSYSDCR400*	NSYTJ12040		NSYSPS4100SD	NSYSPS4200SD	NSYSPF12100	NSYSPF12200		
		NSYSDCR300	NSYTJ10030		NSYSPS3100SD	NSYSPS3200SD	NSYSPF10100	NSYSPF10200		

(7) W celu ustalenia głębokości drzwi wewnętrznych należy zamówić szyny ustalające.

(8) Dostępne również w wersji wentylowanej z dławikami kablowymi (dla szerokości 600 i 800 mm), patrz strona **3/44**

*W przypadku podwójnych płyt montażowych należy zamówić również **NSYSDRSDCR300** (D300) lub **NSYSDRSDCR400** (D400).

W celu zamontowania cokołu w rozdzielnicy naściennej, należy zamówić **NSYAPFWM.

Akcesoria
Akcesoria montażowe

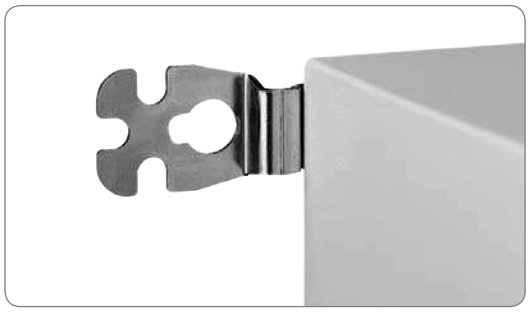
PB500022

Uchwyty do montażu na ścianie

Set of 4 wall-fixing lugs
- Montowane bezpośrednio z tyłu obudowy, pionowo lub poziomo.
- Dwie pozycje, stal i stal nierdzewna 304, odstęp od ściany 10 mm.
- Dopuszczalne obciążenie:
– Uchwyty poziome: 180 kg
– Uchwyty pionowe: 350 kg
- Dostarczane ze śrubami oraz wstępnie zamontowanymi uszczelkami.

Opis	Nr kat.
Zestaw czterech uchwytów stalowych	**NSYAEFPFSC**
Zestaw czterech uchwytów ze stali nierdzewnej	**NSYAEFPFXSC**

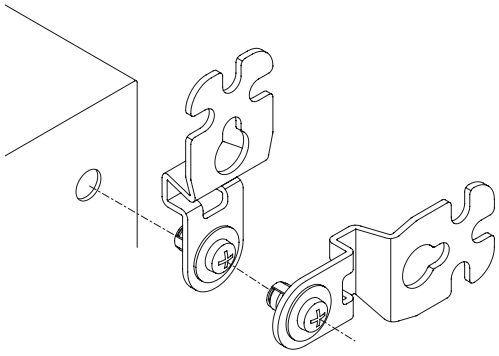
DB300087

Montaż z zewnątrz.

Odległość montażowa (od środka do środka) uchwytów (śruba M8)

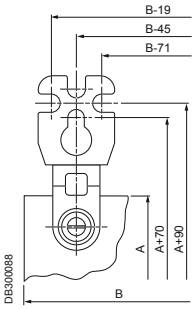

DB300088

Położenie pionowe.

A: Wysokość obudowy
B: Szerokość obudowy

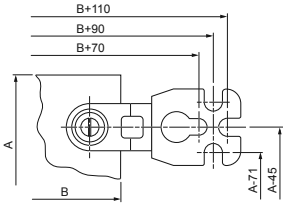

Położenie poziome.

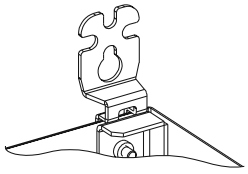

Zestaw do dużych obciążeń

Zestaw składa się z dwóch elementów wzmacniających.
- Maksymalne obciążenie 400 kg
- Do montażu przed zamontowaniem płyty montażowej, w pozycji górnej, ze standardowymi uchwytami (zamawianymi osobno).

Opis	Nr kat.
Zestaw do dużych obciążeń	**NSYAEFAHLBSC**

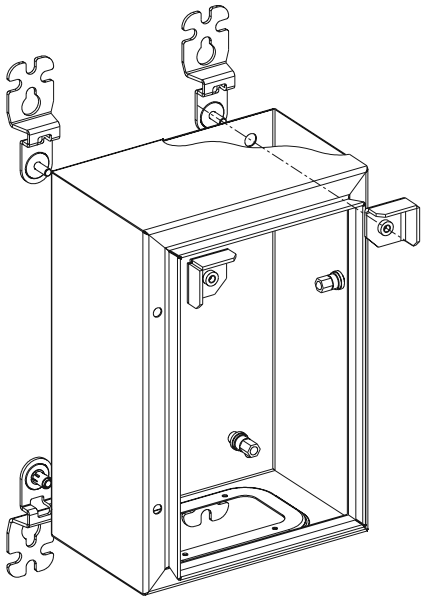
DB300089

Akcesoria
Akcesoria montażowe


PB500156

Uchwyt do montażu na słupie dla obudów stalowych Spacial

Do montażu wewnętrznego na słupach o maksymalnym obwodzie wynoszącym do 675 mm (minimalna średnica 150 mm, maksymalna średnica 215 mm).
- Materiał: stal galwanizowana.
- Szyna montowana z wykorzystaniem otworów z tyłu rozdzielnicy (śruba 8 mm).
- Maksymalne obciążenie: 100 kg
- Umożliwia montaż daszka ochronnego.
- Do obudów stalowych o szerokościach 300, 400, 500, 600 i 800 mm.

Opis	A (mm)	Nr kat.
Uchwyt - obudowa o szerokości W 300 mm	295	**NSYSFPSC30**
Uchwyt - obudowa o szerokości W 400 mm	395	**NSYSFPSC40**
Uchwyt - obudowa o szerokości W 500 mm	495	**NSYSFPSC50**
Uchwyt - obudowa o szerokości W 600 mm	595	**NSYSFPSC60**
Uchwyt - obudowa o szerokości W 800 mm	795	**NSYSFPSC80**

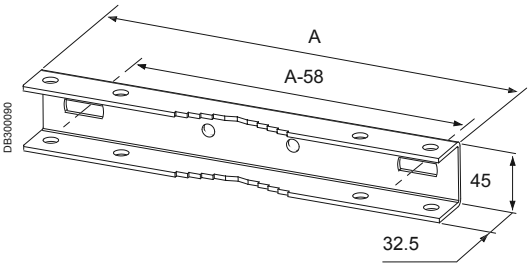

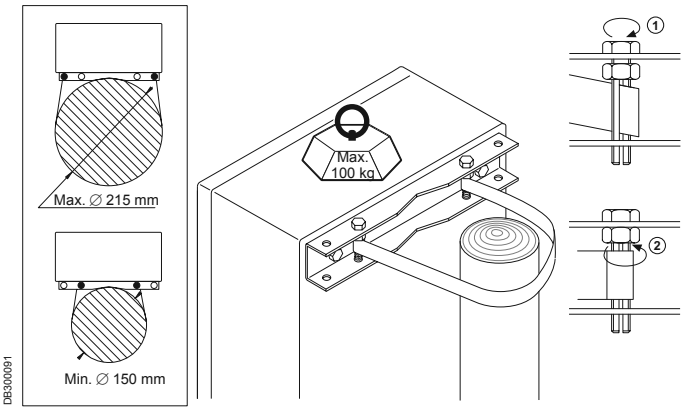

Nadruki na rozdzielnicach przed malowaniem dzięki naszym usługom indywidualnym.

Specyficzne

Akcesoria

Akcesoria przepustów kablowych



PB500305

- Płyty przepustów kablowych dostarczane są wraz z oddzielną uszczelką ułatwiającą obróbkę i napylanie farby.
- Płyty montowane na grubość korpusu obudowy.
- Mocowanie za pomocą śrub.



PB500324



PB500325



PB500327



PB500326

Do obudów naściennych		Typ	Wymiary płyty (mm)		Numery katalogowe płyt przepustów kablowych			
Szer. (mm)	Głęb. (mm)		W	D	Stal standardowa	Stalowe z nacięciami	Stalowe z wycięciami na membrany (1)	Aluminiowe
200-250 (4)	150	A	140	80	**NSYTLA**	**NSYTLAK**	**NSYTLAFL**	**NSYTLAU**
300-400	150	B	245	80	**NSYTLB**	**NSYTLBK**	**NSYTLBFL**	**NSYTLBU**
300	200	C	245	130	**NSYTLC**	**NSYTLCK**	**NSYTLCFL**	**NSYTLCU**
400	200-250	D	345	130	**NSYTLD**	**NSYTLDK**	**NSYTLDFL**	**NSYTLDU**
500	200-250	E	445	130	**NSYTLE**	**NSYTLEK**	**NSYTLEFL**	**NSYTLEU**
600	200-250	F	545	130	**NSYTLF**	**NSYTLFK**	**NSYTLFFL** **NSYTLF2FL** (2)	**NSYTLFU**
600	300-400	G	495	220	**NSYTLG**	**NSYTLGK**	**NSYTLG2FL** (2) (3)	**NSYTLGU**
800	250-300-400	D*	345	130	2 × **NSYTLD**	2 × **NSYTLDK**	2 × **NSYTLDFL**	2 × **NSYTLDU**
1000-1200	300-400	E*	445	130	2 × **NSYTLE**	2 × **NSYTLEK**	2 × **NSYTLEFL**	2 × **NSYTLEU**

* Obudowa z dwiema płytami przepustów kablowych.

(1) Pojedyncze wycięcie.

(2) Z dwoma otworami FL.

(3) Z czterema otworami FL nr kat. **NSYTLG4FL**.

(4) **TLAFL** nie może być zamontowane w obudowie o szerokości 200 mm i głębokości 150 mm.



PB500340