Przepusty gumowe / Rubber grommets / Резиновые вводы

	**PDE...M**	4 ÷ 35	16,5 ÷ 55,0	-40 ÷ 110	**224**
	**PDE**	3 ÷ 35	4,0÷ 35,0	-40 ÷ 110	**225**
	**PDEL**	5 ÷ 17	16,5 ÷ 25,5	-40 ÷ 110	**226**
	**PDEN**	5 ÷ 24	16,5 ÷ 32,5	-50 ÷ 125	**227**
	**PDW**	4 ÷ 13	20,5 ÷ 25,5	-40 ÷ 110	**228**
	**PDWT**	4 ÷ 13	20,5 ÷ 25,5	-40 ÷ 110	**228**
	**BDE**	6 ÷ 78	16,5 ÷ 90,0	-30 ÷ 85	**229**

Przepusty kablowe / Bushings /Вводы

	**HV**	6,4 ÷ 40,5	0,8 ÷3,2	-40 ÷ 85	**233**
	**HP**	7,9 ÷ 30	0,8 ÷ 3,2	-40 ÷ 85	**234**
	**PV**	4,8 ÷ 50	1,6 ÷ 3,0	-30 ÷ 85	**231**
	**PP**	9,9 ÷ 25,5	1,6 ÷ 2,4	-30 ÷ 85	**232**
	**GH**	10 ÷ 38	≤ 2	-30 ÷ 85	**230**

Wymiar pod klucz	Wymiar pod klucz	Размер под ключ
Temperatura pracy [°C]	Working temperature [°C]	Рабочая температура [°Ц]
Ø otworu w blasze [mm]	Diameter of hole in metal sheet [mm]	Ø отверстия в металлич. листу [мм]
grubość materiału [mm]	material thickness [mm]	толщина материала [мм]
Ø zewnętrzne przewodu	Cable diameter (external)	Ø внешний провода

III.4.

Przepusty gumowe typu PDE...M

Materiał: guma EPDM
Temperatura pracy: -40÷+110 °C
Kolor:
◇ szary (RAL 7035)
◇ czarny **BK** (RAL 5005)
◇ na zamówienie (RAL 7001)
Klasa szczelności: min IP67

Rubber grommets PDE...M type

Material: rubber EPDM
Working temperature: -40÷+110 °C
Colour:
◇ grey (RAL 7035)
◇ black **BK** (RAL 505)
◇ по запросу (RAL 7001)
IP rating: min. IP67

Резиновые вводы типа PDE...M

Материал: резина SBR+NR
Рабочая температура: -40÷+100 °Ц
Цвет:
◇ серый (RAL 7035)
◇ черный **BK** (RAL 5005)
◇ по запросу (RAL 7001)
Степень плотнсти: мин. IP67



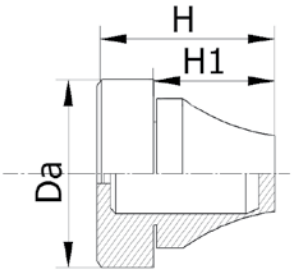

Typ Type Тип	Art. nr Art. no. Арт. №	Typ Type Тип	Art. nr Art. no. Арт. №	Da	H	H1				
PDE 12M	E03DK-05010210101	**PDE 12M BK**	E03DK-05010211101	20,0	12,8	5,6	4÷7	0,5÷2	3 ÷5	50
PDE 16M	E03DK-05010210201	**PDE 16M BK**	E03DK-05010211201	21,0	17,7	11,0	5÷9	1÷4	5÷7	50
PDE 20M	E03DK-05010210301	**PDE 20M BK**	E03DK-05010211301	25,5	20,0	13,4	8÷13	1÷4	7÷10	50
PDE 25M	E03DK-05010210401	**PDE 25M BK**	E03DK-05010211401	30,5	21,3	15,3	11÷17	1÷4	10÷14	50
PDE 32M	E03DK-05010210501	**PDE 32M BK**	E03DK-05010211501	38,5	24,6	18,6	15÷20	1÷4	14÷20	25
PDE 40M	E03DK-05010210601	**PDE 40M BK**	E03DK-05010211601	48,5	29,5	21,7	19÷28	1÷4	20÷26	25
PDE 50M	E03DK-05010210701	**PDE 50M BK**	E03DK-05010211701	60,5	34,8	25,5	27÷35	1÷4	26÷35	10

Dławnice do szybkiego montażu

Cable gland for fast installation

Кабельный ввод для быстрой установки

Ø otworu w blasze [mm]	Diameter of hole in metal sheet [mm]	Ø отверстия в металлич. листу [мм]
grubość materiału [mm]	material thickness [mm]	толщина материала [мм]
Ø zewnętrzne przewodu	Cable diameter (external)	Ø внешний провода



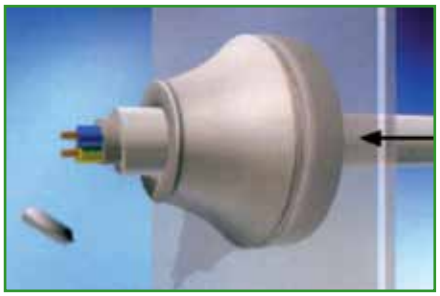

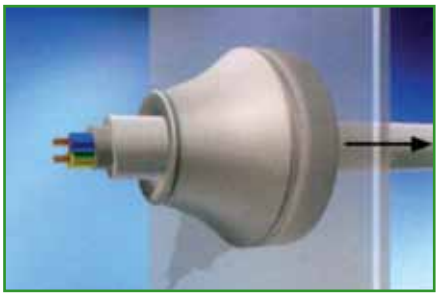

Przepusty gumowe typu PDE

Materiał: guma EPDM
Temperatura pracy: -40÷+110 °C
Kolor:
◇ szary (RAL 7035)
◇ czarny **BK** (RAL 5005)
◇ na zamówienie (RAL 7001)
Klasa szczelności: min IP67

Rubber grommets PDE type

Material: rubber EPDM
Working temperature: -40÷+110 °C
Colour:
◇ grey (RAL 7035)
◇ black **BK** (RAL 505)
◇ по запросу (RAL 7001)
IP rating: min. IP67

Резиновые вводы типа PDE

Материал: резина SBR+NR
Рабочая температура: -40÷+100 °Ц
Цвет:
◇ серый (RAL 7035)
◇ черный **BK** (RAL 5005)
◇ по запросу (RAL 7001)
Степень плотнсти: мин. IP67



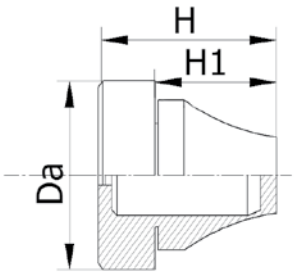

Typ Type Тип	Art. nr Art. no. Арт. №	Typ Type Тип	Art. nr Art. no. Арт. №	Da	H	H1				
PDE 7	E03DK-05010200101	**PDE 7 BK**	E03DK-05010201101	4	24	7,0	16,5	0,5÷2	3 ÷5	50
PDE 9	E03DK-05010200201	**PDE 9 BK**	E03DK-05010201201	6	31	8,0	21	1÷4	5÷7	50
PDE 11	E03DK-05010200301	**PDE 11 BK**	E03DK-05010201301	6	34	10,5	23	1÷4	7÷10	50
PDE 16	E03DK-05010200401	**PDE 16 BK**	E03DK-05010201401	6	42	13,5	29	1÷4	10÷14	50
PDE 21	E03DK-05010200501	**PDE 21 BK**	E03DK-05010201501	7	50	17,0	38	1÷4	14÷20	25
PDE 29	E03DK-05010200601	**PDE 29 BK**	E03DK-05010201601	8	62	22,0	48	1÷4	20÷26	25
PDE 36	E03DK-05010200701	**PDE 36 BK**	E03DK-05010201701	8	63	31,0	55	1÷4	26÷35	10

Dławnice do szybkiego montażu

Cable gland for fast installation

Кабельный ввод для быстрой установки

Ø otworu w blasze [mm]	Diameter of hole in metal sheet [mm]	Ø отверстия в металлич. листу [мм]
grubość materiału [mm]	material thickness [mm]	толщина материала [мм]
Ø zewnętrzne przewodu	Cable diameter (external)	Ø внешний провода



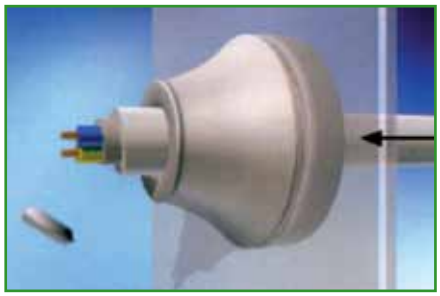

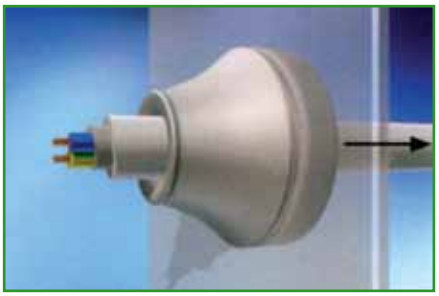

III.4.

Przepusty gumowe typu PDEL

odmiana lekka

Materiał: guma EPDM
Temperatura pracy: -40÷+110 °C
Kolor:
◇ szary (RAL 7035)
◇ czarny **BK** (RAL 5005)
◇ RAL 7001
Klasa szczelności: min IP67

Rubber grommets PDE type

light

Material: rubber EPDM
Working temperature: -40÷+110 °C
Colour:
◇ grey (RAL 7035)
◇ black **BK** (RAL 505)
◇ RAL 7001
IP rating: min. IP67

Резиновые вводы типа PDEL

легкий вариант

Материал: резина SBR+NR
Рабочая температура: -40÷+100 °Ц
Цвет:
◇ серый (RAL 7035)
◇ черный **BK** (RAL 5005)
◇ RAL 7001
Степень плотнсти: мин. IP67



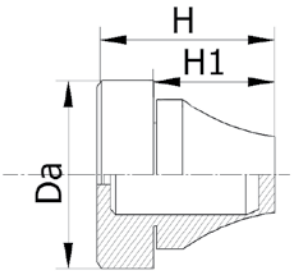

Typ Type Тип	Art. nr Art. no. Арт. №	Typ Type Тип	Art. nr Art. no. Арт. №	Typ Type Тип	Art. nr Art. no. Арт. №	Da	H	H1				
PDE 16M	E03DK-05010230201	**PDE 16M BK**	E03DK-05010231201	**PDE 16M RAL 7001**	E03DK-05010232201	21,0	17,7	11,0	5÷9	1÷4	5÷7	50
PDE 20M	E03DK-05010230301	**PDE 20M BK**	E03DK-05010231301	**PDE 20M RAL 7001**	E03DK-05010232301	25,5	20,0	13,4	8÷13	1÷4	7÷10	50
PDE 25M	E03DK-05010230401	**PDE 25M BK**	E03DK-05010231411	**PDE 25M RAL 7001**	E03DK-05010232321	30,5	21,3	15,3	11÷17	1÷4	10÷14	50



PDE



PDEL

Dławnice do szybkiego montażu
Konstrukcja podobna do przepustów PDE (wymiary zewnętrzne i średnice przewodu/rurki), jednak z cieńszymi ściankami.
Efektem jest ułatwiony montaż, tzn. mniejsze siły potrzebne do wciśnięcia przepustu do otworu montażowego, co ma znaczenie w przypadku miejsc trudnodostępnych i montażu w mało sztywnych konstrukcjach, np. miękkich blachach aluminiowych. Dedykowane głównie dla osprzętu oświetleniowego i pokrewnych.

Cable gland for fast installation
Construction similar to PDE grommets (outside dimensions and diameters of cable/pipe), but with thicker wall.
Instalment is facilitated effect, i.e. smallest power wanted to push grommet intu the hole, that is important in case of (installation in places not easy to reach and in not enough rigid constructions instalment, e.g. soft aluminium sheet metal. Is mainly dedicate for lightning equipment and relational.

Кабельный ввод для быстрой установки
Строение похоже как у вводов PDE (внешние размеры и диаметры провода/трубки), однако с более тонкими стенками.
В результате монтаж более легок, так как требуется применение меньшей силы для вжатия ввода в установочное отверстие, что немаловажно в случае труднодоступных мест и монтажа в не слишком жестких конструкциях, на пример в мягких алюминиевых листах.
Предназначены в основном для применения в осветительных приборах.

Ø otworu w blasze [mm]	Diameter of hole in metal sheet [mm]	Ø отверстия в металлич. листу [мм]
grubość materiału [mm]	material thickness [mm]	толщина материала [мм]
Ø zewnętrzne przewodu	Cable diameter (external)	Ø внешний провода

Przepusty gumowe typu PDEN

Materiał: Elastomer termoplastyczny TPE
Temperatura pracy: -50÷+125 °C
Kolor:
◇ szary (RAL 7035)
◇ czarny **BK** (RAL 9005)
◇ biały **WT** (RAL 9010)
◇ inne kolory na zamowinie
Klasa szczelności: min IP67

Rubber grommets PDEN type

Material: TPE – Thermoplastic Elastomer
Working temperature: -50÷+125 °C
Colour:
◇ grey (RAL 7035)
◇ black **BK** (RAL 9005)
◇ white **WT** (RAL 9010)
◇ other colors on request
IP rating: min. IP67

Резиновые вводы типа PDEN

Материал: Термопластичный эластомер TPE
Рабочая температура: -50÷+125 °Ц
Цвет:
◇ серый (RAL 7035)
◇ черный **BK** (RAL 9005)
◇ белый **WT** (RAL 9010)
◇ другие цвета по запросу
Степень плотнсти: мин. IP67



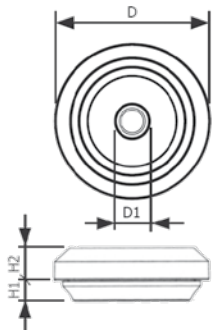

Typ Type Тип	Art. nr Art. no. Арт. №	Typ Type Тип	Art. nr Art. no. Арт. №	Typ Type Тип	Art. nr Art. no. Арт. №	D[1)]	D1	H1	H2[1)]				
PDEN 16M	E03DK-05010240201	**PDEN 16M BK**	E03DK-05010241201	**PDEN 16M WT**	E03DK-05010242201	23,5	4	4	6,75	16,5	0,5÷3	5÷10	50
PDEN 20M	E03DK-05010240301	**PDEN 20M BK**	E03DK-05010241301	**PDEN 20M WT**	E03DK-05010242301	27,5	5	4	6,75	20,5	0,5÷3	6÷13	50
PDEN 25M	E03DK-05010240401	**PDEN 25M BK**	E03DK-05010241411	**PDEN 25M WT**	E03DK-05010242421	30,5	7	4	32,5	25,5	0,5÷3,5	8÷17	50
PDEN 32M	E03DK-05010240501	**PDEN 32M BK**	E03DK-05010241501	**PDEN 32M WT**	E03DK-05010242501	39,5	11	4	39,5	32,5	0,5÷3,5	12÷24	25

1)Zmienne w zależności od grubości materiału / Variable, depending on the thickness of the material / Переменная, в зависимости от толщины материала

Dławnice do szybkiego montażu

Cable gland for fast installation

Кабельный ввод для быстрой установки

Ø otworu w blasze [mm]	Diameter of hole in metal sheet [mm]	Ø отверстия в металлич. листу [мм]
grubość materiału [mm]	material thickness [mm]	толщина материала [мм]
Ø zewnętrzne przewodu	Cable diameter (external)	Ø внешний провода

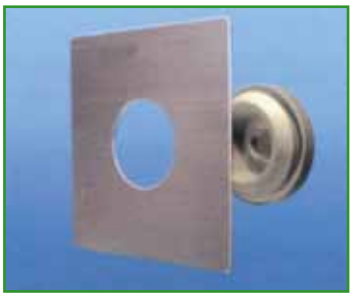

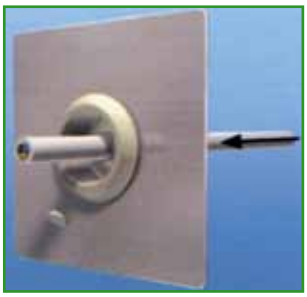

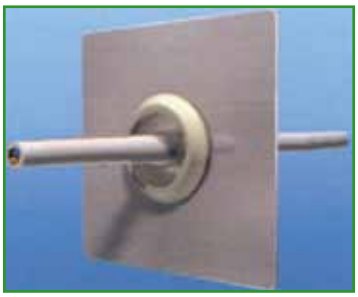

Przepusty typu PDW i PDWT „KLIKSEAL”

Materiał: Elastomer termoplastyczny TPE + poliamid 66
Temperatura pracy: -40÷+110 °C
Kolor:
◇ szary (RAL 7035)
◇ czarny **BK** (RAL 9005)
◇ biały **WT** (RAL 9010)
◇ inne kolory na zamówienie, tylko dla typu PDW
Klasa szczelności: min IP67

Grommets PDW and PDWT „KLIKSEAL” type

Material: TPE – Thermoplastic Elastomer + poliamide 66
Working temperature: -40÷+110 °C
Colour:
◇ grey (RAL 7035)
◇ black **BK** (RAL 9005)
◇ white **WT** (RAL 9010)
◇ other colours – for request, only for PDW typet
IP rating: min. IP67

Кабельные вводы PDW и PDWT „KLIKSEAL”

Материал: Термопластичный эластомер TPE + полиамид PA 66
Рабочая температура: -40÷+110 °Ц
Цвет:
◇ серый (RAL 7035)
◇ черный **BK** (RAL 9005)
◇ белый **WT** (RAL 9010)
◇ другие цвета – по запросу, только для типа PDW
Степень защиты: мин. IP67



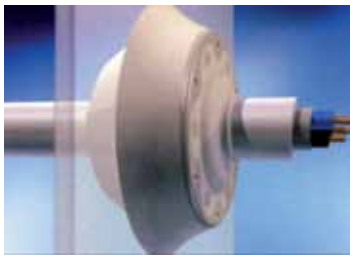

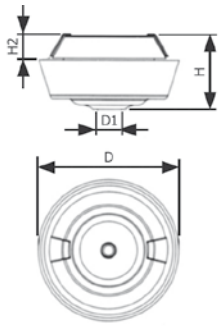

Przepusty PDW "KLIKSEAL" dla ścianek: 2 - 5mm
PDW grommets "KLIKSEAL" wall thickness: 2 - 5mm
Кабельные вводы PDW "KLIKSEAL" - для стенок: 2 - 5мм

Typ Type Тип	D[3]	D1	H	H2			IP67 i zamocow. kabla Typ A[1] IP67 and anchorage Type A[1] for cable IIP67 и крепление кабеля Тип A[1]	IP 65		Art. nr Art. no. Арт. №
PDW 20M	29,3÷34,5	4,0	17÷20	5,7	20,5	2÷5	7÷11	4÷11	50	E03DK-05010301301
PDW 25M	34,4÷40,0	5,0	17÷20	5,7	25,5	2÷5	7÷13[2]	4÷13	50	E03DK-05010301401
PDW 20M BK	29,3÷34,5	4,0	17÷20	5,7	20,5	2÷5	7÷11	4÷11	50	E03DK-05010302301
PDW 25M BK	34,4÷40,0	5,0	17÷20	5,7	25,5	2÷5	7÷13[2]	4÷13	50	E03DK-05010302401
PDW 20M WT	29,3÷34,5	4,0	17÷20	5,7	20,5	2÷5	7÷11	4÷11	50	E03DK-05010303301
PDW 25M WT	34,4÷40,0	5,0	17÷20	5,7	25,5	2÷5	7÷13[2]	4÷13	50	E03DK-05010303401

Przepusty PDW "KLIKSEAL" dla ścianek: 0,5 - 3 mm
PDW grommets "KLIKSEAL" wall thickness: 0,5 - 3 mm
Кабельные вводы PDW "KLIKSEAL" - для стенок: 0,5 - 3 мм

Typ Type Тип	D[3]	D1	H	H2			IP67 i zamocow. kabla Typ A[1] IP67 and anchorage Type A[1] for cable IP67 и крепление кабеля Тип A[1]	IP 65		Art. nr Art. no. Арт. №
PDWT 20M	29,3÷34,5	4,0	17÷20	5,7	20,5	0,5÷3	7÷11	4÷11	50	E03DK-05010321301
PDWT 25M	34,4÷40,0	5,0	17÷20	5,7	25,5	0,9÷3	7÷13[2]	4÷13	50	E03DK-05010321401
PDWT 20M BK	29,3÷34,5	4,0	17÷20	5,7	20,5	0,5÷3	7÷11	4÷11	50	E03DK-05010322301
PDWT 25M BK	34,4÷40,0	5,0	17÷20	5,7	25,5	0,9÷3	7÷13[2]	4÷13	50	E03DK-05010322401
PDWT 20M WT	29,3÷34,5	4,0	17÷20	5,7	20,5	2÷5	7÷11	4÷11	50	E03DK-05010323301
PDWT 25M WT	34,4÷40,0	5,0	17÷20	5,7	25,5	2÷5	7÷13[2]	4÷13	50	E03DK-05010323401

[1]Zamocowanie kabla typu A wg PN-EN 50262 / Cable anchorage Type A acc. to EN 50262 / Закрепление кабеля типа А согл. PN-EN 50262.
[2]Certyfikat kotwienia kabli dla średnic 8,1 do 8,9mm / 8,1 do 8,9mm only approved for tension relief / Сертификат крепления кабелей для диаметров 8,1 до 8,9мм.
[3]Zmienne, w zależności od grubości ścianki / Varies depending on the thickness of material installed in / Изменяется, в зависимости от толщины стенки

PDEW i PDET „KLIKSEAL” to rewolucyjne rozwiązanie dwu-komponentowych przepustów, ze zwiększoną siłą trzymana kabla - „zakotwieniem” kabla. Jest to zupełnie nowy produkt na rynku. Poprzez innowacyjność i zaawansowaną technologie wytwarzania produkt posiada wiele zalet oferowanych przez dławnice kablowe.

PDEW and PDET "KLIKSEAL" is a revolutionary two-component solution culverts, with the increased strength of the cable kept - "anchorage" of the cable. This is a brand new product on the market. Through innovation and advanced manufacturing technologies, the product has many advantages offered by the cable glands.

PDEW и PDET „KLIKSEAL” это новое решение двухкомпонентных вводов, с увеличенной силой удержки кабеля. Абсолютно новый продукт на рынке. Благодаря нововведениям и высоким технологиям производства продукт имеет много преимуществ предлагаемых кабельными сальниками. .

Przepusty gumowe typu BDE

Materiał: guma SBR+NR
Temperatura pracy: -30÷+85 °C
Kolor:
◇ czarny (RAL 9004)
◇ biały – WT (RAL 9001)
Klasa szczelności: min IP30

Rubber grommets BDE type

Material: rubber SBR+NR
Working temperature: -30÷+85 °C
Colour:
◇ black (RAL 9004)
◇ white – WT (RAL 9001)
IP rating: min. IP30

Резиновые втулки типа BDE

Материал: резина SBR+NR
Рабочая температура: -30÷+85 °Ц
Цвет:
◇ чёрный (RAL 9004)
◇ белый – WT (RAL 9001)
Степень плотнсти: мин. IP30



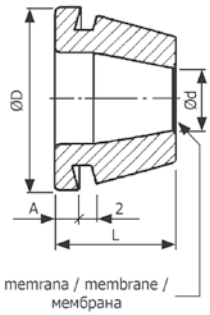

Typ Type Тип	A	D	d	L			Kolor Colour Цвет		Art. nr Art. no. Арт. №
BDE 11	4	24	7,0	30	16,5	6 ÷8	●	100	E03DK-05010100101
BDE 13	6	31	8,0	23	21	9÷12	●	100	E03DK-05010100301
BDE 16	6	34	10,5	23	23	11÷15	●	100	E03DK-05010100501
BDE 21	6	42	13,5	25	29	14÷18	●	100	E03DK-05010100701
BDE 29	7	50	17,0	30	38	18÷25	●	50	E03DK-05010100901
BDE 36	8	62	22,0	34	48	24÷34	●	20	E03DK-05010101101
BDE 42	8	63	31,0	39	55	31÷44	●	10	E03DK-05010101301
BDE 48	8	72	41,0	45	65	40÷54	●	10	E03DK-05010101501
BDE 54	8	85	51,0	50	78	52÷66	●	10	E03DK-05010101701
BDE 67	8	97	63,0	63	90	65÷78	●	10	E03DK-05010101901
BDE 11WT	4	24	7,0	30	16,5	6 ÷8	○	100	E03DK-05010100201
BDE 13WT	6	31	8,0	23	21	9÷12	○	100	E03DK-05010100401
BDE 16WT	6	34	10,5	23	23	11÷15	○	100	E03DK-05010100601
BDE 21WT	6	42	13,5	25	29	14÷18	○	100	E03DK-05010100801
BDE 29WT	7	50	17,0	30	38	18÷25	○	50	E03DK-05010101001
BDE 36WT	8	62	22,0	34	48	24÷34	○	20	E03DK-05010101201
BDE 42WT	8	63	31,0	39	55	31÷44	○	10	E03DK-05010101401
BDE 48WT	8	72	41,0	45	65	40÷54	○	10	E03DK-05010101601
BDE 54WT	8	85	51,0	50	78	52÷66	○	10	E03DK-05010101801
BDE 67WT	8	97	63,0	63	90	65÷78	○	10	E03DK-05010102001

Ø otworu w blasze [mm]	Diameter of hole in metal sheet [mm]	Ø отверстия в металлич. листу [мм]
Ø zewnętrzne przewodu	Cable diameter (external)	Ø внешний провода

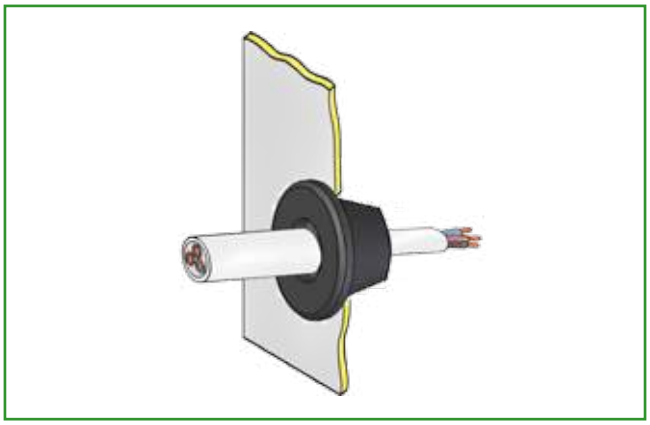

Przepusty gumowe typu GH

Materiał: guma SBR+NR
Temperatura pracy: -30÷+85 °C
Kolor: czarny (RAL 9004)

Rubber bushings GH type

Material: rubber SBR+NR
Working temperature: -30÷+85 °C
Colour: black (RAL 9004)

Резиновые вводы типа GH

Материал: резина SBR+NR
Рабочая температура: -30÷+85 °Ц
Цвет: чёрный (RAL 9004)



GH 6

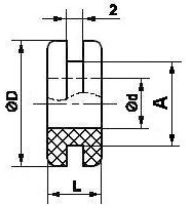

GH 7 - GH 29

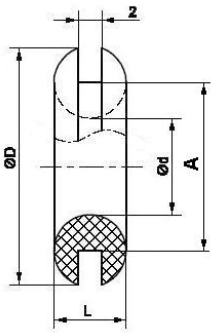

Typ Type Тип	D	d	L		Kolor Colour Цвет		Art. nr Art. no. Арт. №
GH 6	15	6	9,0	10,0	●	100	E01PK-01050100101
GH 7	20	8	6,5	13,0	●	100	E01PK-01050100201
GH 9	24	10	9,0	15,5	●	100	E01PK-01050100301
GH 11	28	13,5	9,0	21,0	●	100	E01PK-01050100401
GH 13	29	15	9,0	23,0	●	100	E01PK-01050100501
GH 16	31	16	9,0	25,0	●	100	E01PK-01050100601
GH 21	38	24	9,0	32,0	●	100	E01PK-01050100701
GH 29	45	30	10,0	38,0	●	100	E01PK-01050100801

Ø otworu w blasze [mm] | Diameter of hole in metal sheet [mm] | Ø отверстия в металлич. листу [мм]

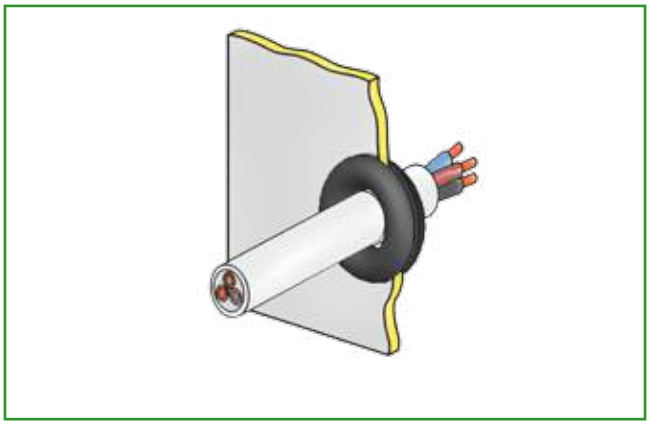

Przepusty elastyczne typu PV

Materiał: PCV
Kolor: czarny

Flexible bushing PV type

Material: PVC
Colour: black

Эластичные вводы типа PV

Материал: ПВХ
Цвет: черный



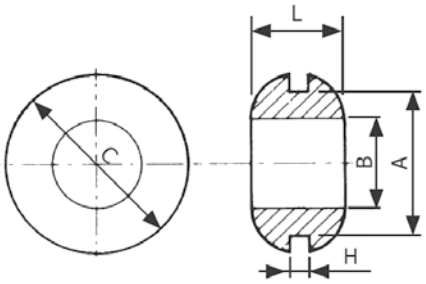

Typ Type Тип	A	B	C	L	H	Kolor Colour Цвет		Art. nr Art. No. Арт. №
PV 3	4,8	3,2	6,4	6,4	1,6	●	100	E01PK-01020100101
PV 5	6,4	4,8	11,1	7,0	1,6	●	100	E01PK-01020100201
PV 6	9,5	6,4	14,2	6,4	1,6	●	100	E01PK-01020100301
PV 8	11,0	8,0	16,0	6,4	1,6	●	100	E01PK-01020100401
PV 8A	12,5	8,0	16,0	8,0	3,0	●	100	E01PK-01020100501
PV 10	12,5	9,5	17,0	7,0	1,6	●	100	E01PK-01020100601
PV 10A	12,5	9,5	17,0	8,8	3,0	●	100	E01PK-01020100701
PV 12	16,0	12,5	20,5	7,0	1,2	●	100	E01PK-01020100801
PV 16	19,0	16,0	24,0	6,0	1,6	●	100	E01PK-01020100901
PV 19	25,2	18,5	31,4	8,0	1,6	●	100	E01PK-01020101001
PV 25	31,0	24,9	38,0	7,8	1,6	●	100	E01PK-01020101101
PV 32	38,0	32,0	46,0	9,5	1,6	●	100	E01PK-01020101201
PV 32A	38,0	32,0	46,0	11,0	3,0	●	100	E01PK-01020101301
PV 45	50,0	45,0	60,0	10,0	1,6	●	100	E01PK-01020101401

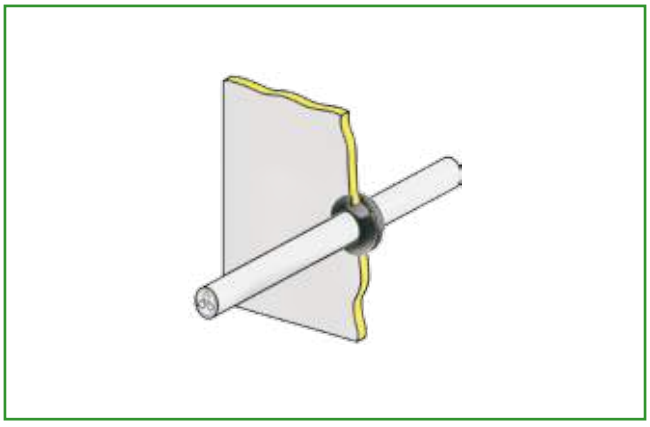

Przepusty elastyczne z przegrodą typu PP

Materiał: PCV
Kolor: czarny

Flexible bushing with baffle PP type

Material: PVC
Colour: black

Эластичные вводы с перегородкой типа PP

Материал: ПВХ
Цвет: черный



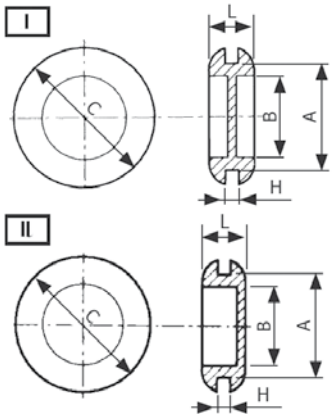

Typ Type Тип	A	B	C	L	H	Rysunek Drawing Рисунок	Kolor Colour Цвет		Art. nr Art. No. Арт. №
PP 6	9,9	6,4	12,7	6,7	1,6	II	●	100	E01PK-01030100101
PP 8	11,0	8,0	17,5	8,0	1,6	II	●	100	E01PK-01030100201
PP 10	12,5	9,5	15,7	6,4	1,6	II	●	100	E01PK-01030100301
PP 12	16,0	12,5	22,0	8,0	2,4	I	●	100	E01PK-01030100401
PP 16	19,0	16,0	25,5	8,0	2,0	I	●	100	E01PK-01030100501
PP 19	]25,5	19,0	36,5	8,4	2,4	I	●	100	E01PK-01030100601

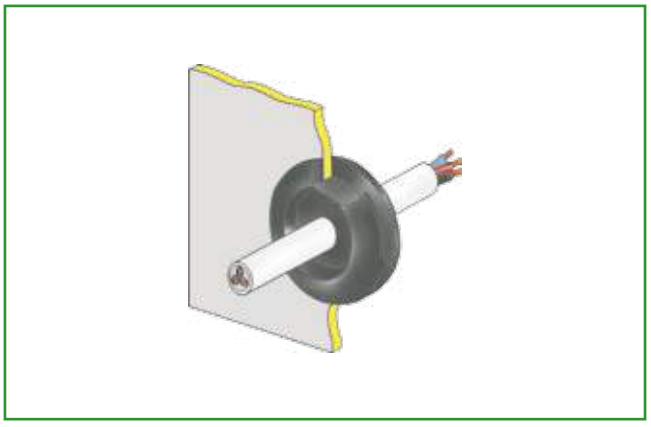

Przepust kablowy typu HV

Materiał: poliamid 6.6. UL94 V2
Temperatura pracy: -40÷+85 °C
Kolor: ◇ **BK** czarny
◇ **WT** biały

Cable bushing HV type

Material: polyamide 6.6. UL94 V2
Working temperature: -40 °C to +85 °C
Colour: ◇ **BK** black
◇ **WT** white

Кабельный ввод типа HV

Материал: полиамид 6.6. UL94 V2
Рабочая температура: -40÷+85 °C
Цвет: ◇ **BK** чёрный
◇ **WT** белый



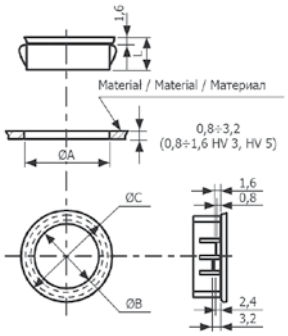

Typ Type Тип	A	B	C	L		Art. nr Art. No. Арт. №
HV 3 BK	6,4	3,2	8,0	8,0	100	E01PK-01010100501
HV 5 BK	7,6	4,8	12,0	8,0	100	E01PK-01010100601
HV 6 BK	9,5	6,3	12,0	10,3	100	E01PK-01010100700
HV 8 BK	11,1	8,0	15,0	10,3	100	E01PK-01010100800
HV 9 BK	12,7	8,2	14,5	10,3	100	E01PK-01010100901
HV 12 BK	15,9	12,2	18,6	10,3	100	E01PK-01010101000
HV 15 BK	19,1	14,3	21,5	10,3	100	E01PK-01010101101
HV 16 BK	19,6	16,0	24,0	11,5	100	E01PK-01010101200
HV 19 BK	22,0	17,3	23,8	11,5	100	E01PK-01010101301
HV 21 BK	25,1	19,1	28,0	11,5	100	E01PK-01010101401
HV 24 BK	29,7	24,1	32,5	11,5	100	E01PK-01010101501
HV 29 BK	38,1	29,0	41,2	11,5	100	E01PK-01010101601
HV 6 WT	9,5	6,3	12,0	10,3	100	E01PK-01010100100
HV 8 B WT	11,1	8,0	15,0	10,3	100	E01PK-01010100200
HV 12 B WT	15,9	12,2	18,6	10,3	100	E01PK-01010100300
HV 16 B WT	19,6	16,0	24,0	11,5	100	E01PK-01010100400

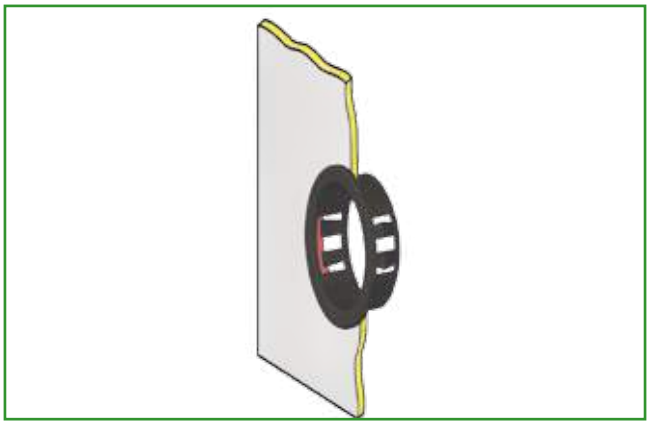

III.4.

Zaślepka typu HP

Materiał: poliamid 6.6. UL94 V2
Temperatura pracy: -40÷+85 °C
Kolor: czarny

Hole plug HP type

Material: polyamide 6.6. UL94 V2
Working temperature: -40÷+85 °C
Colour: black

Заглушка типа HP

Материал: полиамид 6.6. UL94 V2
Рабочая температура: -40÷+85 °Ц
Цвет: чёрный



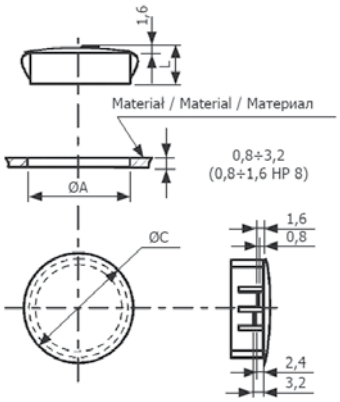

Typ Type Тип	A	C	L	Kolor Colour Цвет		Art. nr Art. no. Арт. №
HP 8	7,9	11,9	8,0	●	100	E01PK-01090100101
HP 10	9,5	13,0	10,5	●	100	E01PK-01090100201
HP 13	12,7	16,9	10,5	●	100	E01PK-01090100301
HP 16	15,9	19,8	10,5	●	100	E01PK-01090100401
HP 19	19,1	22,9	10,5	●	100	E01PK-01090100501
HP 22	22,0	24,9	11,3	●	100	E01PK-01090100601
HP 25	25,1	28,3	11,5	●	100	E01PK-01090100701
HP 30	30,0	34,2	11,5	●	100	E01PK-01090100801

