I.2. PRASKI ZACISKOWE
I.2. CRIMPING TOOLS
I.2. ОПРЕССОВЫВАТЕЛИ

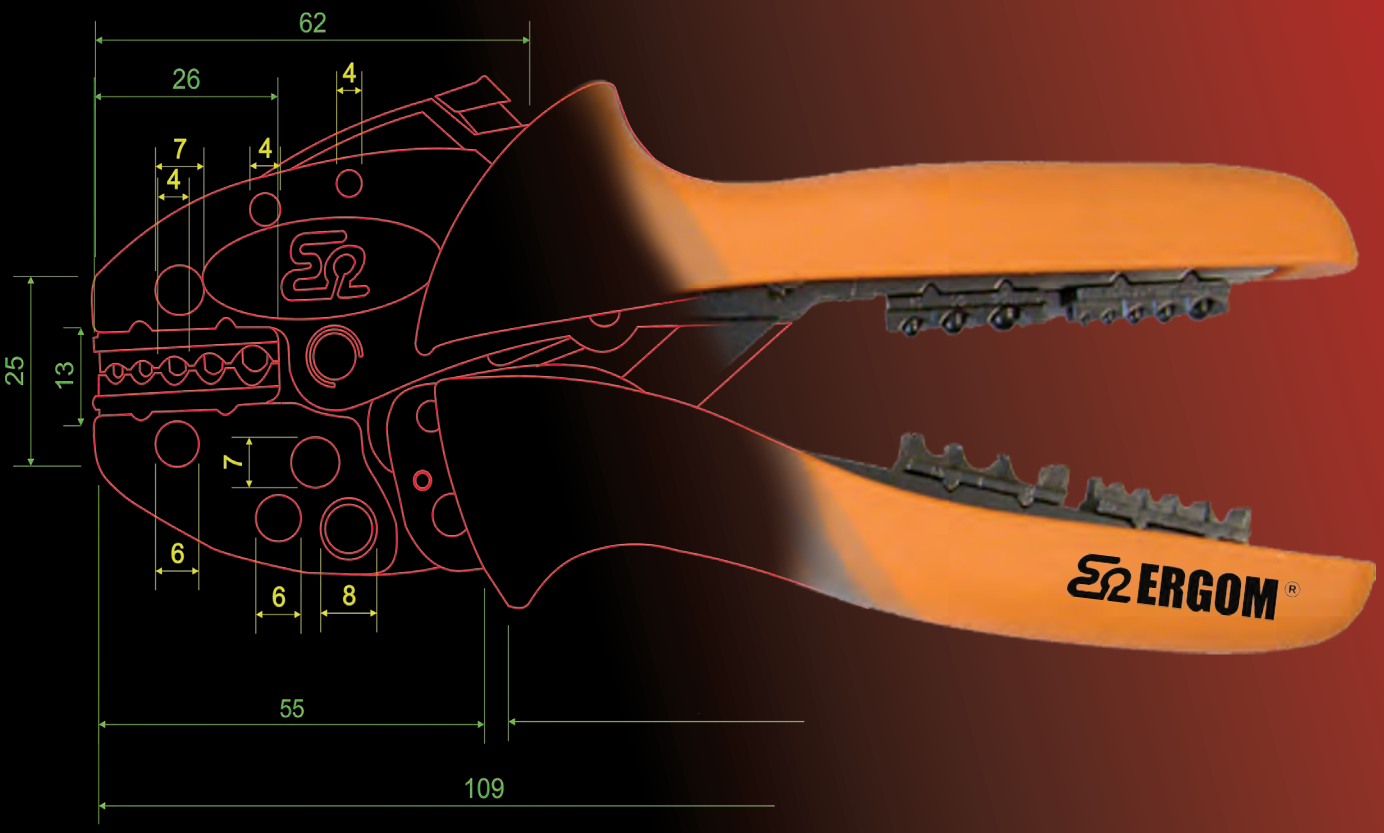

ERGOM®

I.2.A Praski do końcówek tulejkowych **65**
I.2.A Crimping tools for cord-end terminals **65**
I.2.A Опрессовыватели для втулочных наконечников **65**

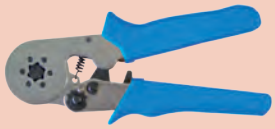



I.2.B Praski do końcówek nieizolowanych **79**
I.2.B Crimping tools for uninsulated terminals **79**
I.2.B Опрессовыватели для неизолир ованных наконечников **79**

I.2.C Praski do końcówek izolowanych **91**
I.2.C Crimping tools for insulated terminals **91**
I.2.C Опрессовыватели для изолированных наконечников **91**





I.2.D. Praski do końcówek konektorowych nieizolowanych **99**
I.2.D. Crimping tools for male and female push on connectors **99**
I.2.D. Опрессовыватели для коннекторов **99**

I.2.E. Zestawy - Praski z wymiennymi matrycami **107**
I.2.E. Sets – crimping tools with removable dies **107**
I.2.E. Наборы – опрессовыватели со сменными матрицами **107**





I.2.F. Praski do złącz telefonicznych **117**
I.2.F. Crimping tools for modular plugs **117**
I.2.F. Опрессовыватели для телефонных соединений **117**

I.2.G. Praski typu K... i EK..., oraz matryce **119**
I.2.G. Crimping tools K..., EK... types and dies **119**
I.2.G Опрессовыватели типа K... и EK...., а также матрицы **119**



I.2.A. Praski do końcówek tulejkowych
I.2.A. Crimping tools for cord-end terminals
I.2.A. Опрессовыватели для втулочных наконечников

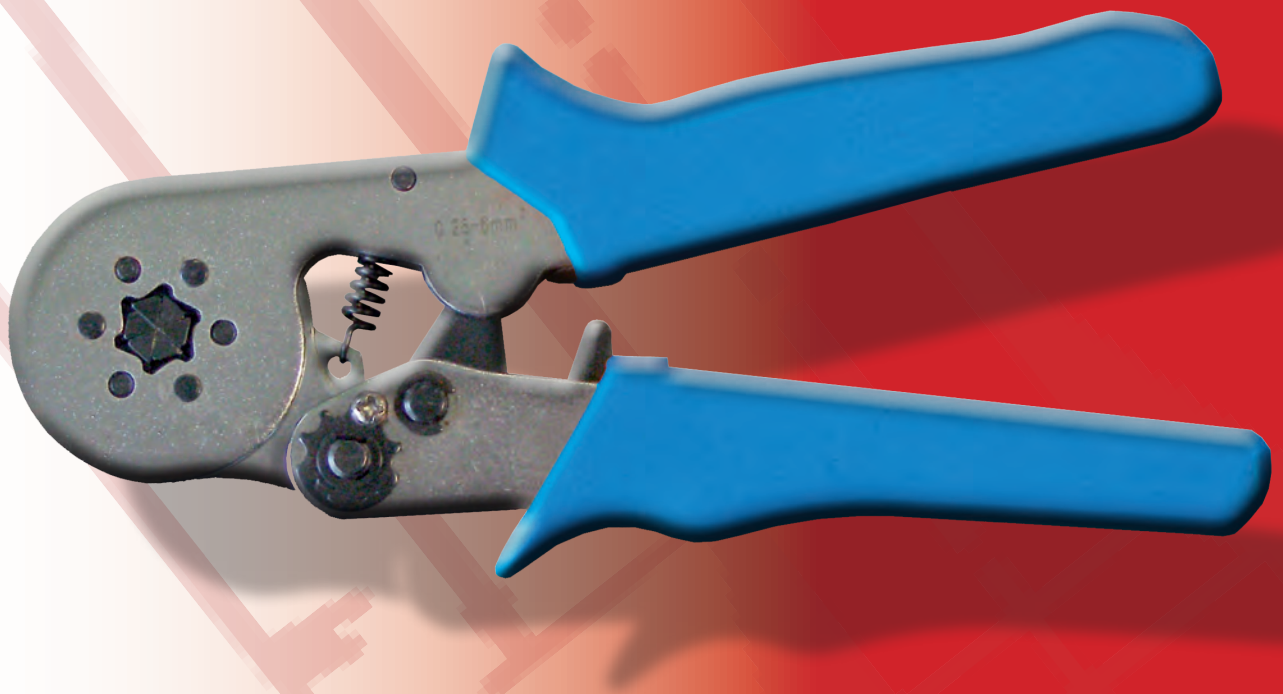

ERGOM®

Typ Type Тип								Kształt zaciśnięcia Crimping shape Форма зажима	
				A	B	C	D	E		
		PZ /0,5-2,5 **PZ /1,5-6**	0,5÷2,5 1,5÷6							
		PZ /0,5-16 **PZ /10-35**	0,5÷16 10÷35							
		PZ 6 H /0,14-6 **PZ 10 H /2,5-10** **PZ 16 H /10-16**	0,14÷6 2,5÷10 10÷16	√						
		PZ 6 R /0,25-6 **PZ 10 R /0,75-10** **PZ 16 R /4-16**	0,25÷6 0,75÷10 4÷16	√						
	New!	**PZ 6R 6KT**	0,25-6	√						
		PZ 10 RB /0,08-10	0,08÷10	√						
		PZ 2,5 H /0,5-2,5	0,5÷2,5	√						√
		PZ 4 /0,5-6 **PZ 16 /6-16** **PZ 35 /10-35** **PZ 50 /25-50**	0,5÷6 6÷16 10÷35 25÷50	√						√
		PZ 35 H /10-35 **PZ 50 H /25-50** **PZ 95 H /50-95** **PZ 150 H /120-150**	10÷35 25÷50 50÷95 120÷150					√		√
		PK 2,5 /0,14-2,5 **PK 4 /0,25-6** **PK 16 /6-16**	0,14÷2,5 0,25÷6 6÷16				√			√
		PS 35 /10-35 **PS 50 /25-50**	10÷35 25÷50		√					√
		PZ 6 H /0,14-6 **PZ 10 H /2,5-10** **PZ 16 H /10-16**	2x0,5÷2x4 2x2,5÷2x6 2x6	√						
		PZ 6 R /0,25-6 **PZ 10 R /0,75-10** **PZ 16 R /4-16**	2x0,5÷2x6 2x0,5÷2x6 2x2,5÷2x6	√						
		PZ 10 RB /0,08-10	2x0,5÷2x6	√						
		PZ 6 /x2 **PZ 16 /x2**	2x0,5÷2x6 2x4÷2x16	√						√

	A	Standard		A	Standard type		A	Стандарт
	B	Wydłużone rękojeści ergonomiczne		B	Extended ergonomic hands		B	Удлиненные эргономические рукоятки
	C	Krótkie rękojeści ergonomiczne		C	Short ergonomic hands		C	Короткие эргономические рукоятки
	D	Matryce usytuowane pod kątem		D	Dies are situated at an angle to hand		D	Матрицы расположены под углом
	E	Dwuręczna obsługa		E	Two-handed		E	Двуручное обслуживание

Wykaz oznaczeń

	Przekrój przewodu [mm²]
	Typ mechanizmu
	Akcesoria zapasowe
	Długość [mm]
	Masa [kg]
	Mechanizm zapadkowy zapewniający powtarzalność zaciśnięcia
	Końcówki tulejkowe bez izolacji: H
	Końcowki tulejkowe izolowane: HI
	Końcówki tulejkowe izolowane: HI 2x...

Symbols list

	Wire cross section [mm²]
	Type of mechanism
	Spare accessories
	Length [mm]
	Weight [kg]
	'Trigger-remember' mechanism ensuring repeatability of crimping
	Uninsulated cord-end terminals, H type
	Insulated cord-end terminals, HI type
	Insulated cord-end terminals, HI 2x... type

Список обозначений

	Сечение поода [мм²]
	Тип механизма
	Запасные аксессуары
	Длина [мм]
	Вес [кп]
	Опрессовыватели для втулочных наконечников
	Втулочные наконечники без изоляции
	Втулочные изолированные наконечники
	Втулочные изолированные наконечники

Praski
PZ /0,5-2,5
PZ /1,5-6

Crimping tools
PZ /0,5-2,5
PZ /1,5-6

Зажимные инструменты типа
PZ /0,5-2,5
PZ /1,5-6



Typ Type Тип				Art. nr Item No. Арт. №
PZ /0,5-2,5	0,5÷2,5	150	0,16	E06PZ-01010100101
PZ /1,5-6	1,5÷6	150	0,16	E06PZ-01010200101

PZ 0,5-2,5

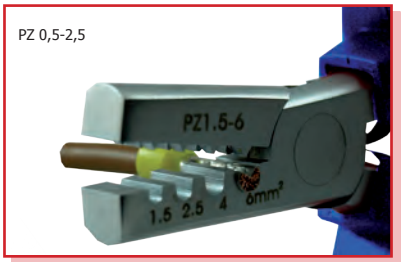

Praski
PZ /0,5-16
PZ /10-35

Crimping tools
PZ /0,5-16
PZ /10-35

Зажимные инструменты типа
PZ /0,5-16, PZ /10-35

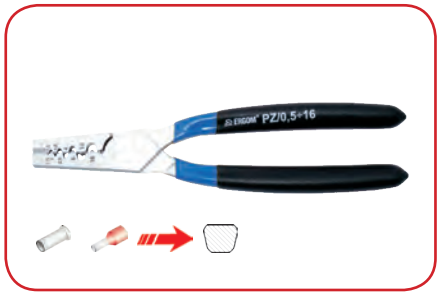

Typ Type Тип				Art. nr Item No. Арт. №
PZ /0,5-16	0,5÷16	220	0,25	E06PZ-01010300101
PZ /10-35	10÷35	225	0,31	E06PZ-01010400101

PZ 0,5-16

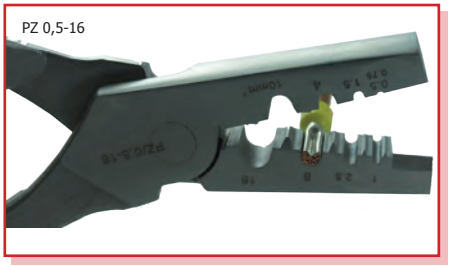

Praski
PZ 6 H /0,14-6
PZ 10 H /2,5-10
PZ 16 H /10-16

Crimping tools
PZ 6 H /0,14-6
PZ 10 H /2,5-10
PZ 16 H /10-16

Зажимные инструменты типа
PZ 6 H /0,14-6
PZ 10 H /2,5-10
PZ 16 H /10-16



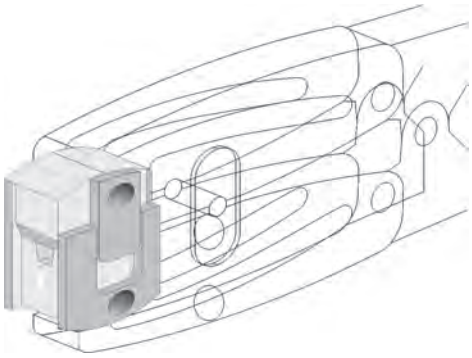

Typ Type Тип		Liczba gniazd zaciskających / zakres przekrojów przewodów Number of sockets / range of wires cross-section Количество гнезд / диапазон сечений проводов			Art. nr Item No. Арт. №
		1			
PZ 6 H /0,14-6	0,14÷6 2x0,5÷2x4	0,14÷6	220	0,5	E06PZ-01050100101
PZ 10 H /2,5-10	2,5÷10 2x2,5÷2x6	2,5÷10	220	0,5	E06PZ-01050200101
PZ 16 H /10-16	10÷16 2x6	10÷16	220	0,5	E06PZ-01050300101

PZ 10 H /2,5-10

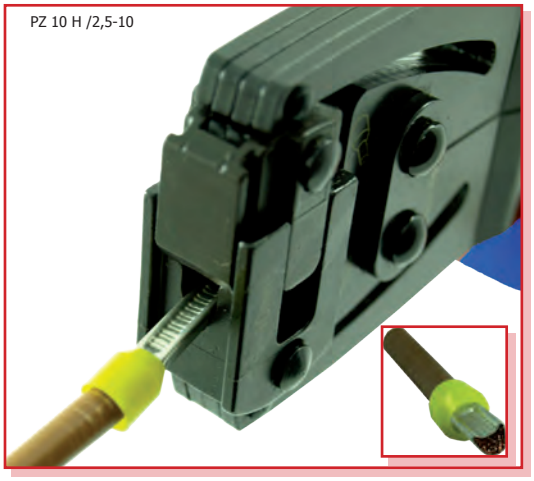

Praska posiada jedno gniazdo czołowe do zaciskania niezależnie od przekroju przewodu.

Crimping tool include one front socket for crimping operation, independently from cable's cross-section.

Опрессовыватели Имеют одно торцевое гнездо для опрессовки вне зависимости от сечения провода.

Praska PZ 10 RB /0,08-10

Crimping tool PZ 10 RB /0,08-10

Зажимный инструмент типа PZ 10 RB /0,08-10

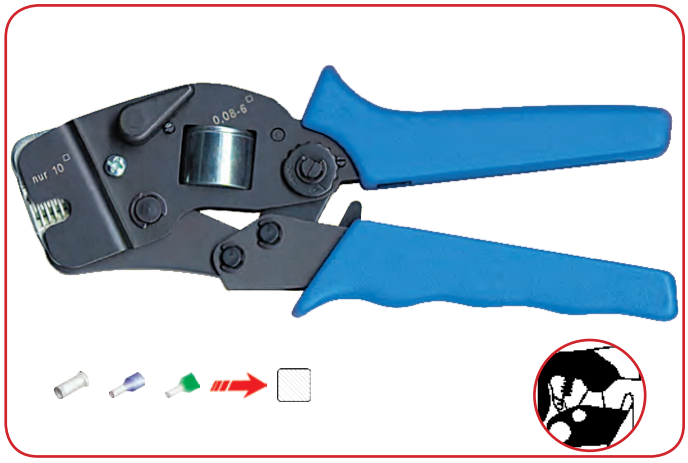

Typ Type Тип		Liczba gniazd zaciskających / zakres przekrojów przewodów Number of sockets / range of wires cross-section Количество гнезд / диапазон сечений проводов 1			Art. nr Item No. Арт. №
PZ 10 RB /0,08-10	0,08÷10 2x0,5÷2x6	0,08÷10	220	0,5	E06PZ-01070200101

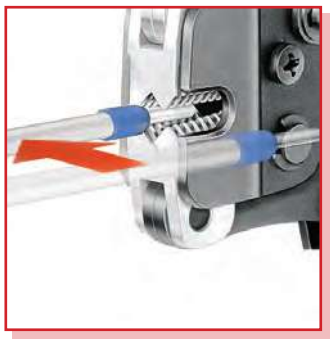

Boczne „wejscie do gniazda zaciskającego
Bide crimping socket
Боковой вход в зажимное гнездо

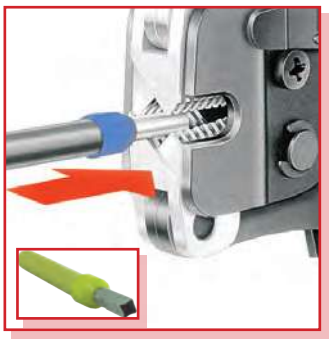

Czołowe „wejscie do gniazda zaciskającego
Front crimping socket
Боковой вход в зажимное гнездо

Praska posiada jedno gniazdo czołowe do zaciskania niezależnie od przekroju przewodu.

Crimping tool include one front socket for crimping operation, independently from cable's cross-section.

Опрессовыватель Имеет одно торцевое гнездо для опрессовки вне зависимости от сечения провода.

Praski
PZ 6 R /0,25-6
PZ 10 R /0,75-10
PZ 16 R /4-16

Crimping tools
PZ 6 R /0,25-6
PZ 10 R /0,75-10
PZ 16 R /4-16

Зажимные инструменты типа
PZ 6 R /0,25-6
PZ 10 R /0,75-10
PZ 16 R /4-16

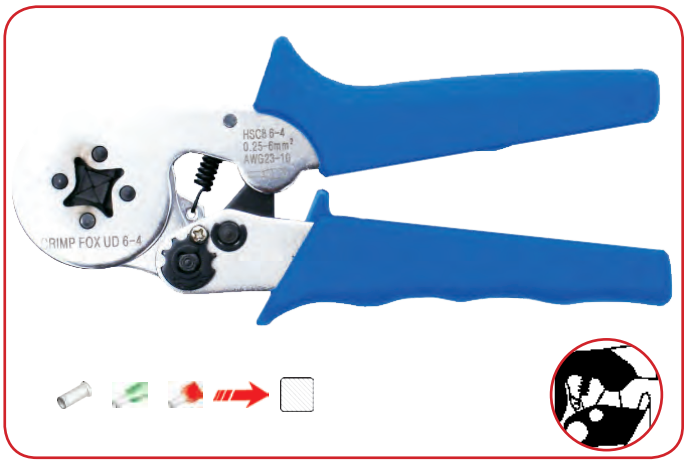

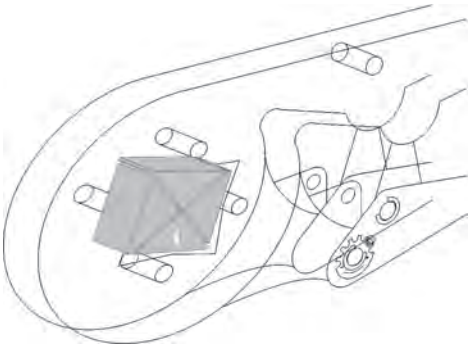

Typ Type Тип		Liczba gniazd zaciskających / zakres przekrojów przewodów Number of sockets / range of wires cross-section Количество гнезд / диапазон сечений проводов 1			Art. nr Item No. Арт. №
PZ 6 R /0,25-6	0,25÷6 2x0,5÷2x6	0,25÷6	180	0,3	E06PZ-01070100101
PZ 10 R /0,75-10	0,75÷10 2x0,5÷2x6	0,75÷10	180	0,3	E06PZ-01070300101
PZ 16 R /4-16	4÷16 2x2,5÷2x6	4÷16	220	0,6	E06PZ-01070400101



Praski posiadają jedno gniazdo boczne do zaciskania niezależnie od przekroju przewodu.

Crimping include one side socket for crimping operation, independently from cable's cross-section.

Опрессовыватели Имеют одно боковое гнездо для опрессовки вне зависимости от сечения провода.

Praska PZ 6 R 6KT /0,25-6

Crimping tool PZ 6 R 6KT /0,25-6

Зажимные инструменты типа PZ 6 R 6KT /0,25-6

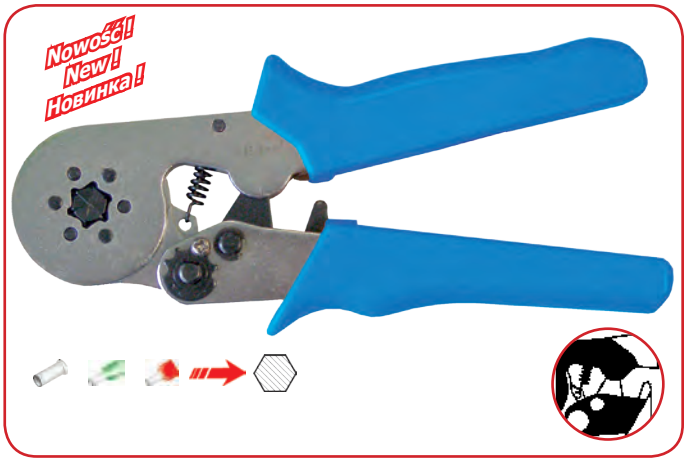

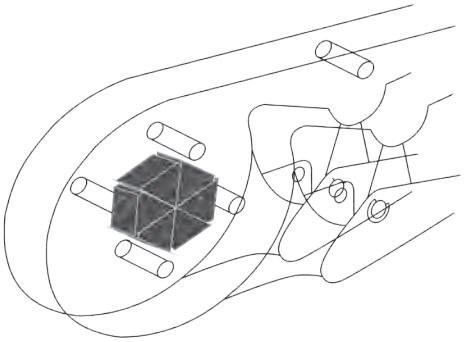

Typ Type Тип		Liczba gniazd zaciskających / zakres przekrojów przewodów Number of sockets / range of wires cross-section Количество гнезд / диапазон сечений проводов			Art. nr Item No. Арт. №
		1			
PZ 6 R 6KT/0,25-6	0,25÷6 2x0,5÷2x6	0,25÷6	175	035	E06PZ-01070100181

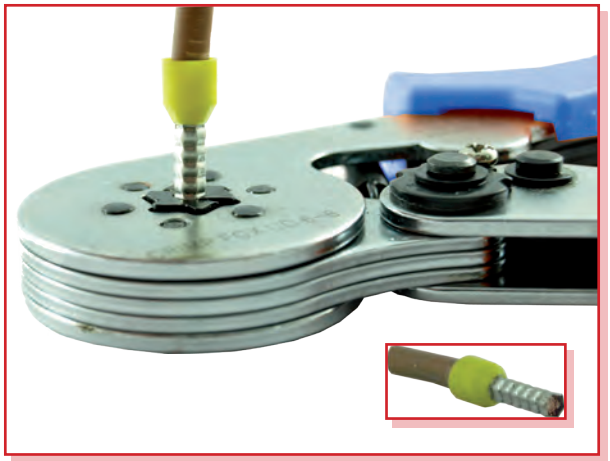

Praska posiada jedno gniazdo boczne do zaciskania na sześciokąt.

Crimping tool has one side socket for crimping to hexagonal shape.

Инструмент имеет одно боковое гнездо для шестигранной опрессовки.

Praska PZ 2,5 H /0,5-2,5

Crimping tool PZ 2,5 H /0,5-2,5

Зажимный инструмент типа PZ 2,5 H /0,5-2,5

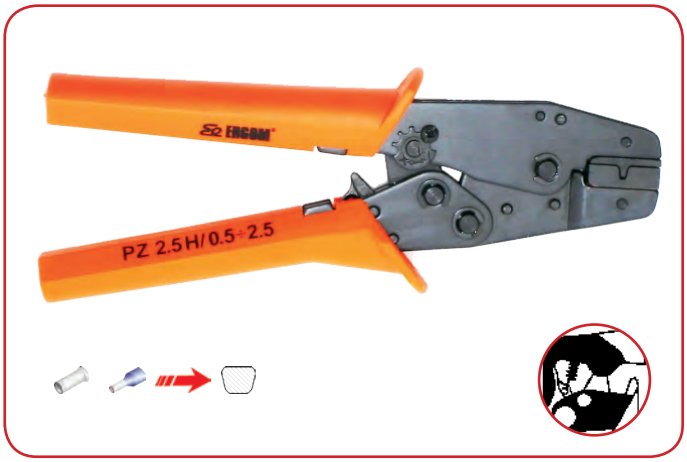

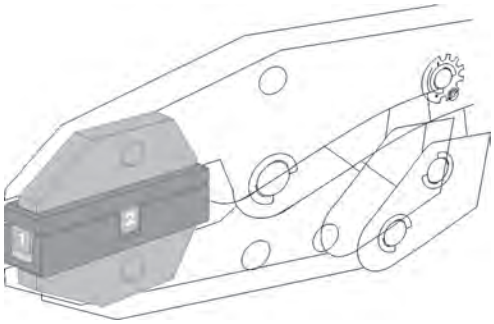

Typ Type Тип		Liczba gniazd zaciskających / zakres przekrojów przewodów Number of sockets / range of wires cross-section Количество гнезд / диапазон сечений проводов				Art. nr Item No. Арт. №
		1	2			
PZ 2,5 H /0,5-2,5	0,5÷2,5	0,5÷2,5	0,5÷2,5	205	0,40	E06PZ-01040100101



Boczne „wejscie do gniazda zaciskającego
Bide crimping socket
Боковой вход в зажимное гнездо

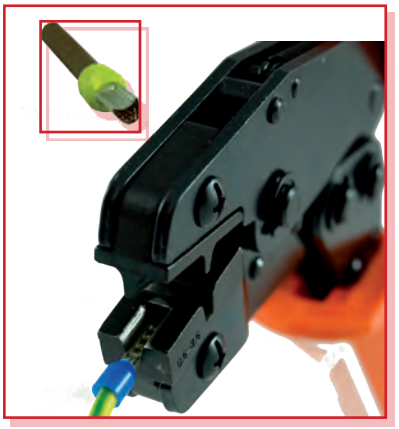

Czołowe „wejscie do gniazda zaciskającego
Front crimping socket
Боковой вход в зажимное гнездо

Praska posiada dwa identyczne gniazda, boczne i czołowe, do zaciskania niezależnie od przekroju przewodu.

Crimping tools includes 2 identical sockets, one front socket and one side socket for crimping regardless of cable cross-section.

Инструмент имеет два одинаковых зажимных гнезда, боковое и торцевое, для опрессовки вне зависимости от сечения провода.

Praski
PZ 6 /x2
PZ 16 /x2

Crimping tools
PZ 6 /x2
PZ 16 /x2

Зажимные инструменты типа
PZ 6 /x2
PZ 16 /x2

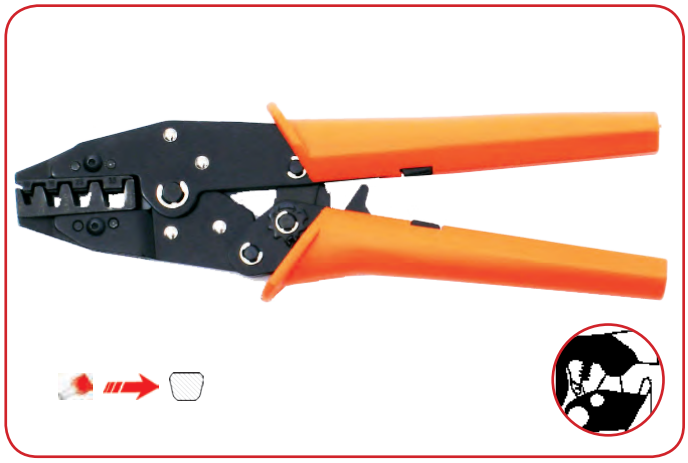

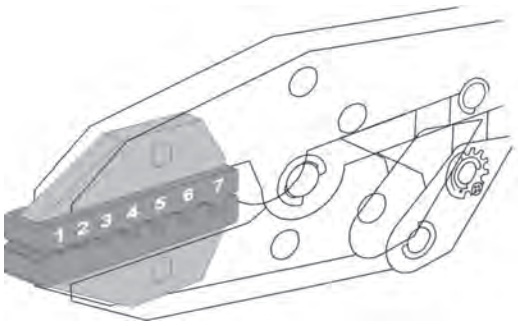

Typ Type Тип		Liczba gniazd zaciskających / zakres przekrojów przewodów Number of sockets / range of wires cross-section Количество гнезд / диапазон сечений проводов									Art. nr Item No. Арт. №
		1	2	3	4	5	6	7			
PZ 6 /x2	2x0,5÷2x6	2x0,5	2x0,75	2x1	2x1,5	2x2,5	2x4	2x6	230	0,65	E06PZ-01030100101
PZ 16 /x2	2x4÷2x16	2x4	2x6	2x10	2x16	-	-	-	230	0,65	E06PZ-01030200101

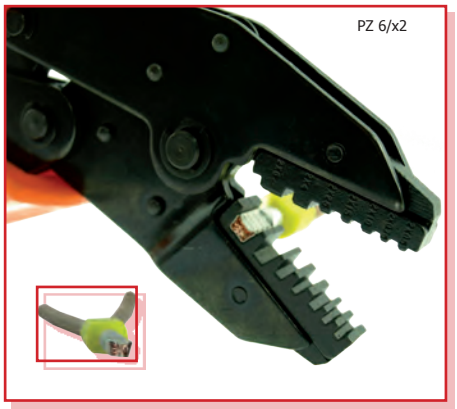

Praski
PZ 4 /0,5-6
PZ 16 /6-16
PZ 35 /10-35
PZ 50 /25-50

Crimping tools
PZ 4 /0,5-6
PZ 16 /6-16
PZ 35 /10-35
PZ 50 /25-50

Зажимные инструменты типа
PZ 4 /0,5-6
PZ 16 /6-16
PZ 35 /10-35
PZ 50 /25-50



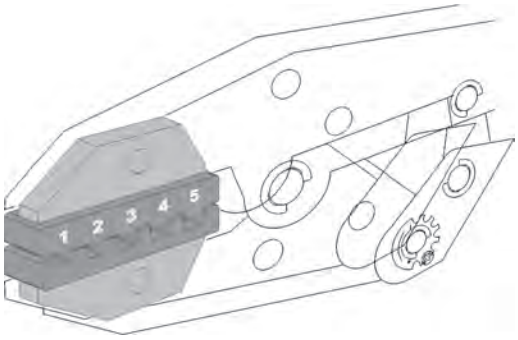

Typ Type Тип		Liczba gniazd zaciskających / zakres przekrojów przewodów Number of sockets / range of wires cross-section Количество гнезд / диапазон сечений проводов							Art. nr Item No. Арт. №
		1	2	3	4	5			
PZ 4 /0,5-6	0,5÷6	0,5÷0,75	1÷1,5	2,5	4	6	205	0,40	E06PZ-01020100101
PZ 16 /6-16	6÷16	6	10	16	-	-	205	0,40	E06PZ-01020200101
PZ 35 /10-35	10÷35	10	16	25	35	-	225	0,60	E06PZ-01020400101
PZ 50 /25-50	25÷50	25	35	50	-	-	225	0,60	E06PZ-01020500101

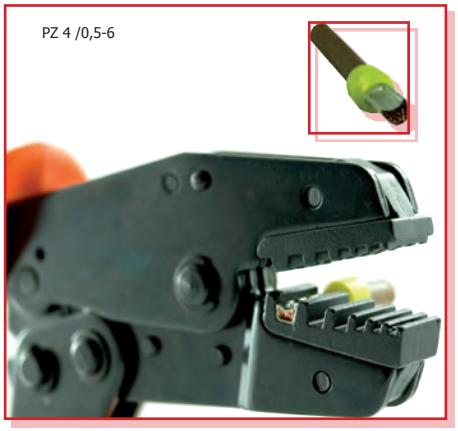

Praski
PZ 35 H /10-35
PZ 50 H /25-50
PZ 95 H /50-95
PZ 150 H /120-150

Crimping tools
PZ 35 H /10-35
PZ 50 H /25-50
PZ 95 H /50-95
PZ 150 H /120-150

Зажимные инструменты типа
PZ 35 H /10-35
PZ 50 H /25-50
PZ 95 H /50-95
PZ 150 H /120-150

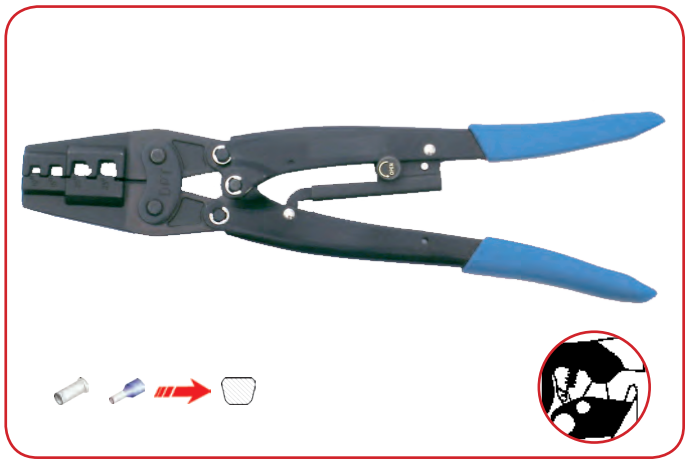

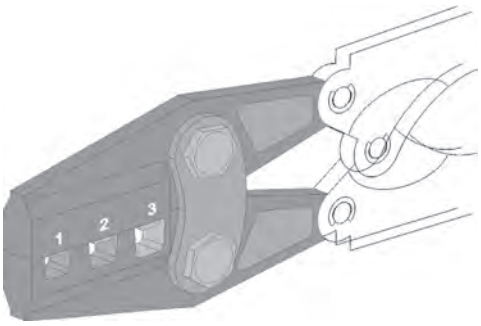

Typ Type Тип		Liczba gniazd zaciskających / zakres przekrojów przewodów Number of sockets / range of wires cross-section Количество гнезд / диапазон сечений проводов					Art. nr Item No. Арт. №
		1	2	3			
PZ 35 H /10-35	10÷35	10	25	35	300	0,60	E06PZ-01060100101
PZ 50 H /25-50	25÷50	25	35	50	300	0,68	E06PZ-01060200101
PZ 95 H /50-95	50÷95	50	70	95	330	0,75	E06PZ-01060300101
PZ 150 H /120-150	120÷150	120	150	-	380	0,95	E06PZ-01060400101

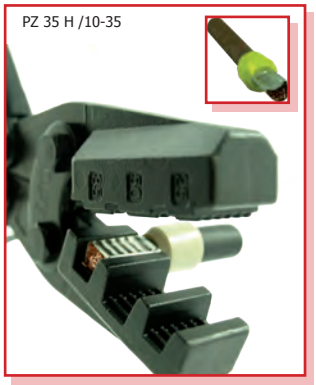

Praski
PK 2,5 /0,14-2,5
PK 4 /0,25-6
PK 16 /6-16

Crimping tools
PK 2,5 /0,14-2,5
PK 4 /0,25-6
PK 16 /6-16

Зажимные инструменты типа
PK 2,5 /0,14-2,5
PK 4 /0,25-6
PK 16 /6-16

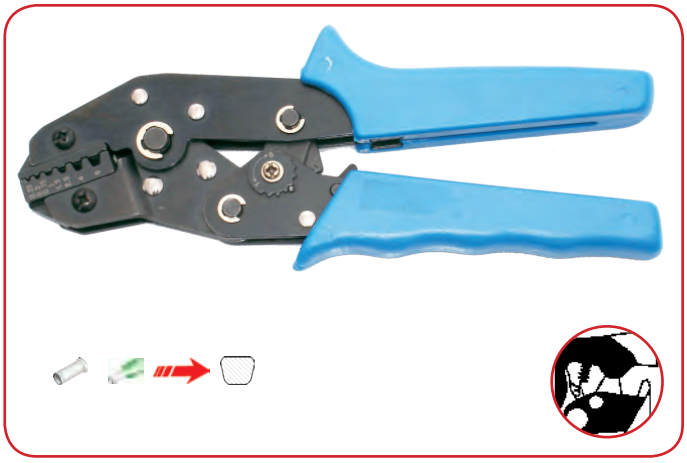

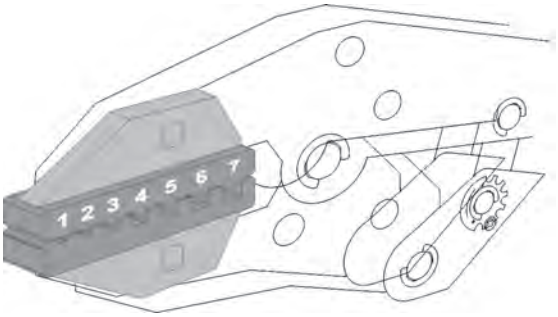

Typ Type Тип		Liczba gniazd zaciskających / zakres przekrojów przewodów Number of sockets / range of wires cross-section Количество гнезд / диапазон сечений проводов									Art. nr Item No. Арт. №
		1	2	3	4	5	6	7			
PK 2,5 /0,14-2,5	0,14÷2,5	0,14	0,25	0,5	0,75	1	1,5	2,5	190	0,35	E06PZ-01080100101
PK 4 /0,25-6	0,5÷6	0,5÷0,75	1÷1,5	2,5	4	6	-	-	190	0,35	E06PZ-01080200101
PK 16 /6-16	6÷16	6	10	16	-	-	-	-	190	0,35	E06PZ-01080300101

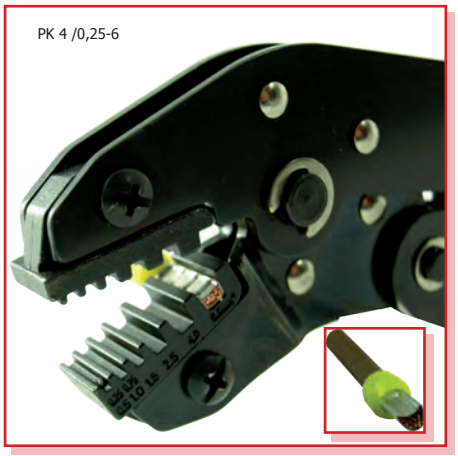

Usytuowanie matrycy zaciskającej pod kątem w stosunku do rękojeści narzędzia zapewnia anatomiczne i ergonomiczne obciążenie mięśni i ścięgien obsługującego w trakcie pracy.

Crimping die is placed at an angle to tool's hands, which reduces strain on operator's muscles and hamstrings during crimping.

Размещение опрессовывающей матрицы под углом по отношению к рукоятке инструмента обеспечивает эргономическую нагрузку на мышцы рук монтера.

Praski
PS 35 /10-35
PS 50 /25-50

Crimping tools
PS 35 /10-35
PS 50 /25-50

Зажимные инструменты типа
PS 35 /10-35
PS 50 /25-50

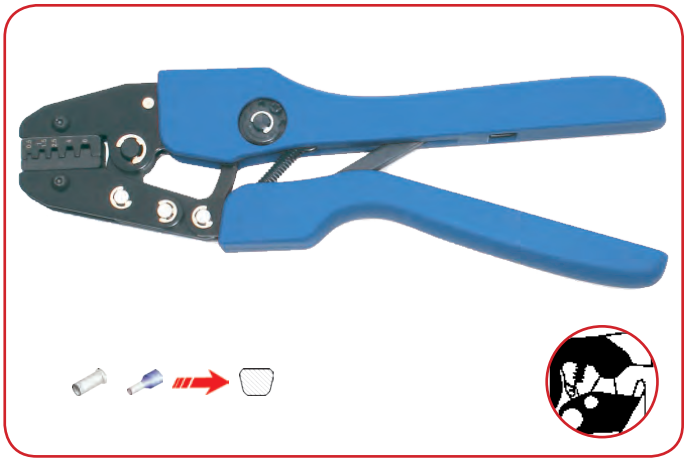

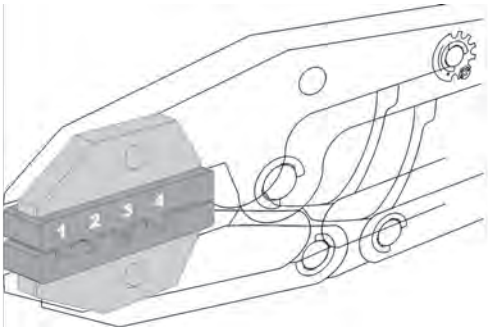

Typ Type Тип		Liczba gniazd zaciskających / zakres przekrojów przewodów Number of sockets / range of wires cross-section Количество гнезд / диапазон сечений проводов							Art. nr Item No. Арт. №
		1	2	3	4	5			
PS 35 /10-35	10÷35	10	16	25	35	-	260	0,67	E06PZ-01090500101
PS 50 /25-50	25÷50	25	35	50	-	-	260	0,67	E06PZ-01090600101

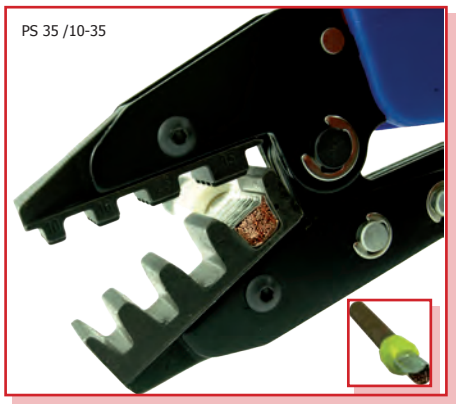

Dzięki wydłużeniu rękojeści, możliwe jest dwuręczne uchwycenie narzędzia, co pozwala rozłożyć siłę jakiej musi użyć obsługujący na obie ręce.

Because tool's hands are lengthened, it is possible to grip the tool two-handed way which spreads the force the operator is using on both hands.

Благодаря удлиненным рукояткам, можно схватить инструмент двумя руками, и тем самым распределить силу необходимую для работы с инструментом на обе руки.

Produkcja
Production
производство

Nasza produkcja zorganizowana jest w zakładach produkcyjnych w Łodzi i w Topoli Królewskiej.

Our production is carried out in Lodz and in Topola Krolewska.



Наше производство расположено в городе Лодзь, а также в Тополи Крулевской.



I.2.B. Praski do końcówek nieizolowanych
I.2.B. Crimping tools for uninsulated terminals
I.2.B. Опрессовыватели для неизолированных наконечников



ERGOM®

Typ Type Тип								Kształt zaciśnięcia Crimping shape Форма зажима	
				A	B	C	D	E		
		WZ 2,5 /0,5-2,5 **WZ 10 /1-6** **WZ 115 /4-6-10**	0,5÷2,5 1÷6 4÷10	√						√
		WK 2,5 /0,25-2,5 **WK 6 /0,5-6**	0,25÷2,5 0,5÷6				√			√
		WS 10 /1-10	1÷10		√					√
		WZ 1-10 **WZ 1,5-16** **WZ 6-16** **WZ 6-25**	1÷10 1,5÷16 6÷16 6÷25					√		√
		WZ 350 /6-35	6÷35	√						
		WZ 35 /10-35	10÷35					√		
	New!	**WZ 95 /10-35**	10-35					√		
		WZ 31 /10-120	10÷120					√		
		WZ 32 /10-240	10÷240					√		
		K0 5 /6-50 **K0 6 /50-120** **K0 7 /120-240**	6÷50 50÷120 120÷240					√		
		WZ 6-25 / KT	6÷25					√		

	A	Standard		**A**	Standard type		**A**	Стандарт
	B	Wydłużone rękojeści ergonomiczne		**B**	Extended ergonomic hands		**B**	Удлиненные эргономические рукоятки
	C	Krótkie rękojeści ergonomiczne		**C**	Short ergonomic hands		**C**	Короткие эргономические рукоятки
	D	Matryce usytuowane pod kątem		**D**	Dies are situated at an angle to hand		**D**	Матрицы расположены под углом
	E	Dwuręczna obsługa		**E**	Two-handed		**E**	Двуручное обслуживание

Wykaz oznaczeń

	Przekrój przewodu [mm²]
	Typ mechanizmu
	Akcesoria zapasowe
	Długość [mm]
	Masa [kg]
	Mechanizm zapadkowy zapewniający powtarzalność zaciśnięcia
	Końcówki oczkowe nieizolowane ze szwem: KO
	Końcówki widełkowe nieizolowane ze szwem: KW
	Końcówki igiełkowe: KI, KP
	Łączniki rurowe KL
	Końcówki rurowe: KOR, KM, KORo, KREo

Symbols list

	Wire cross section [mm²]
	Type of mechanism
	Spare accessories
	Length [mm]
	Weight [kg]
	'Trigger-remember' mechanism ensuring repeatability of crimping
	Uninsulated ring terminals, KO type
	Uninsulated spade terminals, KW type
	Uninsulated pin terminals, KI type
	Uninsulated butt connectors, KL type
	Tubular ring terminals KOR, KM, KORo, KREo

Список обозначений

	Сечение поода [мм²]
	Тип механизма
	Запасные аксессуары
	Длина [мм]
	Вес [кп]
	Опрессовыватели для втулочных наконечников
	Очковые неизолированные наконечники со швом
	Вилочные неизолированные наконечники со швом
	Игольные наконечники
	Трубчатые соединители
	Трубчатые наконечники

Praski
WZ 2,5 /0,5-2,5
WZ 10 /1-6
WZ 115 /4-6-10

Crimping tools
WZ 2,5 /0,5-2,5
WZ 10 /1-6
WZ 115 /4-6-10

Зажимные инструменты типа
WZ 2,5 /0,5-2,5
WZ 10 /1-6
WZ 115 /4-6-10



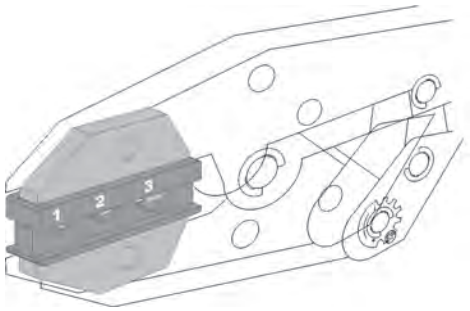

Typ Type Тип		Liczba gniazd zaciskających / zakres przekrojów przewodów Number of sockets / range of wires cross-section Количество гнезд / диапазон сечений проводов					Art. nr Item No. Арт. №
		1	2	3			
WZ 2,5 /0,5-2,5	0,5÷2,5	0,5÷0,75	1÷1,5	2,5	205	0,40	E06PZ-03020300101
WZ 10 /1-6	1÷6	1÷1,5	2,5	4÷6	225	0,60	E06PZ-03020100101
WZ 115 /4-6-10	4÷10	4	6	10	225	0,60	E06PZ-03040100101



WZ 2,5 /0,5-2,5

Praski
WK 2,5 /0,25-2,5
WK 6 /0,5-6

Crimping tools
WK 2,5 /0,25-2,5
WK 6 /0,5-6

Зажимные инструменты типа
WK 2,5 /0,25-2,5
WK 6 /0,5-6

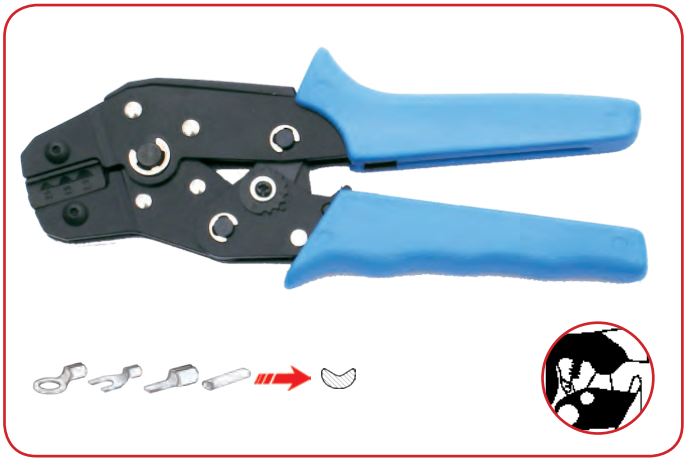

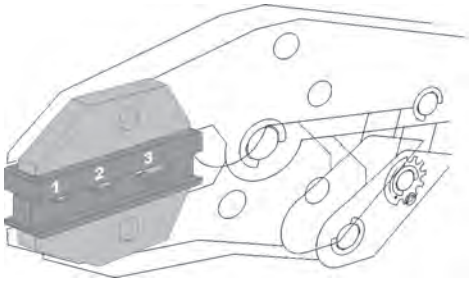

Typ Type Тип		Liczba gniazd zaciskających / zakres przekrojów przewodów Number of sockets / range of wires cross-section Количество гнезд / диапазон сечений проводов					Art. nr Item No. Арт. №
		1	2	3			
WK 2,5 /0,25-2,5	0,25÷2,5	0,25÷05	0,75÷1	1,5÷2,5	190	0,35	E06PZ-03050300101
WK 6 /0,5-6	0,5÷6	0,5÷1	1,5÷2,5	4÷6	190	0,35	E06PZ-03050500101



Usytuowanie matrycy zaciskającej pod kątem w stosunku do rękojeści narzędzia zapewnia anatomiczne i ergonomiczne obciążenie mięśni i ścięgien obsługującego w trakcie pracy.

Crimping die is placed at an angle to tool's hands, which reduces strain on operator's muscles and hamstrings during crimping.

Размещение опрессовывающей матрицы под углом по отношению к рукоятке инструмента обеспечивает эргономическую нагрузку на мышцы рук монтера.

Praska WS 10 /1-10

Crimping tool WS 10 /1-10

Зажимный инструмент типа WS 10 /1-10

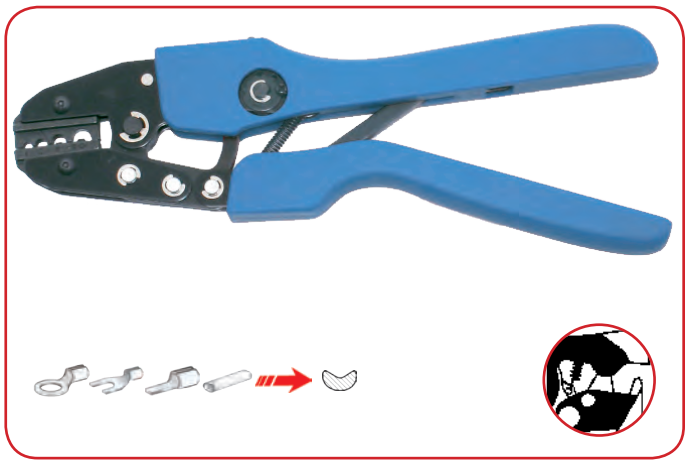

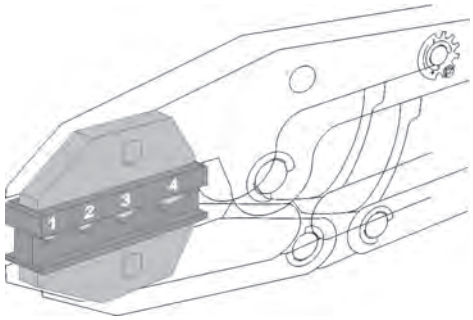

Typ Type Тип		Liczba gniazd zaciskających / zakres przekrojów przewodów Number of sockets / range of wires cross-section Количество гнезд / диапазон сечений проводов						Art. nr Item No. Арт. №
		1	2	3	4			
WS 10 /1-10	1÷10	1÷1,5	2,5	4	6÷10	260	0,67	E06PZ-03060300101

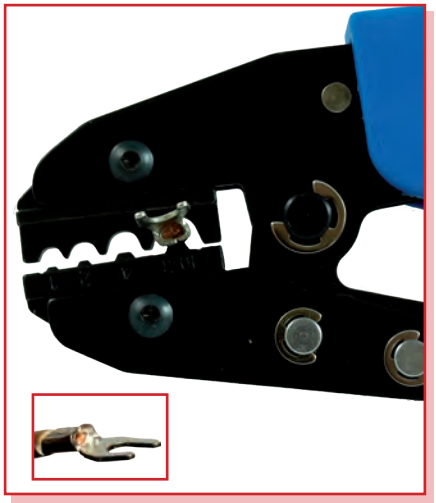

Dzięki wydłużeniu rękojeści, możliwe jest dwuręczne uchwycenie narzędzia, co pozwala rozłożyć siłę jakiej musi użyć obsługujący na obie ręce.

Because tool's hands are lengthened, it is possible to grip the tool two-handed way which spreads the force the operator is using on both hands.

Благодаря удлиненным рукояткам, можно схватить инструмент двумя руками, и тем самым распределить силу необходимую для работы с инструментом на обе руки.

Praski ręczne WZ 1-10, WZ 1,5-16, WZ 6-16, WZ 6-25

Crimping tools WZ 1-10, WZ 1,5-16, WZ 6-16, WZ 6-25

Ручное зажимные инструменты типа WZ 1-10, WZ 1,5-16, WZ 6-16, WZ 6-25

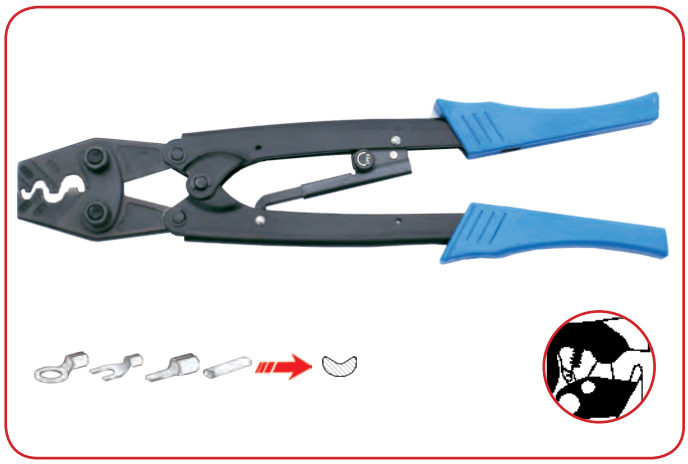

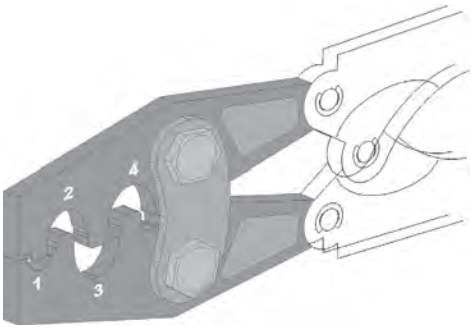

Typ Type Тип		Liczba gniazd zaciskających / zakres przekrojów przewodów Number of sockets / range of wires cross-section Количество гнезд / диапазон сечений проводов						Art. nr Item No. Арт. №
		1	2	3	4			
WZ /1-10	1÷10	1	1,5÷2,5	4÷6	10	275	0,48	E06PZ-03100100101
WZ /1,5-16	1,5÷16	1,5÷2,5	4÷6	10	16	275	0,48	E06PZ-03100300101
WZ /6-16	6÷16	6	10	16	-	275	0,48	E03PZ-03100500101
WZ /6-25	6÷25	6	10	16	25	354	0,64	E06PZ-03100600101



WZ /1-10

Praska WZ 350 /6-35

Crimping tool WZ 350 /6-35

Зажимный инструмент типа WZ 350 /6-35

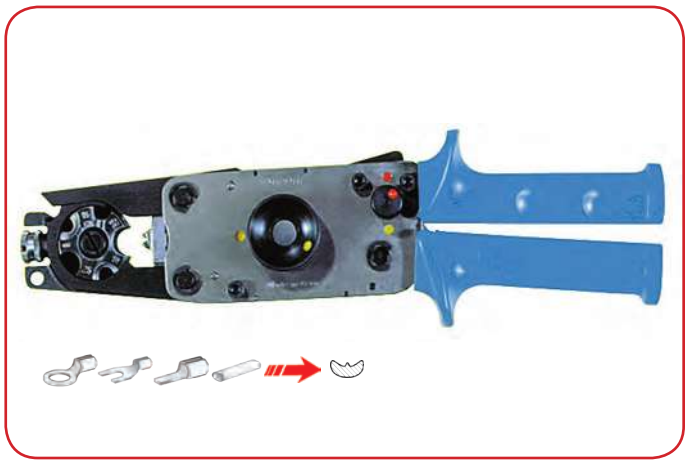

Typ Type Тип		Liczba gniazd zaciskających / zakres przekrojów przewodów Number of sockets / range of wires cross-section Количество гнезд / диапазон сечений проводов							Art. nr Item No. Арт. №
		1	2	3	4	5			
WZ 350 /6-35	6÷35	6	10	16	25	35	315	1,60	E06PZ-03080100101

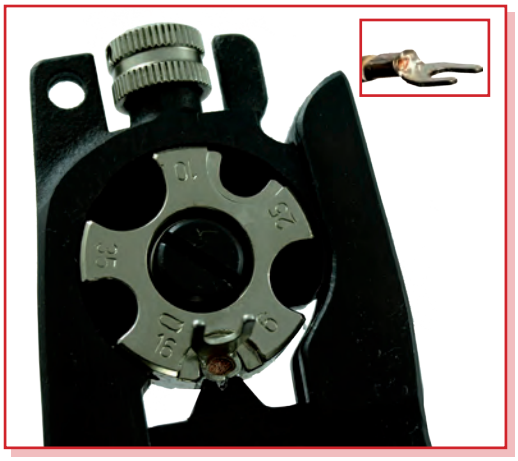

Jest to w pełni profesjonalne narzędzie wyposażone w mechanizm zapewniający powtarzalność zaciskania końcówek na przewodzie, jak również to że proces zaprasowania nie zostanie przerwany przed jego zakończeniem. Jednocześnie mechanizm ten zabezpiecza przed przeciążeniem, nie pozwalając na zbyt silne napięcie mięśni dłoni i przedramienia, a więc tych części ciała, które są najbardziej narażone na kontuzje i urazy podczas długotrwałej pracy.

It is a professional tool that includes mechanism ensuring repeatability of crimping, as well as ensuring that crimping process will not be halted until it's completed.
This mechanism also reduces overburding, protecting from too much tension in hand and forearm muscles- these parts of body that are the most exposed to injury during long-lasting work.

Это вполне профессиональный инструмент оснащенный механизмом гарантирующим повторяемость опрессовки наконечников на проводе, а также непрерывность процесса обжима. Также данный механизм предохраняет от перегрузок мышцы предплечья и рук, т.е. те части тела, которые наиболее подвержены травмированию во время длительной работы с инструментом.

Praski
WZ 35 /10-35
WZ 95 /10-95

Crimping tools
WZ 35 /10-35
WZ 95 /10-95

Зажимные инструменты типа
WZ 35 /10-35
WZ 95 /10-95

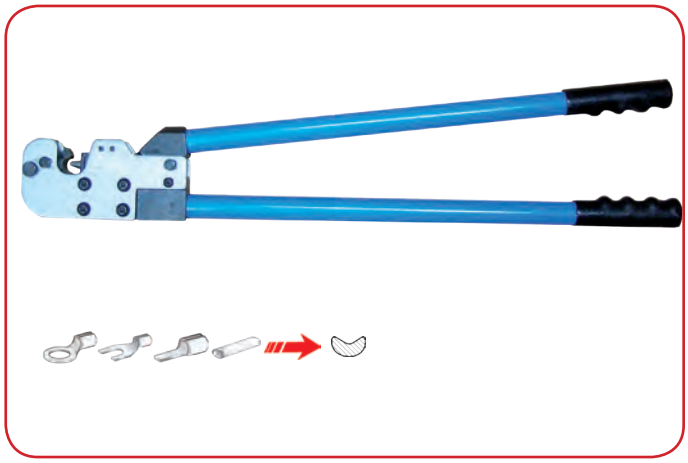



Typ Type Тип		Liczba gniazd zaciskających / zakres przekrojów przewodów Number of sockets / range of wires cross-section Количество гнезд / диапазон сечений проводов								Art. nr Item No. Арт. №
		1	2	3	4	5	6			
WZ 35 /10-35	10÷35	10	25	35	-	-	-	560	2,20	E06PZ-03090300101
New! **WZ 95 / 10-95**	10-95	10	25	35	50	70	95	635	3,2	E06PZ-03090300401

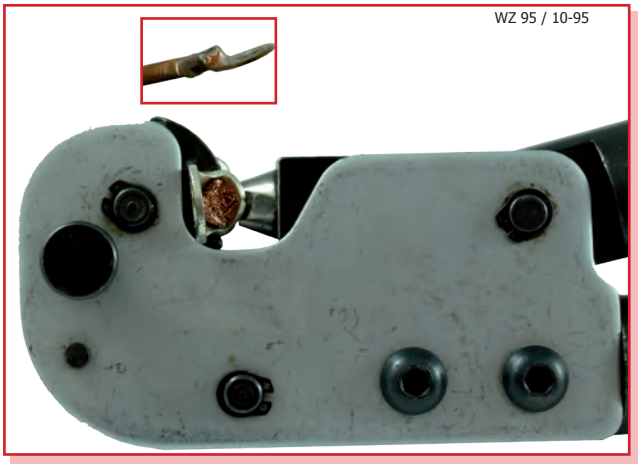

Prosta i wygodna obsługa narzędzi (łatwa i szybka zmiana przekroju zaprasowywanej końcówki - obrotowa matryca).

Easy and comfortable use of tool (due to rotary die changing of crimping terminals cross-section can be done easily and quickly).

Простое обслуживание инструмента (быстрое и несложное изменение сечения обжимаемого наконечника)

Praski
WZ 31 /10-120
WZ 32 /10-240

Crimping tools
WZ 31 /10-120
WZ 32 /10-240

Зажимный инструмент типа
WZ 31 /10-120
WZ 32 /10-240

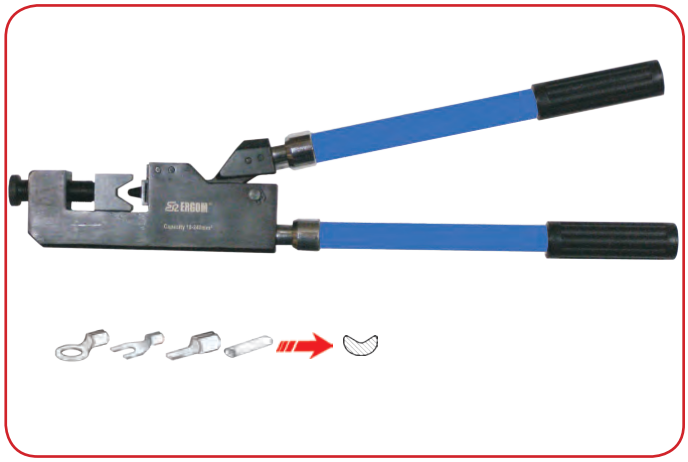

Typ Type Тип		Liczba gniazd zaciskających / zakres przekrojów przewodów Number of sockets / range of wires cross-section Количество гнезд / диапазон сечений проводов			Art. nr Item No. Арт. №
		1			
WZ 31 /10-120	10÷120	10÷120	600	2,50	E06PZ-03090200101
New! **WZ 32 /10-240**	10÷240	10÷240	720	3,30	E06PZ-03090250101

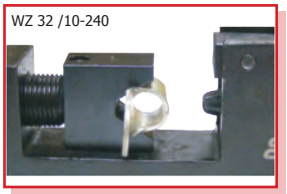









Matryca praski składa się z dwóch części. Górna w postaci pryzmy, dolna wykonana w postaci ruchomego stempla. Zaleta takiego rozwiazania jest szybkość zmiany przekroju zaciskanej końcówki

Tool's die is composed of two parts - top part is set with a screw, lower part is the 'working part'. This design allows for quick and easy change of needed cross-section.

Матрица опрессовывателя состоит из 2 частей. Верхняя в виде призмы а нижняя в виде пуансона. Преимуществом такого решения является быстрота изменения сечения зажимаемого наконечника.

Praski
KO 5 /6-50
KO 6 /50-120
KO 7 /120-240

Crimping tools
KO 5 /6-50
KO 6 /50-120
KO 7 /120-240

Зажимные инструменты типа
KO 5 /6-50
KO 6 /50-120
KO 7 /120-240



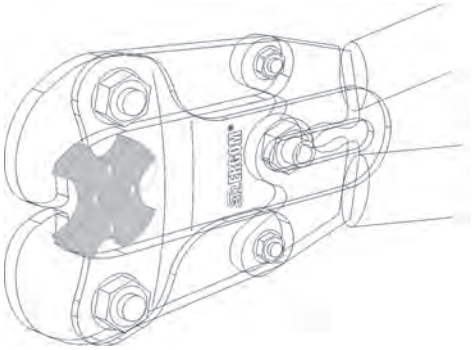

Typ Type Тип		Liczba gniazd zaciskających / zakres przekrojów przewodów Number of sockets / range of wires cross-section Количество гнезд / диапазон сечений проводов								Art. nr Item No. Арт. №
		1	2	3	4	5	6			
KO 5 /6-50	6÷50	6	10	16	25	35	50	600	2,40	E06PZ-04010100100
KO 6 /50-120	50÷120	50	70	95	120	-	-	980	4,70	E06PZ-04010100200
KO 7 /120-240	120÷240	120	150	185	240	-	-	980	4,70	E06PZ-04010100300

W zależności od przekroju przewodu na jakim będzie zaciskana końcówka, przy niektórych wielkościach przekroju przewodu zachodzi konieczność zaprasowania końcówki więcej niż jeden raz

Depending on crimping cable cross-section, with some sizes it is necessary to crimp a terminal more than once.

В зависимости от сечения провода, на котором будет зажат наконечник, при некоторых сечениях провода возникает необходимость опрессовки наконечника более одного раза.

Zakres przekrojów przewodów : Range of wires cross-sections: Диапазон сечений проводов: [mm²/мм²]	Praska Tools Опрессовыватель			Liczba zaciśnięć Number of crimping Кол. зажиманий
	K05	K06	K07	
6		-	-	
10		-	-	
16		-	-	1
25		-	-	
35		-	-	
50			-	
70	-		-	
95	-		-	
120	-			2
150	-	-		
185	-	-		
240	-	-		





Pojedyńcze zaciśnięcie/ Single crimping/Одиночный обжим

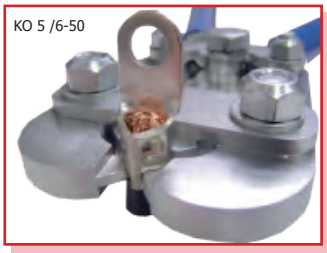



Podwójne zaciśnięcie/ Double crimping/ Двойной обжим

Prosta i wygodna obsługa narzędzi (łatwa i szybka zmiana przekroju zaprasowywanej końcówki - obrotowa matryca).

Easy and comfortable use of tools (due to rotary die changing of crimping terminals cross-section can be done easily and quickly).

Простой и удобный в эксплуатации инструмент (быстрая смена сечения обжимаемого наконечника – вращающаяся матрица).

Praska WZ 6-25 /6 KT

Crimping tool WZ 6-25 /6 KT

Зажимный инструмент типа WZ 6-25 /6 KT

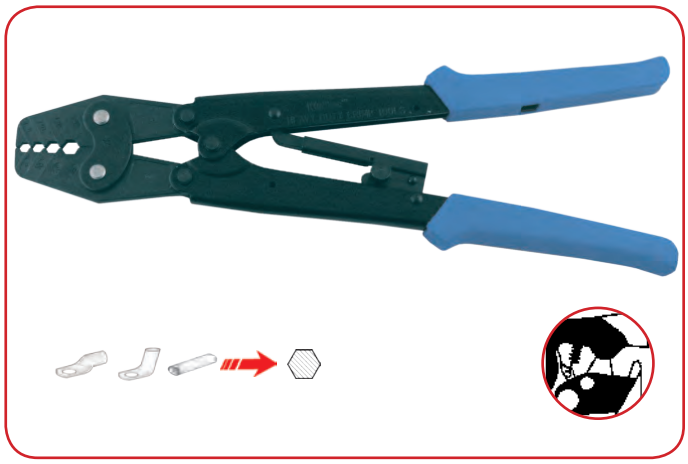

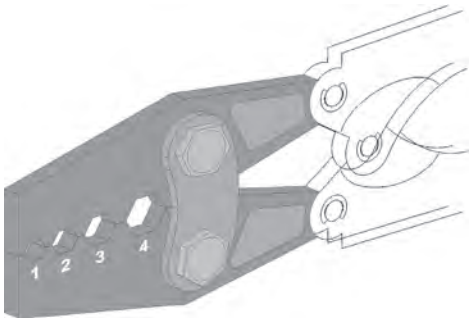

Typ Type Тип		Liczba gniazd zaciskających / zakres przekrojów przewodów Number of sockets / range of wires cross-section Количество гнезд / диапазон сечений проводов						Art. nr Item No. Арт. №
		1	2	3	4			
WZ 6-25 /6KT	6÷25	6	10	16	25	365	0,85	E06PZ-03110100101



Praska przeznaczona jest do ręcznego zaciskania końcówek rurowych Cu w wykonaniu standard.

Crimping tool is designed for manual crimping of tubular terminals Cu standard.

Опрессователь предназначен для ручного обжима трубчатых наконечников Cu в стандартном исполнении.

Notatki

Notes

Записки

I.2.C. Praski do końcówek izolowanych
I.2.C. Crimping tools for insulated terminals
I.2.C. Опрессовыватели для изолированных наконечников



ERGOM®

Typ Type Тип									Kształt zaciśnięcia Crimping shape Форма зажима	
				A	B	C	D	E		
	New!	**SZ 1,5-6**	1,5÷6	√						
		WZ 2,5 I /0,5-2,5 **WZ 10 I /1-6** **WZ 16 I /10-16** **WZ 6,3 KI /1,5-2,5**	0,5÷2,5 1÷6 10÷16 1,5÷2,5	√						√
		WZ 6 I/0,5-6	0,5÷6		√					√
		WK 2,5 I/0,25-2,5	0,25÷2,5				√			√
		WS 10 I/1-6 **WS 16 I/10-16**	1÷6 10÷16		√					√
		WS 10 I/1-6/K **WS 16 I/10-16/K**	1÷6 10÷16			√				√
	KLIT KOIT KWIT	**Praski z wymiennymi matrycami – patrz. str. 107.** **Crimping tools with removable dies – see page 107.** **Опрессовыватели со сменными матрицами – смотри стр. 107.**								

	A	Standard		A	Standard type		A	Стандарт
	B	Wydłużone rękojeści ergonomiczne		B	Extended ergonomic hands		B	Удлиненные эргономические рукоятки
	C	Krótkie rękojeści ergonomiczne		C	Short ergonomic hands		C	Короткие эргономические рукоятки
	D	Matryce usytuowane pod kątem		D	Dies are situated at an angle to hand		D	Матрицы расположены под углом
	E	Dwuręczna obsługa		E	Two-handed		E	Двуручное обслуживание

Wykaz oznaczeń

	Przekrój przewodu [mm²]
	Typ mechanizmu
	Akcesoria zapasowe
	Długość [mm]
	Masa [kg]
	Mechanizm zapadkowy zapewniający powtarzalność zaciśnięcia
	Końcówki oczkowe izolowane ze szwem: KOI
	Końcówki widełkowe izolowane ze szwem: KWI
	Końcówki igiełkowe izolowene ze szwem: KII
	Łączniki rurowe izolowane KLI
	Wtyki i gniazda izolowane: WI, GI
	Wtyki i gniazda całkowicie izolowane: WCI, GCI
	Nasuwki i wsuwki izolowane: NI, WI
	Nasuwki i wsuwki całkowicie izolowane: NCI, WCI
	Łączniki i końcówki w izolacji terokurczliwej: KLIT, KOIT, KWIT.

Symbols list

	Wire cross section [mm²]
	Type of mechanism
	Spare accessories
	Length [mm]
	Weight [kg]
	'Trigger-remember' mechanism ensuring repeatability
	Insulated ring terminals: KOI type
	Insulated spade terminals: KWI type
	Insulated pin and blade terminals: KII type
	Insulated butt connectors: KLI type
	Insulated bullet and receptacle connectors: WI, GI type
	Fully insulated bullet and receptacle connectors: WI, GI type
	Insulated male and female connectors: NI, WI type
	Fully Insulated male and female connectors: NCI, WCI type
	Connectors in shrinkable insulation: KLIT, KOIT, KWIT type.

Список обозначений

	Сечение поода [мм²]
	Тип механизма
	Запасные аксессуары
	Длина [мм]
	Вес [кп]
	Опрессовыватели для втулочных наконечников
	Очковые изолированные наконечники со швом
	Вилочные изолированные наконечники со швом
	Игольные изолированные наконечники со швом
	Изолированные трубчатые соединители
	Изолированые штыри и гнезда
	Полностью изолированные штыри и гнезда
	Изолированные насадки и штыри
	Полностью изолированные насадки и штыри
	Соединителььи и наконечники в термоусаживаемой изоляции: KLIT, KOIT, KWIT.

Szczypce zaciskające SZ 1,5-6

Crimping tool SZ 1,5-6

Зажимные клещи SZ 1,5-6

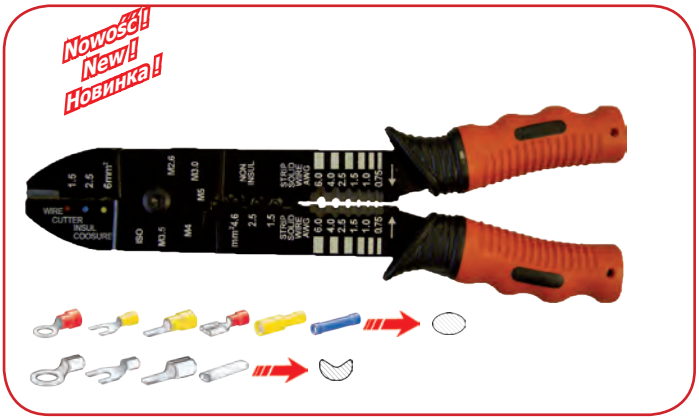

Typ Type Тип	Odcinanie Cuting Отрезание	Typ przewodu Type wire Тип кабеля	Zakres odizolowywania [mm²] Insulated wire cross-section [mm²] Диапазон снимаемой изоляции [мм²]	Liczba gniazd zaciskających / zakres przekrojów przewodów Number of sockets / range of wires cross-section Количество гнезд / диапазон сечений проводов			Zakres odcinania śrub mosiężnych i miedzianych Ranges of cutting copper and brass tubes Диапазон отрезаемых медных и латунных винтов			Art. nr Item No. Арт. №
				1	2	3				
				[mm²/мм²]	[mm²/мм²]	[mm²/мм²]				
SZ 1,5-6	6	re	0,75÷6	1,5	2,5	6	M2,5÷M5	220	0,23	E06PZ-02010100001
		rm	1÷6	1,5	2,5	4-6				



Zaciskanie końcówek izolowanych 1,5÷6 mm².
Odcinanie śrub mosiężnych i miedzianych M2,5÷M5.
Odcinak do przewodów Ø6 mm.

Crimping insulated terminals 1,5÷6 mm².
Cutting off brass and copper screws M2,5÷M5.
Wire cutting-off die Ø6 mm.

Опрессовка изолированных наконечников 1,5÷6 мм².
Отрезание бронзовых и медных болтов M2,5÷M5.
Отсекатель для проводов Ø6 мм.

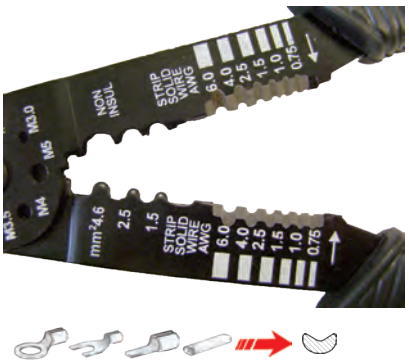

Zaciskanie końcówek nieizolowanych 1,5÷6 mm².
Stripper do przewodów 0,75÷6 mm².

Crimping uninsulated terminals 1,5÷6 mm².
Wire stripper 0,75÷6 mm².

Опрессовка неизолированных наконечников 1,5÷6 мм².
Stripper для проводов 0,75÷6 мм².

Praski
WZ 2,5 I, WZ 10 I, WZ 16 I, WZ 6,3 KI

Crimping tools
WZ 2,5 I, WZ 10 I, WZ 16 I, WZ 6,3 KI

Зажимные инструменты типа
WZ 2,5 I, WZ 10 I, WZ 16 I, WZ 6,3 KI

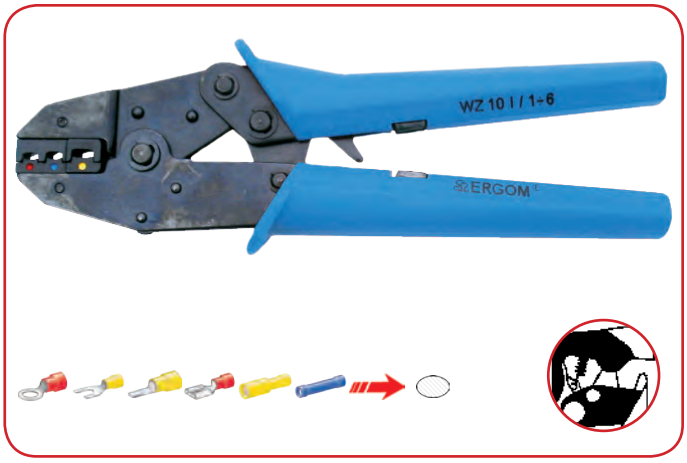

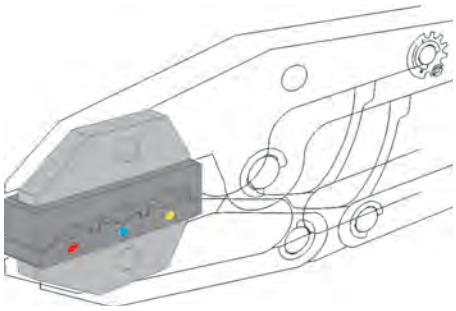

Typ Type Тип		Liczba gniazd zaciskających / zakres przekrojów przewodów Number of sockets / range of wires cross-section Количество гнезд / диапазон сечений проводов					Art. nr Item No. Арт. №
		1	2	3			
WZ 2,5 I /0,5-2,5	0,5÷2,5	0,5÷1	1,5÷2,5	-	205	0,40	E06PZ-03020300201
WZ 10 I /1-6	1÷6	1÷1,5	2,5	4÷6	225	0,60	E06PZ-03020100201
WZ 16 I /10-16	10÷16	10	16	-	225	0,60	E06PZ-03030300101
WZ 6,3 KI /1,5-2,5*	1,5÷2,5	0,5÷1	1,5÷2,5	-	225	0,60	E06PZ-02040300101

*) do konektorów kątowych izolowanych/ for angle insulated female conectors NK type/ для угловых изолированных коннекторов.

WZ 2,5I /0,5-2,5

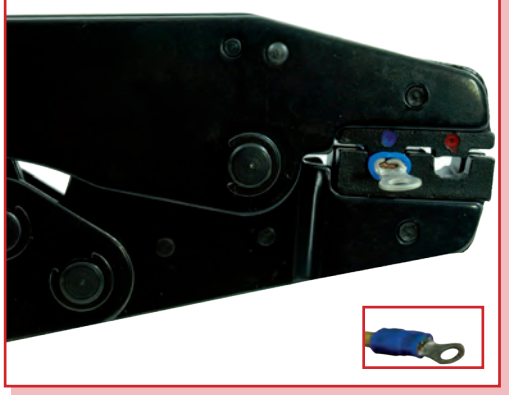

Praska WZ 6 I /0,5-6

Crimping tool WZ 6 I /0,5-6

Зажимный инструмент типа WZ 6 I /0,5-6

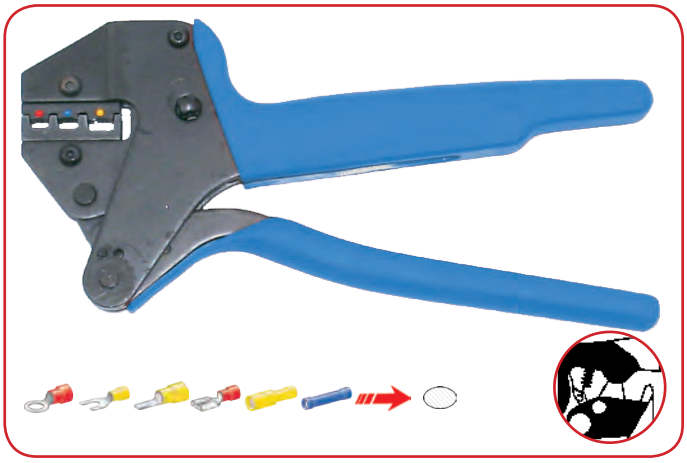

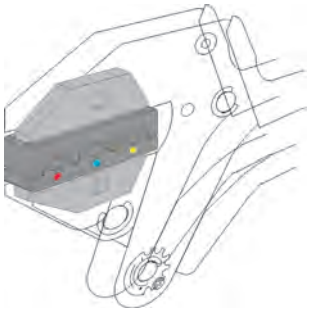

Typ Type Тип		Liczba gniazd zaciskających / zakres przekrojów przewodów Number of sockets / range of wires cross-section Количество гнезд / диапазон сечений проводов					Art. nr Item No. Арт. №
		1	2	3			
WZ 6 I /0,5-6	0,5÷6	0,5÷1	1,5÷2,5	4÷6	200	0,62	E06PZ-03030100101

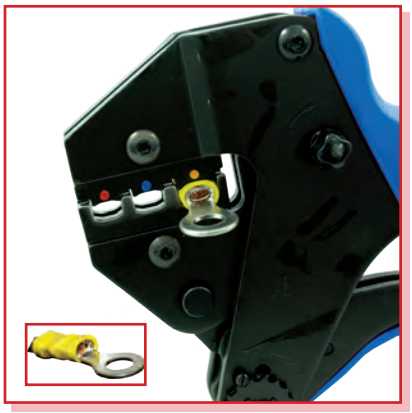

Dzięki wydłużonym rękojeści, możliwe jest dwuręczne uchwycenie narzędzia, co pozwala rozłożyć siłę jakiej musi użyć obsługujący na obie ręce. Prostoliniowy ruch matryc pozwala na precyjne zaciskanie końcówek, co jest szczególnie istotne przy małych przekrojach.

Because tool's hands are lengthened, it is possible to grip the tool two-handed way which spreads the force the operator is using on both hands.
Rectilinear dies movement ensures precise terminals crimping, which is especially important with smaller cross-sections.

Благодаря удлиненным рукояткам, можно схватить инструмент двумя руками, и тем самым распределить силу необходимую для работы с инструментом на обе руки.
Прямолинейное движение матриц гарантирует качественный обжим наконечников, что особенно важно для маленьких сечений.

Praska WK 2,5 I /0,25-2,5

Crimping tool WK 2,5 I /0,25-2,5

Зажимные инструменты типа WK 2,5 I /0,25-2,5

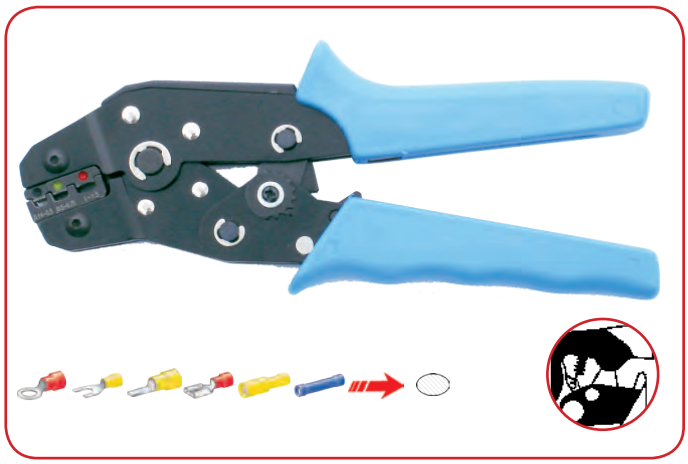

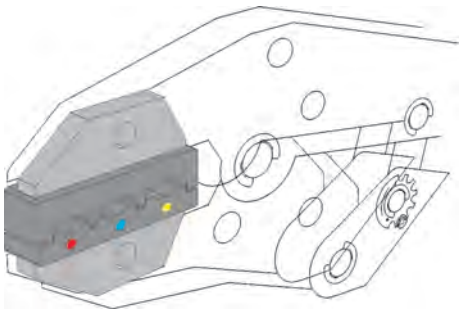

Typ Type Тип		Liczba gniazd zaciskających / zakres przekrojów przewodów Number of sockets / range of wires cross-section Количество гнезд / диапазон сечений проводов					Art. nr Item No. Арт. №
		1	2	3			
WK 2,5 I /0,25-2,5	0,25÷2,5	0,25÷0,5	0,75÷1	1,5÷2,5	190	0,35	E06PZ-03050300201

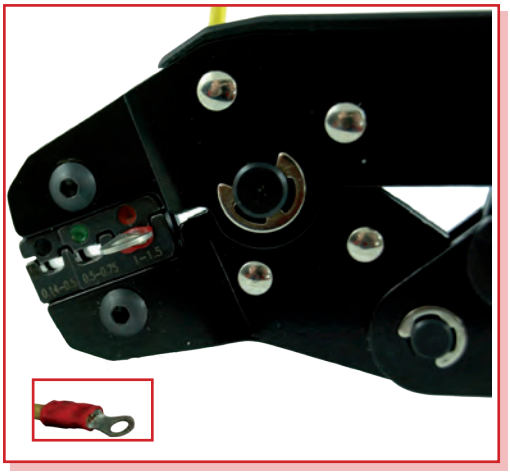

Usytuowanie matrycy zaciskającej pod kątem w stosunku do rękojeści narzędzia zapewnia anatomiczne i ergonomiczne obciążenie mięśni i ścięgien obsługującego w trakcie pracy.

Crimping die is placed at an angle to tool's hands, which reduces strain on operator's muscles and hamstrings during crimping.

Размещение опрессовывающей матрицы под углом по отношению к рукоятке инструмента обеспечивает эргономическую нагрузку на мышцы рук монтера.

Praski
WS 10 I /1-6
WS 16 I /10-16

Crimping tools
WS 10 I /1-6
WS 16 I /10-16

Зажимные инструменты типа
WS 10 I /1-6
WS 16 I /10-16

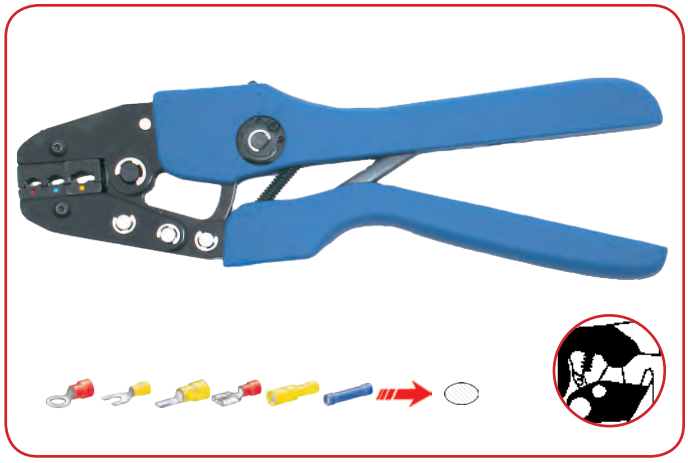

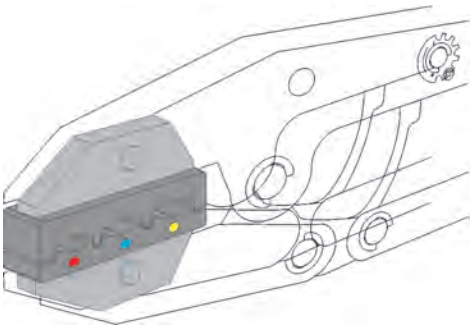

Typ Type Тип		Liczba gniazd zaciskających / zakres przekrojów przewodów Number of sockets / range of wires cross-section Количество гнезд / диапазон сечений проводов					Art. nr Item No. Арт. №
		1	2	3			
WS 10 I /1-6	1÷6	1	1,5÷2,5	4÷6	260	0,67	E06PZ-03060100201
WS 16 I /10-16	10÷16	10	16	-	260	0,67	E06PZ-03060200101

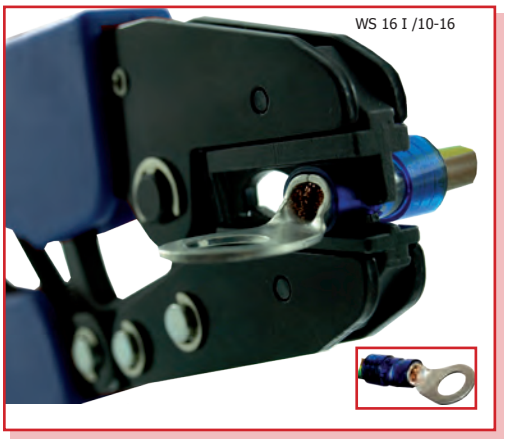

Dzięki wydłużeniu rękojeści, możliwe jest dwuręczne uchwycenie narzędzia, co pozwala rozłożyć siłę jakiej musi użyć obsługujący na obie ręce.

Because tool's hands are lengthened, it is possible to grip the tool two-handed way which spreads the force the operator is using on both hands.

Благодаря удлиненным рукояткам, можно схватить инструмент двумя руками, и тем самым распределить силу необходимую для работы с инструментом на обе руки.

Praski
WS 10 I /1-6/K
WS 16 I /10-16/K

Crimping tools
WS 10 I /1-6/K
WS 16 I /10-16/K

Зажимные инструменты типа
WS 10 I /1-6/K
WS 16 I /10-16/K

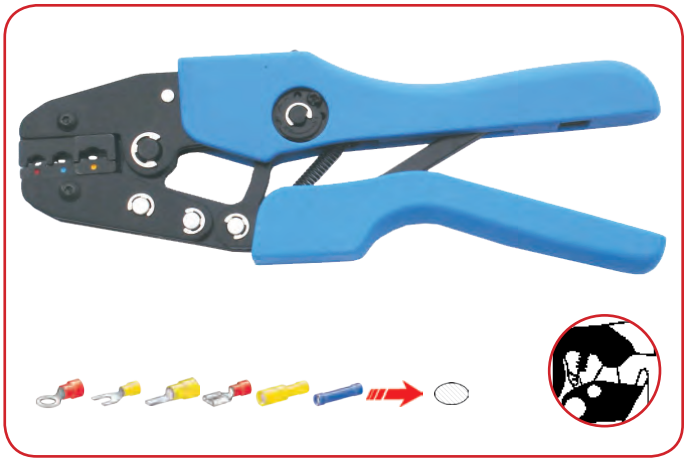

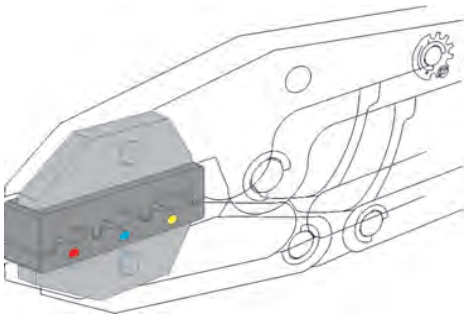

Typ Type Тип		Liczba gniazd zaciskających / zakres przekrojów przewodów Number of sockets / range of wires cross-section Количество гнезд / диапазон сечений проводов					Art. nr Item No. Арт. №
		1	2	3			
WS 10 I /1-6/K	1÷6	1	1,5÷2,5	4÷6	240	0,60	E06PZ-03060100201
WS 16 I /10-16/K	10÷16	10	16	-	240	0,60	E06PZ-03060200101

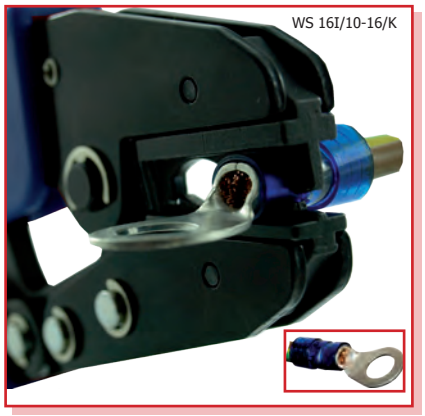

Praski posiadają specjalnie, ergonomiczne ukształtowane rękojeści co pozwala rozłożyć siłę jakiej musi użyć obsługujący.

Crimping tools have special, ergonomically shaped hands which spreads the force the operator is using on.

Опрессовыватели оснащены специальными эргономическими рукоятками предохраняющими от травм во время работы с инструментом.

I.2.D. Praski do końcówek konektorowych nie-izolowanych
I.2.D. Crimping tools for male and female push on connectors
I.2.D. Опрессовыватели для коннекторов



ERGOM®

Typ Type Тип			Rozmiar konektora Connector size Размер коннектора	A	B	C	D	Kształt zaciśnięcia Crimping shape Форма зажима	
		**WZ 65 H /0,1-1** **WZ 66 H /0,5-2,5** **WZ 67 H /0,5-2,5**	0,1÷1 0,5÷2,5 0,5÷2,5	2,8 4,8 6,3	√					
		**WZ 4,8 /0,5-2,5** **WZ 6,3 /1,5-6**	0,5÷2,5 1,5÷6	4,8 4,8; 6,3	√					√
		**WK 2,8 /0,08-0,5** **WK 2,8 /0,25-1** **WK 2,8-4,8 /0,5-1,5** **WK 4,8-6,3 /0,5-6**	0,08÷0,5 0,25÷1 0,5÷1,5 0,5÷2,5	2,8 2,8 2,8; 4,8 4,8; 6,3			√			√
		**WZ 4,8 K /0,5-2,5** **WZ 6,3 K /0,5-2,5**	0,5÷2,5 0,5÷2,5	4,8 6,3	√					√
	New! 	**WZ 4,8 KL / 0,5-2,5**	0,5-2,5	4,8	√					√

	**A**	Standard		**A**	Standard type		**A**	Стандарт
	**B**	Wydłużone rękojeści ergonomiczne		**B**	Extended ergonomic hands		**B**	Удлиненные эргономические рукоятки
	**C**	Krótkie rękojeści ergonomiczne		**C**	Short ergonomic hands		**C**	Короткие эргономические рукоятки
	**D**	Matryce usytuowane pod kątem		**D**	Dies are situated at an angle to hand		**D**	Матрицы расположены под углом
	**E**	Dwuręczna obsługa		**E**	Two-handed		**E**	Двуручное обслуживание

Wykaz oznaczeń

Symbols list

Список обозначений

	Przekrój przewodu [mm²]		Wire cross section [mm²]		Сечение поода [мм²]
	Typ mechanizmu		Type of mechanism		Тип механизма
	Akcesoria zapasowe		Spare accesories		Запасные аксессуары
	Długość [mm]		Length [mm]		Длина [мм]
	Masa [kg]		Weight [kg]		Вес [кп]
	Mechanizm zapadkowy zapewniający powtarzalność zaciśnięcia		'Trigger-remember' mechanism ensuring repeatability		Опрессовыватели для втулочных наконечников
	Nasuwki konektorowe: N, NC		Female push on connectors N, NC type		Коннекторные насадки
	Wsuwki konektorowe: W		Male push on connectors: W type		Коннекторные штыри
	Nsuwki kątowe: NK		Angle female push on connectors NK type		Угловые насадки
	Końcówki konektorowe oczkowe: MO		Barrel ring terminals: MO type		Коннекторные очковые наконечники

Praski
WZ 65 H /0,1-1
WZ 66 H /0,5-2,5
WZ 67 H /0,5-2,5

Crimping tools
WZ 65 H /0,1-1
WZ 66 H /0,5-2,5
WZ 67 H /0,5-2,5

Зажимные инструменты типа
WZ 65 H /0,1-1
WZ 66 H /0,5-2,5
WZ 67 H /0,5-2,5

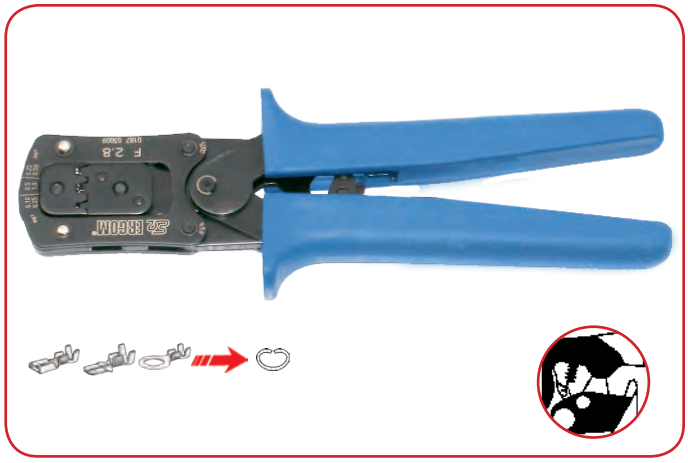

Typ Type Тип		Rozmiar konektora Connector size Размер коннектора	Liczba gniazd zaciskających / zakres przekrojów przewodów Number of sockets / range of wires cross-section Количество гнезд / диапазон сечений проводов					Art. nr Item No. Арт. №
			1	2	3			
WZ 65 H /0,1-1	0,1÷1	2,8	0,1÷0,25	0,25÷0,5	0,5÷1	200	0,30	E06PZ-02020100101
WZ 66 H /0,5-2,5	0,5÷2,5	4,8	0,5÷1	1,5÷2,5	-	200	0,30	E06PZ-02020200101
WZ 67 H /0,5-2,5	0,5÷2,5	6,3	0,5÷1	1,5÷2,5	-	200	0,30	E06PZ-02020300101

WZ 65 H /0,1-1





Przeznaczone do zaciskania wsuwek i nasuwek nieizolowanych o rozmiarze 2,8; 4,8 i 6,3 mm. Prostoliniowy ruch matryc zaciskających, ułatwia zaciśnięcie konektora, gwarantując jednocześnie powtarzalność zaciśnięć.

Designed for crimping male and female connectors (without insulation) 2.8; 4.8 and 6.3 mm. Rectilinear crimping dies movement makes it easy to crimp a terminal, ensuring repeatability.

Предназначены для зажима штырей и насадок без изоляции (шириной 2,8; 4,8 и 6,3 мм). Конструкция инструмента обеспечивает прямое движение зажимающего пуансона по отношению к матрице.

Praski
WZ 4,8 /0,5-2,5
WZ 6,3 /1,5-6

Crimping tools
WZ 4,8 /0,5-2,5
WZ 6,3 /1,5-6

Зажимные инструменты типа
WZ 4,8 /0,5-2,5
WZ 6,3 /1,5-6



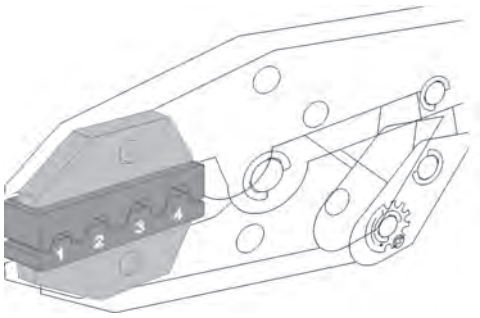

Typ Type Тип		Rozmiar konektora Connector size Размер коннектора	Liczba gniazd zaciskających / zakres przekrojów przewodów Number of sockets / range of wires cross-section Количество гнезд / диапазон сечений проводов						Art. nr Item No. Арт. №
			1	2	3	4			
WZ 4,8 /0,5-2,5	0,5÷2,5	4,8	0,5	1	1,5	2,5	225	0,60	E06PZ-02030100101
WZ 6,3/ 1,5-6	1,5÷6	4,8; 6,3	1,5	2,5	6	-	225	0,60	E06PZ-02030200101

WZ 4,8 /0,5-6



Praski
WK 2,8 /0,08-0,5
WK 2,8 /0,25-1
WK 2,8-4,8 /0,5-1,5
WK 4,8-6,3 /0,5-6

Crimping tools
WK 2,8 /0,08-0,5
WK 2,8 /0,25-1
WK 2,8-4,8 /0,5-1,5
WK 4,8-6,3 /0,5-6

Зажимные инструменты типа
WK 2,8 /0,08-0,5
WK 2,8 /0,25-1
WK 2,8-4,8 /0,5-1,5
WK 4,8-6,3 /0,5-6

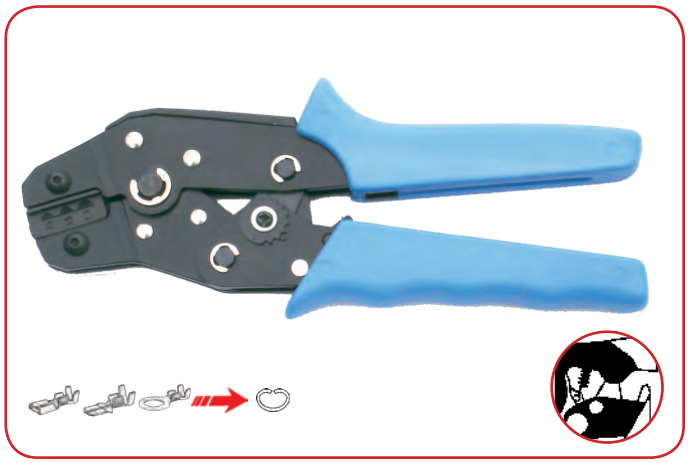

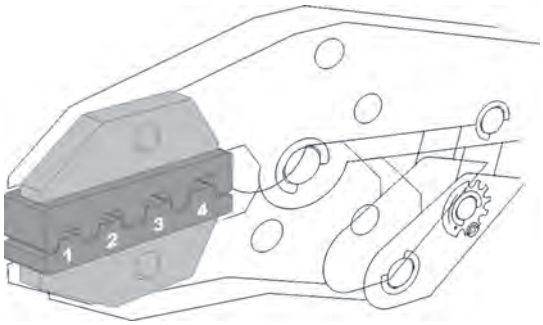

Typ Type Тип		Rozmiar konektora Connector size Размер коннектора	Liczba gniazd zaciskających / zakres przekrojów przewodów Number of sockets / range of wires cross-section Количество гнезд / диапазон сечений проводов					Art. nr Item No. Арт. №
			1	2	3			
WK 2,8 /0,08-0,5	0,08÷0,50	2,8	0,08÷0,25	0,25÷0,5	-	190	0,35	E06PZ-02050100101
WK 2,8 /0,25-1	0,25÷1	2,8	0,25	0,5	1	190	0,35	E06PZ-02050200101
WK 2,8-4,8 /0,5-1,5	0,5÷1,5	2,8; 4,8	0,5	1	1,5	190	0,35	E06PZ-02050300101
WK 4,8-6,3 /0,5-6	0,5÷2,5	4,8; 6,3	0,5÷1	1,5÷2,5	-	190	0,35	E06PZ-02050400101

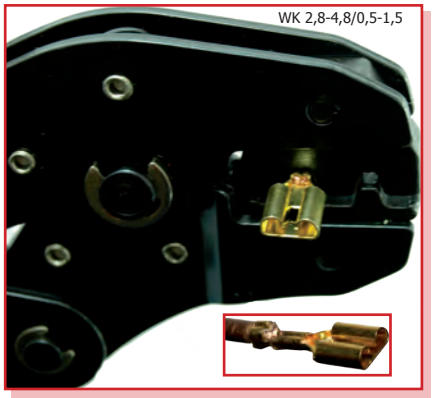

Usytuowanie matrycy zaciskającej pod kątem w stosunku do rękojeści narzędzia zapewnia anatomiczne i ergonomiczne obciążenie mięśni i ścięgien obsługującego w trakcie pracy.

Crimping die is placed at an angle to tool's hands, which reduces strain on operator's muscles and hamstrings during crimping.

Размещение опрессовывающей матрицы под углом по отношению к рукоятке инструмента обеспечивает эргономическую нагрузку на мышцы рук монтера.

Praski do nasuwek kątowych
WZ 4,8 K /0,5-2,5
WZ 6,3 K /0,5-2,5

Crimping tools for connectors
WZ 4,8 K /0,5-2,5
WZ 6,3 K /0,5-2,5

Зажимные инструменты для угловыхнасадок типа
WZ 4,8 K /0,5-2,5
WZ 6,3 K /0,5-2,5

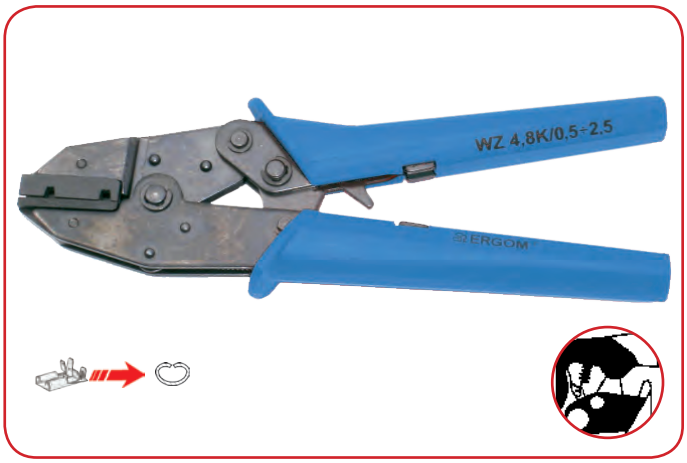

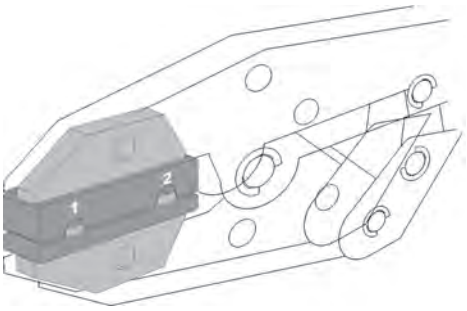

Typ Type Тип		Rozmiar konektora Connector size Размер коннектора	Liczba gniazd zaciskających / zakres przekrojów przewodów Number of sockets / range of wires cross-section Количество гнезд / диапазон сечений проводов				Art. nr Item No. Арт. №
			1	2			
WZ 4,8 K /0,5-2,5	0,5÷2,5	4,8	0,5÷1	1,5÷2,5	225	0,60	E06PZ-02040100100
WZ 6,3 K /0,5-2,5	0,5÷2,5	6,3	0,5÷1	1,5÷2,5	225	0,60	E06PZ-02040200100



Praski posiadają dwa gniazda zaciskające do konektorow kątowych.

Crimping tools have two sockets for crimping angle connectors.

Инструменты имеют два зажимные гнезда, предназначенных для угловых насадок.

Praska do nasuwek kątowych WZ 4,8 KL/ 0,5-2,5

Crimping tool for connectors WZ 4,8 KL/ 0,5-2,5

Зажимный инструмент для угловыхнасадок типа WZ 4,8 KL/ 0,5-2,5

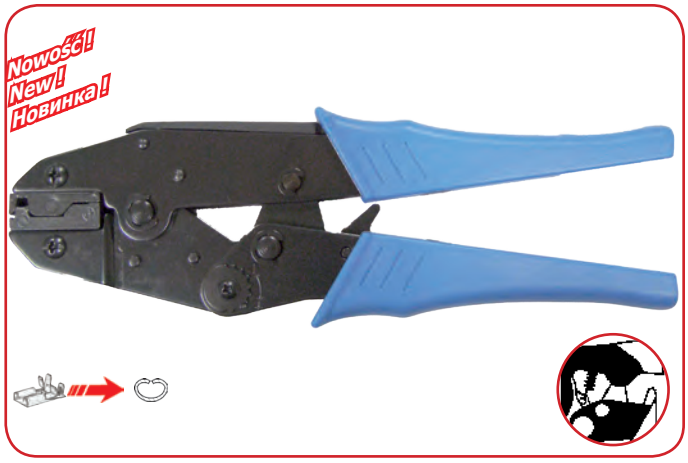



Typ Type Тип		Rozmiar konektora Connector size Размер коннектора	Liczba gniazd zaciskających / zakres przekrojów przewodów Number of sockets / range of wires cross-section Количество гнезд / диапазон сечений проводов			Art. nr Item No. Арт. №
			1			
WZ 4,8 KL /0,5-2,5	0,5÷2,5	4,8	0,5÷2,5	230	0,60	E06PZ-02049000500

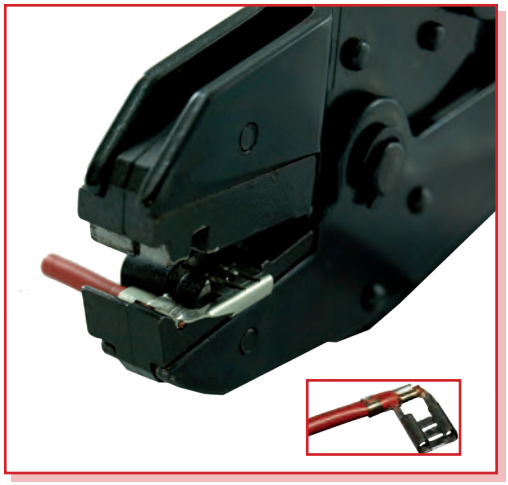

Praska posiada jedno gniazdo zaciskające, ułatwiające włożenie zaciskanego konektora kątowego

Crimping tool has one sockets for crimping angle connectors.

Инструмент имеет одно зажимное гнездо, облегчающее размещение в нем угловых насадок.

Notatki

Notes

Записки

I.2.E. Zestawy – praski z wymiennymi matrycami
I.2.E. Sets- crimping tools with removable dies
I.2.E. Наборы – опрессовыватели со сменными матрицами



ERGOM®

		A	B	C	D	E	
	**Zestaw WZ** **Set WZ** **Комплект WZ**	√					√
New! 	**PWZ 10**	√					
New! 	**Zestaw WZ INs** **Set WZ INs** **Комплект WZ INs**			√			√
New! 	**Zestaw WZ Ts** **Set WZ Ts** **Комплект WZ Ts**			√			√
New! 	**Zestaw WZ TNs** **Set WZ TNs** **Комплект WZ TNs**			√			√
New! 	**Zestaw WZ NHs** **Set WZ NHs** **Комплект WZ NHs**			√			√
New! 	**Zestaw WZ T** **Set WZ T** **Комплект WZ T**	√					√
New! 	**Zestaw WZ Tx2** **Set WZ Tx2** **Комплект WZ Tx2**	√					√
New! 	**Zestaw WZ IN** **Set WZ IN** **Комплект WZ IN**	√					√
New! 	**Zestaw WZ TIN** **Set WZ TIN** **Комплект WZ TIN**	√					√
New! 	**Zestaw WZ NH** **Set WZ NH** **Комплект WZ NH**	√					√

	**A**	Standard		**A**	Standard type		**A**	Стандарт
	**B**	Wydłużone rękojeści ergonomiczne		**B**	Extended ergonomic hands		**B**	Удлиненные эргономические рукоятки
	**C**	Krótkie rękojeści ergonomiczne		**C**	Short ergonomic hands		**C**	Короткие эргономические рукоятки
	**D**	Matryce usytuowane pod kątem		**D**	Dies are situated at an angle to hand		**D**	Матрицы расположены под углом
	**E**	Dwuręczna obsługa		**E**	Two-handed		**E**	Двуручное обслуживание

Wykaz oznaczeń	Symbols list	Список обозначений
Przekrój przewodu [mm²]	Wire cross section [mm²]	Сечение поода [мм²]
Typ mechanizmu	Type of mechanism	Тип механизма
Akcesoria zapasowe	Spare accessories	Запасные аксессуары
Długość [mm]	Length [mm]	Длина [мм]
Masa [kg]	Weight [kg]	Вес [кп]
Mechanizm zapadkowy zapewniający powtarzalność zaciśnięcia	'Trigger-remember' mechanism ensuring repeatability of crimping	Опрессовыватели для втулочных наконечников
Końcówki tulejkowe bez izolacji: H	Uninsulated cord-end terminals, H type	Втулочные наконечники без изоляции
Końcowki tulejkowe izolowane: HI	Insulated cord-end terminals, HI type	Втулочные изолированные наконечники
Końcówki tulejkowe izolowane: HI 2x...	Insulated cord-end terminals, HI 2x... type	Втулочные изолированные наконечники
Nasuwki konektorowe: N, NC	Female push on connectors N, NC type	Конекторные насадки
Wsuwki konektorowe: W	Male push on connectors: W type	Коннекторные штыри
Nsuwki kątowe: NK	Angle female push on connectors NK type	Угловые насадки
Końcówki konektorowe oczkowe: MO	Barrel ring terminals: MO type	Коннекторные очковые наконечники
Końcówki oczkowe izolowane ze szwem: KOI	Insulated ring terminals: KOI type	Очковые изолированные наконечники со швом
Końcówki widekowe izolowane ze szwem: KWI	Insulated spade terminals: KWI type	Вилочные изолированные наконечники со швом
Końcówki igiełkowe izolowene ze szwem:KII	Insulated pin and blade terminals: KII type	Игольные изолированные наконечники со швом
Łaczniki rurowe izolowane KLI	Insulated butt connectors: KLI type	Изолированные трубчатые соединители
Wtyki i gniazda izolowane: WI, GI	Insulated bullet and receptacle connectors: WI, GI type	Изолированые штыри и гнезда
Wtyki i gniazda całkowicie izolowane: WCI, GCI	Fully insulated bullet and receptacle connectors: WI, GI type	Полностью изолированные штыри и гнезда
Nasuwki i wsuwki izolowane: NI, WI	Insulated male and female connectors: NI, WI type	Изолированные насадки и штыри
Nasuwki i wsuwki całkowicie izolowane: NCI, WCI	Fully Insulated male and female connectors: NCI, WCI type	Полностью изолированные насадки и штыри
Łącznik rurowy w izolacji terokurczliwej: KLIT	Butt connectors in shrinkable insulation: KLIT type	Трубчатый соединитель в термоусаживаемой изоляции
Końcówki oczkowe w izolacji terokurczliwej: KOIT	Ring terminals in shrinkable insulation: KOIT type	Очковые в термоусаживаемой изоляции: KOIT
Końcówki widełkowe w izolacji terokurczliwej: KWIT	Spade terminals in shrinkable insulation: KWIT type	Вилочные в термоусаживаемой изоляции: KWIT
Końcówki oczkowe nieizolowane ze szwem: KO	Uninsulated ring terminals, KO type	Очковые неизолированные наконечники со швом
Końcówki widełkowe nieizolowane ze szwem: KW	Uninsulated spade terminals, KW type	Вилочные неизолированные наконечники со швом
Końcówki igiełkowe: KI, KP	Uninsulated pin terminals, KI type	Игольные наконечники
Łączniki rurowe KŁ	Uninsulated butt connectors, KL type	Трубчатые соединители
Końcówki rurowe: KOR, KM, KORo, KREo	Tubular ring terminals KOR, KM, KORo, KREo	Трубчатые наконечники
Końcówki rurowe kątowe: K45R, K90R	Anglet tubular ring terminals: K45R, K90R	Трубчатые угловые наконечники

Zestaw WZ – praska zaciskowa z matrycami wymiennymi

WZ set – crimping tools with replaceable dies

Комплект WZ – зажимный инструмент со сменными матрицами



	Rodzaj zaciskanej koncowki Type of crimped terminal Вид опрессовываемого наконечника	Kształt zaciśnięcia Crimping shape Форма зажима
I		
II		
III		
IV***		
V		

Typ Type Тип			Liczba gniazd zaciskających / zakres przekrojów przewodów Number of sockets / range of wires cross-section Количество гнезд / диапазон сечений проводов								Art. nr Item No. Арт. №
			1	2	3	4	5	6			
Zestaw WZ WZ Set Комплект WZ	I	0,5÷4	0,5	0,75	1	1,5	2,5	4	230 *) 290 x 210 **)	0,59 *) 1,10 **)	E06PZ-03120100101
	II	6÷16	6	10	16	-	-	-			
	III	1÷10	1	1,5÷2,5	4	6÷10	-	-			
	IV***	1÷6	1	1,5÷2,5	4÷6	-	-	-			
	V	0,5÷6	0,5÷1	1,5÷2,5	4÷6	-	-	-			

*) – praska/ crimping tool/ опрессовыватель
**) – zestaw/ set/ опрессовыватель
***) – również dla łączników i końcówek w izolacji termokurczliwej/ as well for butt connectors and terminals in shrinkable insulation/

Całość znajduje się w estetycznym plastikowym opakowaniu (walizka). W skład zestawu wchodzi praska oraz pięć kompletów wymiennych matryc.

The set is provided in aesthetic plastic case. The set includes crimping die as well as 5 replaceable dies.

Все хранится в пластмассовой упаковке (чемодане). В набор входит опрессовыватель и пять комплектов.

PWZ 10 /0,5-10 praska zaciskowa z matrycami wymiennymi

PWZ 10 /0,5-10 crimping tool with replace dies

PWZ 10 /0,5-10 зажимный инструмент со сменными матрицами

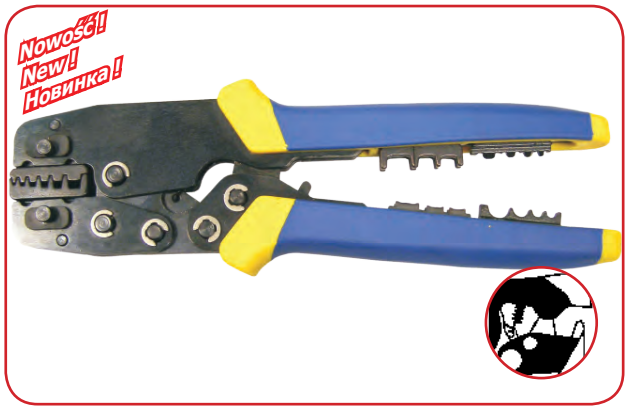

	Rodzaj zaciskanej koncowki Type of crimped terminal Вид опрессовываемого наконечника	Kształt zaciśnięcia Crimping shape Форма зажима
I		
II		
III	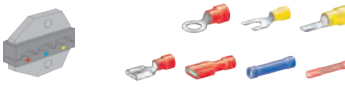	

Typ Type Тип			Liczba gniazd zaciskających / zakres przekrojów przewodów Number of sockets / range of wires cross-section Количество гнезд / диапазон сечений проводов								
			1	2	3	4	5	6			
	I	0,5÷10	0,5÷0,75	1÷1,5	2,5	4	6	10			
PWZ 10 /0,5-10	II	0,5÷1	0,5÷1	1,5÷2,5	4÷6	10	-	-	220	0,61	E06PZ-01010100051
	III*	0,5÷6	0,5÷1	1,5÷2,5	4÷6	-	-	-			

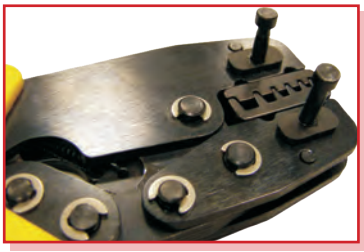

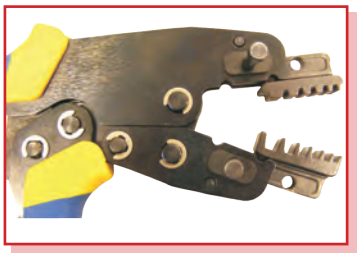

Wymiana matryc nie wymaga zastosowania narzędzi
Replacing dies does not require additional tools.
Замена матриц не требует применения инструментов

*) – również dla łączników i końcówek w izolacji termokurczliwej/ as well for butt connectors and terminals in shrinkable insulation/ Так же для наконечников в термоусаживаемой изоляции.

W skład zestawu wchodzi praska oraz trzy komplety wymiennych matryc służących do zaciskania końcówek umiejscowionych w rękojeści praski.

The set consist of crimping tool and three sets of interchangeable crimping dies, put in handle of tool.

В набор входит опрессователь и три размещенных в рукоятке инструмента комплекта матриц для опрессовки.

Zestawy zaciskające serii WZ-...s

Crimping sets WZ-...s type

Зажимные комплекты серии WZ-...s



Typ Type Тип	Napęd Frame Инструмент		Liczba gniazd zaciskających / zakres przekrojów przewodów Number of sockets / range of wires cross-section Количество гнезд / диапазон сечений проводов					Do końcówek For terminals Для наконечников типа			Art. nr Item No. Арт. №	Kształt zaciśnięcia Crimping shape Форма зажима
			1	2	3	4	5					
WZ-INs*		WZs- I 0,5-4	0,5-1	1,5-2,5	4	-	-		195	0,5	E06PZ-03120200100	
		WZs- N 0,5-6	0,5-1	1,5	2,5	4-6	-					
WZ-Ts		WZs- T 6-16	6	10	16	-	-		195	0,5	E06PZ-03120200200	
		WZs- T 0,5-6	0,5-0,75	1-1,5	2,5	4	6					
WZ-TNs		WZs- T 0,5-6	0,5-0,75	1-1,5	2,5	4	6		195	0,5	E06PZ-03120200300	
		WZs- N 0,5-6	0,5-1	1,5	2,5	4-6						
WZ-NHs		WZs- N 0,5-6	0,5-1	1,5	2,5	4-6			195	0,5	E06PZ-03120200400	
		WZs- H 1,5-6	1,5	2,5	4	6						

*) – również dla łączników i końcówek w izolacji termokurczliwej/ as well for butt connectors and terminals in shrinkable insulation/ Так же для наконечников в термоусаживаемой изоляции.



Zestaw WZ-INs + dodatkowe akcesoria torba TP-S
WZ-INs type set + additional accessories TP-S bag
Комплект WZ-INs + Сумка TP-S

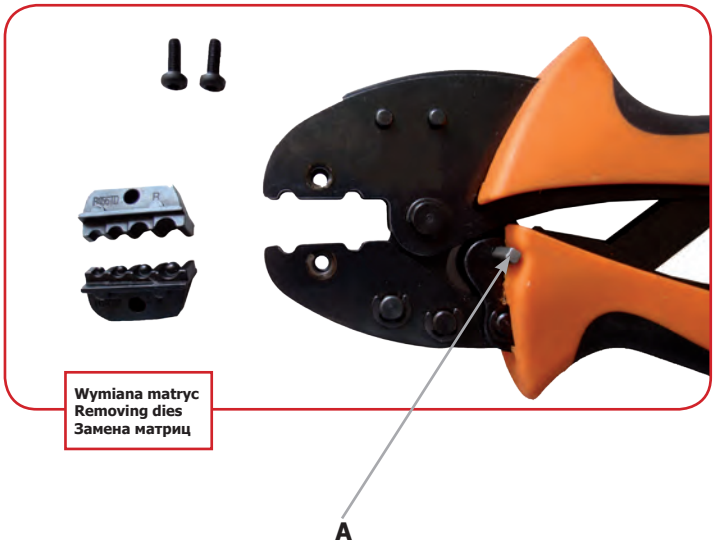

Wymiana matryc
Removing dies
Замена матриц

W przypadku nieprawidłowego włożenia końcówki z przewodem w gniazdo praski i zaciśnięcia szczęk, istnieje możliwość ich odblokowania. Odbywa się to poprzez obrót bolca (A) np. za pomocą szczypiec.

In case of incorrect crimping of terminal on cable, there is a possibility to retract the tool's dies. It's done by rotating a pin (A).

В случае неправильного расположения наконечника с проводом в гнезде опрессовывателя инструмент можно разблокировать. Для этого следует повернуть штырь напр (A).

Akcesoria	Art. nr:	Accesories	Item No.:	Аксессуары	Арт. №:
Matryca WZs- I 0,5-4	E06PZ-031204002011	Dies WZs- I 0,5-40	E06PZ-03120400201	Матрица WZs- I 0,5-4	E06PZ-03120400201
Matryca WZs- N 0,5-6	E06PZ-03120400301	Dies WZs- N 0,5-6	E06PZ-03120400301	Матрица WZs- N 0,5-6	E06PZ-03120400301
Matryca WZs- T 6-16	E06PZ-03120400401	Dies WZs- T 6-16	E06PZ-03120400401	Матрица WZs- T 6-16	E06PZ-03120400401
Matryca WZs- T 0,5-6	E06PZ-031204005011	Dies WZs- T 0,5-6	E06PZ-03120400501	Матрица WZs- T 0,5-6	E06PZ-03120400501
Matryca WZs- H 1,5-6	E06PZ-03120400601	Dies WZs- H 1,5-6	E06PZ-03120400601	Матрица WZs- H 1,5-6	E06PZ-03120400601
Torba Poliestrowa TP-S	E06PZ-03120400901	Poliester bag TP-S	E06PZ-03120400901	Сумка из полиэстра TP-S	E06PZ-03120400901

Zestawy zaciskające serii WZ - ...

Crimping sets WZ-... type

Зажимные комплекты серии WZ - ...



Typ Type Тип	Napęd Frame Привод		Liczba gniazd zaciskających / zakres przekrojów przewodów Number of sockets / range of wires cross-section Количество гнезд / диапазон сечений проводов						Do końcówek For terminals Для наконечников типа			Art. nr Item No. Арт. №	Kształt zaciśnięcia Crimping shape Форма зажима
			1	2	3	4	5	6					
WZ-T		WZ-T 0,5-10	0,5-0,75	1-1,5	2,5	4	6-	10					
		WZ-T 6-25	6	10	16	25	-	-		250	0,75	E06PZ-03120100200	
		WZ-T 25-50	25	35	50	-	-	-					
WZ-Tx2		WZ-Tx2 0,5-6	0,5-0,75	1-1,5	2,5	4	6						
		WZ-T 0,5-10	0,5-0,75	1-1,5	2,5	4	6-	10		250	0,75	E06PZ-03120100300	
		WZ-T 6-25	6	10	16	25	-	-					

Typ Type Тип	Napęd Frame Привод		Liczba gniazd zaciskających / zakres przekrojów przewodów Number of sockets / range of wires cross-section Количество гнезд / диапазон сечений проводов						Do końcówek For terminals Для наконечников типа			Art. nr Item No. Арт. №	Kształt zaciśnięcia Crimping shape Форма зажима
			1	2	3	4	5	6					
WZ-IN*		WZ-N 0,5-10	0,5-1	1,5-2,5	4	6	10	-					
		WZ-N 4-16	4-6	10	16	-	-	-		250	0,75	E06PZ-03120100400	
		WZ-I 0,5-6	0,5-1	1,5-2,5	4-6	-	-	-					
WZ-TIN*		WZ-N 0,5-10	0,5-1	1,5-2,5	4	6	10	-					
		WZ-I 0,5-6	0,5-1	1,5-2,5	4-6	-	-	-		250	0,75	E06PZ-03120100600	
		WZ-T 0,5-10	0,5-0,75	1-1,5	2,5	4	6-	10					
WZ-NH		WZ-H 1,5-10	0,5-1	1,5-2,5	4	6	10	-					
		WZ-H 4-16	4	6	10	16	-	-		250	0,75	E06PZ-03120100500	
		WZ-N 0,5-10	0,5-1	1,5-2,5	4	6	10	-					

*) – również dla łączników i końcówek w izolacji termokurczliwej/ as well for butt connectors and terminals in shrinkable insulation/ Так же для наконечников в термоусаживаемой изоляции.



Zestaw WZ-TIN + dodatkowe akcesoria
WZ-TIN type set + additional accessories
Комплект WZ-TIN + дополнительная оснастка



Wymiana matryc
Removing dies
Замена матриц

W przypadku nieprawodłowego włożenia końcówki z przewodem w gniazdo praski i zaciśnięcia szczęk, istnieje możliwość ich odblokowania. Odbywa się to poprzez naciśnięcie pomarańczowego przycisku A.

In case of incorrect crimping, there is a possibility to retract tool's dies. It's done by pressing the orange button A.

В случае неправильного расположения наконечника с проводом в гнезде опрессовывателя инструмент можно разблокировать. Для этого следует слегка нажать на оранжевую кнопку A.

Akcesoria	Art. nr:	Accesories	Item No.:	Аксессуары	Арт. №:
Matryca WZ-T 0,5-10	E06PZ-03120300201	Dies WZ-T 0,5-10	E06PZ-03120300201	Матрица WZ-T 0,5-10	E06PZ-03120300201
Matryca WZ-T 6-25	E06PZ-03120300301	Dies WZ-T 6-25	E06PZ-03120300301	Матрица WZ-T 6-25	E06PZ-03120300301
Matryca WZ-T 25-50	E06PZ-03120300401	Dies WZ-T 25-50	E06PZ-03120300401	Матрица WZ-T 25-50	E06PZ-03120300401
Matryca WZ-Tx2 0,5-6	E06PZ-03120300501	Dies WZ-Tx2 0,5-6	E06PZ-03120300501	Матрица WZ-Tx2 0,5-6	E06PZ-03120300501
Matryca WZ-N 0,5-10	E06PZ-03120300601	Dies WZ-N 0,5-10	E06PZ-03120300601	Матрица WZ-N 0,5-10	E06PZ-03120300601
Matryca WZ-N 4-16	E06PZ-03120300701	Dies WZ-N 4-16	E06PZ-03120300701	Матрица WZ-N 4-16	E06PZ-03120300701
Matryca WZ-I 0,5-6	E06PZ-03120300801	Dies WZ-I 0,5-6	E06PZ-03120300801	Матрица WZ-I 0,5-6	E06PZ-03120300801
Matryca WZ-H 1,5-10	E06PZ-03120300901	Dies WZ-H 1,5-10	E06PZ-03120300901	Матрица WZ-H 1,5-10	E06PZ-03120300901
Matryca WZ-H 4-16	E06PZ-03120301001	Dies WZ-H 4-16	E06PZ-03120301001	Матрица WZ-H 4-16	E06PZ-03120301001
Torba Poliestrowa TP-B	E06PZ-03120309001	Poliester bag TP-B	E06PZ-03120309001	Сумка из полиэстра TP-B	E06PZ-03120309001

I.2.F. Praski do złącz telefonicznych
I.2.F. Crimping tools for modular plugs
I.2.F. Опрессовыватели для телефонных соединений

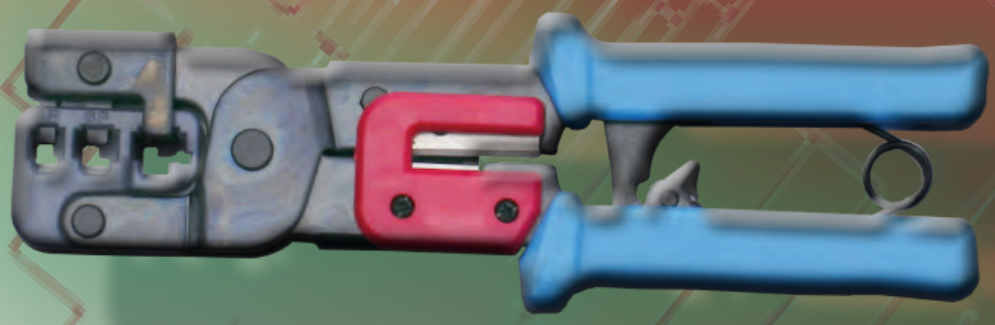

ERGOM®

Praski do złącz telekomunikacyjnych PZT

Crimping tools for phone sockets PZT

Опрессовыватели для телефонных соединений PZT



PZT 4-6-8

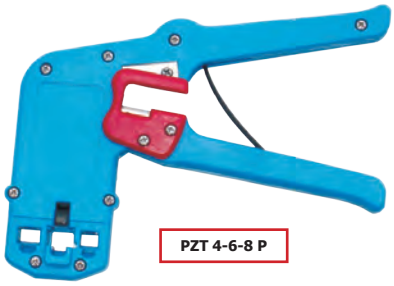

PZT 4-6-8 P

Typ Type Тип		Liczba gniazd zaciskających / zakres przekrojów przewodów Number of sockets / range of wires cross-section Количество гнезд / диапазон сечений проводов					Art. nr Item No. Арт. №
		1	2	3			
PZT 4-6-8	PZT 4-6-8	4P4C (RJ22); 4P2C (RJ9)	6P4C (RJ11); 6P6C (RJ12)	8P8C (RJ45)	200	0,55	E06NT-02010100101
PZT 4-6-8 P	PZT 4-6-8P	4P4C (RJ22); 4P2C (RJ9)	6P4C (RJ11); 6P6C (RJ12)	8P8C (RJ45)	150	0,35	E06NT-02010100201



Zaciskanie złącz
Crimp plugs
Запрессовка соединения

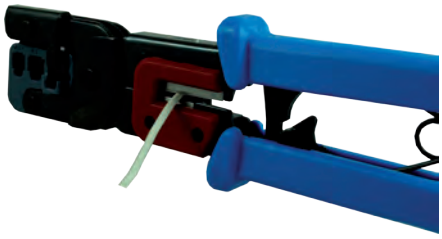

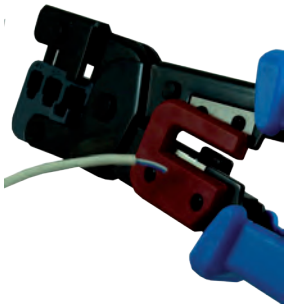

Zdejmowanie izolacji zewnętrznej
Removing external insulation
Снятие внешней изоляции

Praski są przeznaczone do zaciskania złącz telefonicznych:
– czteropozycyjnych typu 4P4C (RJ22); 4P2C;
– sześciopozycyjnych typu 6P4C (RJ11); 6P6C (RJ12);
– ośmiopozycyjnych typu 8P8C (RJ45).
Dla ułatwienia pracy praski wyposażone są dodatkowo w odcinak i striper do przewodów telefonicznych wielodrutowych.

Crimping tools for phone sockets PZT
Crimping tools are designed for cimping phone connectors types: RJ22, RJ11, RJ12, RJ45.
Additionally tools are also equipped with cutter and wire stripper for multi-core phone cables.

Прессы предназначены для зажима телефонных соединений:
– четырёхконтактных типа 4P4C (RJ22); 4P2C;
– шестиконтактных типа 6P4C (RJ11); 6P6C (RJ12);
– восьмиконтактных типа 8P8C (RJ45).
Инструмент имеет отсекатель и Stripper для многожильных телефонных проводов, облегчающие работу. Месторасположение зажимных матриц обеспечивает быстрое и удобное снятие изоляции с труднодоступных мест.

I.2.G. Praski typu K.. i EK oraz matryce
I.2.G. Crimping tools K..., EK... types and dies
I.2.G. Опрессовыватели типа K... и EK...., а также матрицы



ERGOM®

Typ Type Тип		Cu Standard	Cu EKO	Cu DIN	Al-c	Al-g	Al DIN	Al-Cu	sm	se					ZLA
	**K0 5/6 KT** **K0 6/6 KT** **K0 6 F/6 KT**	6÷50 6÷120 15÷150	–	–	–	–	–	–	–	–	–	–	–	–	–
New! 	**K0 6 E/6 KT**	–	10÷120	–	–	–	–	–	–	–	–	–	–	–	–
	**KD 5/6 KT** **KD 6/6 KT** **KD 6 F/6 KT**	–	–	6÷50 6÷120 16÷150	–	–	–	–	–	–	–	–	–	–	–
	**K0 6/6 KT AL-c** **K0 6 F/6 KT AL-c**	–	–	–	16÷120 25÷150	–	–	–	–	–	–	–	–	–	–
	**K0 6/6 KT AL-g**	–	–	–	–	16÷95	–	–	–	–	–	–	–	–	–
	**KD 6/6 KT AL**	–	–	–	–	–	10÷120	10÷120	–	–	–	–	–	–	–
	**EK 18**	6÷240	10÷240	6÷185	16÷240	16÷185	10÷185	16÷185	10÷240	35÷300	10÷95	10÷95	10÷95	2x4÷2x16	16÷95
	**EK 19**	10÷300	10÷240	6÷240	16÷240	16÷185	10÷185	16÷185	10÷300	35÷300	10÷120	10÷120	10÷185	2x4÷2x16	16÷120
	**EK 22**	6÷300	10÷240	6÷240	16÷240	16÷185	10÷185	16÷185	10÷300	35÷300	10÷120	10÷120	10÷185	2x4÷2x16	16÷95

Wykaz oznaczeń

	Przekrój przewodu [mm²]
	Długość [mm]
	Masa [kg]
	obrotowa o 180° głowica robocza
	Łatwo wymienne matryce pozwalają na zaciskanie końcówek o różnych przekrojach i różnego typu przy zastosowaniu tego samego narzędzia.
	Otwierana głowica

Symbols list

	Wire cross section [mm²]
	Length [mm]
	Weight [kg]
	Rotary working head (1800)
	Easily repleceable dies allow for crimopng of terminals of different types and cross-sections with the use of the same crimping tool.
	Open head

Список обозначений

	Сечение провода [мм²]
	Длина [мм]
	Вес [кп]
	Вращающаяся на 180º рабочая головка
	Легкозаменяемые матрицы дают возможность опрессовывать наконечники разных сечений и различных типов при использовании одного и того же инструмента.
	Открывающаяся головка

 Cu STANDARD	 Cu EKO	 Cu DIN	 Al-c	 Al-g	 Al DIN	 Al-Cu					
KWR, KOR, KM, KORo, K90R, K90M,K45R, K45M, KOR 2x, KM 2x, KL, ZM, KLS, KT, KX	KREo, LE	KDR, KDM, K90D, K45D, KPD, KDR 2x, KDM 2x, KRM, KLD, LMP, LMW, LMWP, BMV, BMK	2Kam, 2Za	KA, KLA	KRA, KRAC, KRAS, KRASC, KDA, KDAC, KDA 2x, LA, LAS, KLAN, BAW, BAK, LAP, LAWP, LAW	TMA, KCA, LMAN, LMANW, BMAN	KO, KI, KW, KL, KP	KOI, KII, KWI, KLI, KPI, WI, GI, NCI	H, HI	HI 2x	ZLA

Praski
K0 ... /6 KT
KD .../6 KT

Crimping tools
K0 ... /6 KT
KD .../6 KT

Зажимные инструменты типа
K0 ... /6 KT
KD .../6 KT



KO 5 /6 KT, KD 5 /6KT



KO 6 /6 KT, KO 6 F /6 KT, KD 6 /6 KT, KD 6 F /6 KT

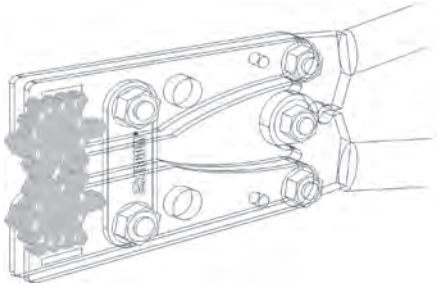

Typ Type Тип		Typ końcówki Terminals type Тип наконечника		Liczba gniazd zaciskających / zakres przekrojów przewodów Number of sockets / range of wires cross-section Количество гнезд / диапазон сечений проводов										Art. nr Item No. Арт. №
				1	2	3	4	5	6	7	8	9		
K0 5/6 KT	6÷50	Cu standard	KWR, KOR, KM, KORo, K90R, K90M, K45R, K45M, KOR 2x, KM 2x, KL, ZM, KLS, KT, KX	6	10	16	25	35	50	-	-	-	390	1,40	E06PZ-04020100100
K0 6/6 KT	6÷120			6	10	16	25	35	50	70	95	120	650	6,50	E06PZ-04020100200
K0 6 F/6 KT	16÷150			16	25	35	50	70	95	120	150	-	650	6,50	E06PZ-04020100500
New! **K0 6 E/6 KT**	10÷120	Cu EKO	KREo, LE	10	16	25	35	50	70	95	120	-	650	6,50	E06PZ-04020101000
KD 5/6 KT	6÷50	Cu DIN	KDR, KDM, K90D, K45D, KPD, KDR 2x, KDM 2x, KRM, KLD, LMP, LMW, LMWP, BMV, BMK	6	10	16	25	35	50	-	-	-	390	1,40	E06PZ-04020200100
KD 6/6 KT	6÷120			6	10	16	25	35	50	70	95	120	650	6,50	E06PZ-04020200200
KD 6 F/6 KT	16÷150			16	25	35	50	70	95	120	150	-	650	6,50	E06PZ-04020200300
K0 6/6 KT AL-c	16÷120	Al-c	2Kam, 2Za	16	25	35	50	70	95	120	-	-	650	6,50	E06PZ-04020100300
K0 6 F/6 KT AL-c	25÷150			25	35	50	70	95	120	150	-	-	650	6,50	E06PZ-04020100600
K0 6/6 KT AL-g	16÷95	Al-g	KA, KLA	16	25	35	50	70	95	-	-	-	650	6,50	E06PZ-04020100400
KD 6/6 KT AL	10÷120	Al DIN Al-Cu	KRA, KRAC, KRAS, KRASC, KDA, KDAC, KDA 2x, LA, LAS, KLAN, BAW, BAK, LAP, LAWP, LAW, TMA, KCA, LMAN, LMANW, BMAN	10	16	25	35	50	70	95	120	-	650	6,50	E06PZ-04020200400

Praski posiadają matryce wykonane w postaci dwóch obrotowych głowic z wyfrezowanymi gniazdami umieszczonymi na przeciw siebie.

Crimping tools have two hexagonal rotary dies with hexagonal crimping shape.

Инструменты оснащены матрицами в виде 2 вращающихся дисков с выточенными зажимными гнездами.

Akcesoria	Art. nr:	Accesories	Item No.:	Аксессуары	Арт. №:
Matryca K0 5/6 KT	E06PZ-04020300200	Dies K0 5/6 KT	E06PZ-04020300200	Матрица K0 5/6 KT	E06PZ-04020300200
Matryca K0 6/6 KT	E06PZ-04020300700	Dies K0 6/6 KT	E06PZ-04020300700	Матрица K0 6/6 KT	E06PZ-04020300700
Matryca K0 6 F/6 KT	E06PZ-04020300500	Dies K0 6 F/6 KT	E06PZ-04020300500	Матрица K0 6 F/6 KT	E06PZ-04020300500
Matryca K0 6 E/6 KT	E06PZ-04020300950	Dies K0 6 E/6 KT	E06PZ-04020300950	Матрица K0 6 E/6 KT	E06PZ-04020300950
Matryca KD 5/6 KT	E06PZ-04020300100	Dies KD 5/6 KT	E06PZ-04020300100	Матрица KD 5/6 KT	E06PZ-04020300100
Matryca KD 6/6 KT	E06PZ-04020300300	Dies KD 6/6 KT	E06PZ-04020300300	Матрица KD 6/6 KT	E06PZ-04020300300
Matryca KD 6 F/6 KT	E06PZ-04020301000	Dies KD 6 F/6 KT	E06PZ-04020301000	Матрица KD 6 F/6 KT	E06PZ-04020301000
Matryca K0 6/6 KT AL-c	E06PZ-04020300800	Dies K0 6/6 KT AL-c	E06PZ-04020300800	Матрица K0 6/6 KT AL-c	E06PZ-04020300800
Matryca K0 6 F/6 KT AL-c	E06PZ-04020300600	Dies K0 6 F/6 KT AL-c	E06PZ-04020300600	Матрица K0 6 F/6 KT AL-c	E06PZ-04020300600
Matryca K0 6/6 KT AL-g	E06PZ-04020300900	Dies K0 6/6 KT AL-g	E06PZ-04020300900	Матрица K0 6/6 KT AL-g	E06PZ-04020300900
Matryca KD 6/6 KT AL	E06PZ-04020300400	Dies KD 6/6 KT AL	E06PZ-04020300400	Матрица KD 6/6 KT AL	E06PZ-04020300400

Praska EK 18

Crimping tool EK 18

Ручной зажимный инструмент типа EK 18

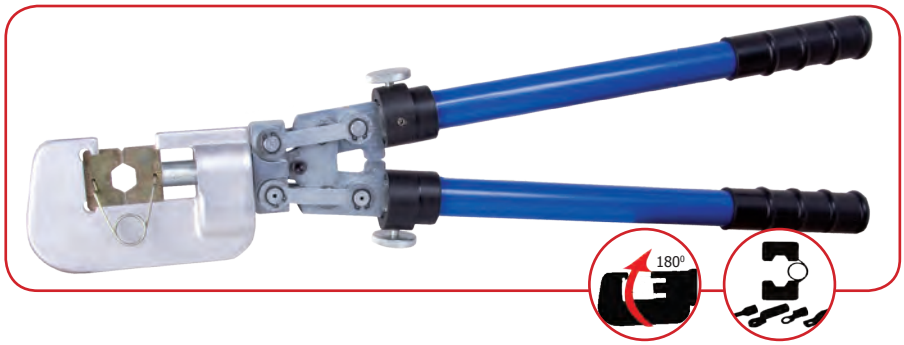

Typ Type Тип				Typ końcówki Terminals type Тип наконечника		Typ matrycy Crimping die type Тип матрицы	Kształt zaciśnięcia Crimping shape Форма зажима
EK 18 E06PZ-04030100100	600÷900 *)	2,90	6÷240	Cu standard	KWR, KOR, KM, KORo, K90R, K90M, K45R, K45M, KOR 2x, KM 2x, KL, ZM, KLS, KT, KX	**K18 - X X**	
			10÷240	Cu EKO	KREo, LE	**K18 - X X**	
			6÷185	Cu DIN	KDR, KDM, K90D, K45D, KPD, KDR 2x, KDM 2x, KRM, KLD, LMP, LMW, LMWP, BMV, BMK	**K18 - X X**	
			16÷240	Al-c	2Kam, 2Za	**K18 - X X**	
			16÷185	Al-g	KA, KLA	**K18 - X X**	
			10÷185	Al DIN	KRA, KRAC, KRAS, KRASC, KDA, KDAC, KDA 2x, LA, LAS, KLAN, BAW, BAK, LAP, LAWP, LAW	**K18 - X X**	
			16÷185	Al-Cu	TMA, KCA, LMAN, LMANW, BMAN	**K18 - X X**	
			10÷240	sm	do formowania żył sektorowych na okrągło for 'rounding' sector shaped wires для формироания секторных жил	**K18 - S X X**	
			10÷95		KO, KW, KI, KL	**K18 - K X X**	
			10÷95		KOI, KWI, KII, KLI	**K18 - I X X**	
			10÷95		H, HI	**K18 - H X X**	
			2x4÷2x16		HI 2x	**K18 - H X X**	
			16÷95		ZLA	**K18 - ZL X X**	

*)regulowana rękojeść/ retractable hand/ регулируемая рукоятка

Zestawy matryc, patrz str. **240** / Dies se, see page **240** / Комплекты см. стр. **240**

Pudełko metalowe P-EK 18-19-22, patrz str. **165** / Metal box type P-EK 18-19-22, see on page **165** / Металлическая коробка P-EK 18-19-22. стр. **165**

Dzięki bocznemu "wejściu do głowicy roboczej", narzędzie umożliwia zaprasowywanie końcówek na przewodach w trudno dostępnych miejscach.

Due to side socket, tool enables easy crimping operation in low accessible places.

Благодаря боковому входу в рабочую головку, инструмент дает возможность опрессовки наконечников на кабеле в труднодоступных местах.

Matryce K18-... Dies K18-... Матрицы K18-...

rm/sm	Cu Standard	Cu EKO	Cu DIN	Al-c	Al-g	Al DIN	Al-Cu	sm	se	KO KW KI KL	KOI KWI KII KLI	H HI	HI 2x	ZLA
4													K18-2H4 500100	
6	K18-4 200100		K18-5 200200										K18-2H6 500800	
10	K18-7 200400	K18-6 200300	K18-6 200300			K18-10 200600		K18-S10 300100		K18-K10 400100	K18- I 10 600100	K18-H10 500100	K18-2H10 500900	
16	K18-9 200500	K18-7 200400	K18-9 200500	K18-10 200600	K18-13 200900	K18-12 200800	K18-12 200800	K18-S16 300200		K18-K16 400200	K18- I 16 600200	K18-H16 500200	K18-2H16 501000	K18-ZL16 700100
25	K18-10 200600	K18-9 200550	K18-10 200600	K18-11 200700	K18-14 201000	K18-12 200800	K18-12 200800	K18-S25 300300		K18-K25 400300	K18- I 25 600300	K18-H25 500300		K18-ZL25 700200
35	K18-12 200800	K18-11 200700	K18-12 200800	K18-12 200800	K18-16 201100	K18-14 201000	K18-14 201000	K18-S35 300400	K18-S25 300300	K18-K35 400400	K18- I 35 600400	K18-H35 500400		K18-ZL35 700300
50	K18-14 201000	K18-13 200900	K18-14 201000	K18-14 201000	K18-18 201300	K18-16 201100	K18-16 201100	K18-S50 300500	K18-S35 300400	K18-K50 400500	K18- I 50 600500	K18-H50 500500		K18-ZL50 700400
70	K18-16 201100	K18-15 201050	K18-16 201100	K18-16 201100	K18-20 201500	K18-18 201300	K18-18 201300	K18-S70 300600	K18-S50 300500	K18-K70 400600	K18- I 70 600600	K18-H70 500600		K18-ZL70 700500
95	K18-17 201200	K18-17 201200	K18-19 201300	K18-18 201300	K18-22 201700	K18-22 201700	K18-22 201700	K18-S95 300700	K18-S70 300600	K18-K95 400700	K18- I 95 600700	K18-H95 500700		K18-ZL95 700600
120	K18-19 201300	K18-18 201300	K18-20 201500	K18-19 201400	K18-25 201900	K18-22 201700	K18-22 201700	K18-S120 300800	K18-S95 300700					
150	K18-20 201500	K18-20 201500	K18-22 201700	K18-21 201600	K18-28 202000	K18-25 201900	K18-25 201900	K18-S150 300900	K18-S120 300800					
185	K18-23 201800	K18-23 201800	K18-25 201900	K18-23 201800	K18-30 202100	K18-28 202000	K18-28 202000	K18-S185 301000	K18-S150 300900					
240	K18-25 201900	K18-25 201900		K18-28 202000				K18-S240 301100	K18-S185 301000					
300									K18-S240 301100					

Uwaga!
Na specjalne życzenie dostarczamy matryce do innych celów.

Note!
On special request we can provide dies for other purposes.

Внимание!
По специальному заказу поставляем матрицы для других целей.

Przykład zamawiania matryc K18-...

Example of ordering dies K18-...

Пример заказа матриц K18-...

rm/sm	Typ końcówki / Terminal type / Тип наконечника: Cu Standard	Cu EKO	Cu DIN	Al-c	Al-g	Al DIN	Al-Cu
10						√	
16				√			
25	√		√				
35							

Przekrój zaprasowywanej końcówki
Cross section range
Сечение наконечника

Typ matrycy / Art. nr
Crimping die type / Item No.
Тип матрици / Арт. №

K18 - 1 0

E06PZ-04030 2 0 0 6 0 0

Numer gniazda
Socket No.
Номер гнезда

Art. nr
Item No.
Арт. №

Praska EK 19 | Crimping tool EK 19 | Ручной зажимный инструмент типа EK 19

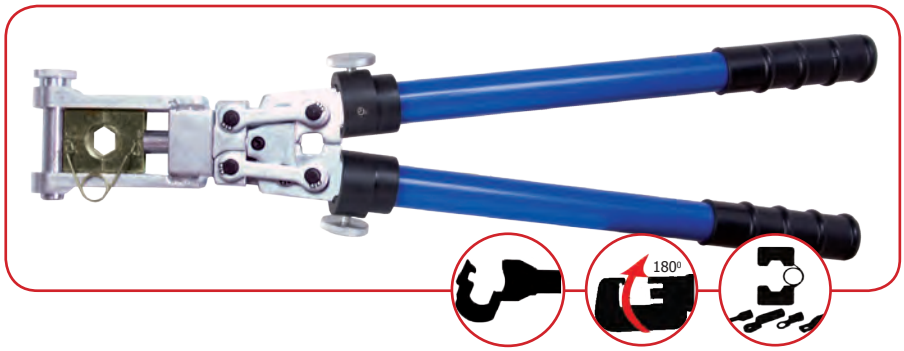

Typ Type Тип	mm			Typ końcówki Terminals type Тип наконечника		Typ matrycy Crimping die type Тип матрицы	Kształt zaciśnięcia Crimping shape Форма зажима
EK 19 E06PZ-04040100100	600÷900 *)	2,90	10÷300	Cu standard	KWR, KOR, KM, KORo, K90R, K90M, K45R, K45M, KOR 2x, KM 2x, KL, ZM, KLS, KT, KX	**K19 - X X**	
			10÷240	Cu EKO	KREo, LE	**K19 - X X**	
			6÷240	Cu DIN	KDR, KDM, K90D, K45D, KPD, KDR 2x, KDM 2x, KRM, KLD, LMP, LMW, LMWP, BMV, BMK	**K19 - X X**	
			16÷240	Al-c	2Kam, 2Za	**K19 - X X**	
			16÷185	Al-g	KA, KLA	**K19 - X X**	
			10÷185	Al DIN	KRA, KRAC, KRAS, KRASC, KDA, KDAC, KDA 2x, LA, LAS, KLAN, BAW, BAK, LAP, LAWP, LAW	**K19 - X X**	
			16÷185	Al-Cu	TMA, KCA, LMAN, LMANW, BMAN	**K19 - X X**	
			10÷300	sm	do formowania żył sektorowych na okrągło for 'rounding' sector shaped wires для формироания секторных жил	**K19 - S X X**	
			10÷120		KO, KW, KI, KL	**K19 - K X X**	
			10÷120		KOI, KWI, KII, KLI	**K19 - I X X**	
			10÷185		H, HI	**K19 - H X X**	
			2x4÷2x16		HI 2x	**K19 - H X X**	
			16÷120		ZLA	**K19 - ZL X X**	

*)regulowana rękojeść/ retractable hand/ регулируемая рукоятка

Zestawy matryc, patrz str. **240** / Dies sets, see page **240**/ Комплекты см. стр. **240**

Pudełko metalowe P-EK 18-19-22, patrz str. **165** / Metal box type P-EK 18-19-22, see page **165** / Металлическая коробка P-EK 18-19-22. стр. **165**

Matryce K19-... Dies K19-... Матрицы K19-...

rm/sm	Cu Standard	Cu EKO	Cu DIN	Al-c	Al-g	Al DIN	Al-Cu	sm	se	KO KW KI KL	KOI KWI KII KLI	H HI	HI 2x	ZLA
4													K19-2H4 500100	
6			K19-5 200100										K19-2H6 501100	
10	K19-7 200300	K19-6 200200	K19-6 200200			K19-10 200500		K19-S10 300000		K19-K10 600000	K19- I 10 400000	K19-H10 500000	K19-2H10 501200	
16	K19-9 200400	K19-7 200300	K19-9 200400	K19-10 200500	K19-13 200800	K19-12 200700	K19-12 200700	K19-S16 300200		K19-K16 600200	K19- I 16 400200	K19-H16 500200	K19-2H16 501300	K19-ZL16 700000
25	K19-10 200500	K19-9 200451	K19-10 200500	K19-11 200600	K19-14 200900	K19-12 200700	K19-12 200700	K19-S25 300300		K19-K25 600300	K19- I 25 400300	K19-H25 500300		K19-ZL25 700200
35	K19-12 200700	K19-11 200600	K19-12 200700	K19-12 200700	K19-16 201000	K19-14 200900	K19-14 200900	K19-S35 300400	K19-S25 300300	K19-K35 600400	K19- I 35 400400	K19-H35 500400		K19-ZL35 700300
50	K19-14 200900	K19-13 200800	K19-14 200900	K19-14 200900	K19-18 201200	K19-16 201000	K19-16 201000	K19-S50 300500	K19-S35 300400	K19-K50 600500	K19- I 50 400500	K19-H50 500500		K19-ZL50 700400
70	K19-16 201000	K19-15 200950	K19-16 201000	K19-16 201000	K19-20 201400	K19-18 201200	K19-18 201200	K19-S70 300600	K19-S50 300500	K19-K70 600600	K19- I 70 400600	K19-H70 500600		K19-ZL70 700500
95	K19-17 201100	K19-17 201100	K19-19 201200	K19-18 201200	K19-22 201600	K19-22 201600	K19-22 201600	K19-S95 300700	K19-S70 300600	K19-K95 600700	K19- I 95 400700	K19-H95 500700		K19-ZL95 700600
120	K19-19 201200	K19-18 201200	K19-20 201400	K19-19 201300	K19-25 202300	K19-22 201600	K19-22 201600	K19-S120 300800	K19-S95 300700	K19-K120 600800	K19- I 120 400800	K19-H120 500800		K19-ZL120 700700
150	K19-20 201400	K19-20 201400	K19-22 201600	K19-21 201500	K19-28 201900	K19-25 202300	K19-25 202300	K19-S150 300900	K19-S120 300800			K19-H150 500900		
185	K19-23 201700	K19-23 201700	K19-25 202300	K19-23 201700	K19-30 202000	K19-28 201900	K19-28 201900	K19-S185 301000	K19-S150 300900			K19-H185 501000		
240	K19-25 202300	K19-25 201800	K19-28 201900	K19-28 201900				K19-S240 301100	K19-S185 301000					
300	K19-28 201900							K19-S300 3012010	K19-S240 301100					

Uwaga!
Na specjalne życzenie dostarczamy matryce do innych celów.

Note!
On special request we can provide dies for other purposes.

Внимание!
По специальному заказу поставляем матрицы для других целей.

Przykład zamawiania matryc K19-...

Example of ordering dies K19-...

Пример заказа матриц K19-...

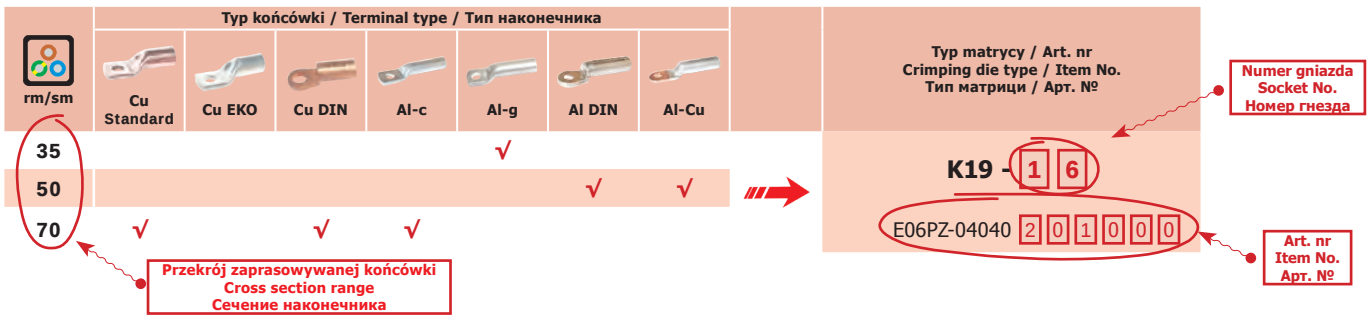

Praska EK 22

Crimping tool EK 22

Ручной зажимный инструмент типа EK 22

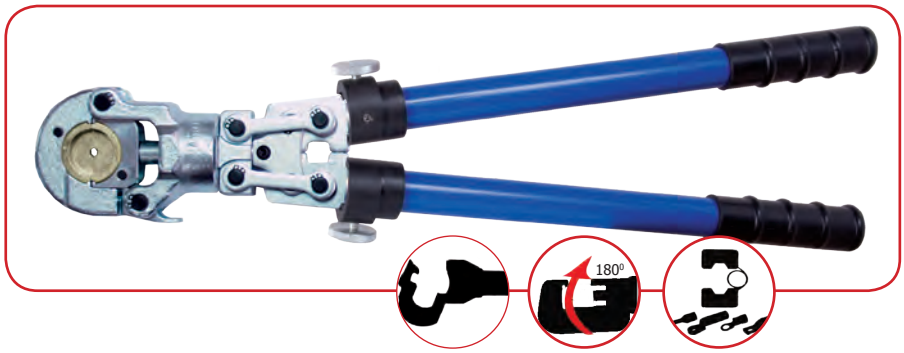

Typ Type Тип				Typ końcówki Terminals type Тип наконечника	Typ matrycy Crimping die type Тип матрицы	Kształt zaciśnięcia Crimping shape Форма зажима
EK 22 E06PZ-04050100100	600÷900 *)	2,90	6÷300	Cu standard KWR, KOR, KM, KORo, K90R, K90M, K45R, K45M, KOR 2x, KM 2x, KL, ZM, KLS, KT, KX	**K22 - X X**	
			10÷240	Cu EKO KREo, LE	**K22 - X X**	
			6÷240	Cu DIN KDR, KDM, K90D, K45D, KPD, KDR 2x, KDM 2x, KRM, KLD, LMP, LMW, LMWP, BMV, BMK	**K22 - X X**	
			16÷240	Al-c 2Kam, 2Za	**K22 - X X**	
			16÷185	Al-g KA, KLA	**K22 - X X**	
			10÷185	Al DIN KRA, KRAC, KRAS, KRASC, KDA, KDAC, KDA 2x, LA, LAS, KLAN, BAW, BAK, LAP, LAWP, LAW	**K22 - X X**	
			16÷185	Al-Cu TMA, KCA, LMAN, LMANW, BMAN	**K22 - X X**	
			10÷300	sm do formowania żył sektorowych na okrągło for 'rounding' sector shaped wires для формироания секторных жил	**K22 - S X X**	
			10÷120	KO, KW, KI, KL	**K22 - K X X**	
			10÷120	KOI, KWI, KII, KLI	**K22 - I X X**	
			10÷185	H, HI	**K22 - H X X**	
			2x4÷2x16	HI 2x	**K22 - H X X**	
			16÷95	ZLA	**K22 - ZL X X**	

*)regulowana rękojeść/ retractable hand/ регулируемая рукоятка

Zestawy matryc, patrz str. **240** / Dies se, see page **240** / Комплекты см. стр. **240**

Pudełko metalowe P-EK 18-19-22, patrz str. **165** / Metal box type P-EK 18-19-22, see page **165** / Металлическая коробка P-EK 18-19-22. стр. **165**

Akcesoria	Art. nr:	Accessories	Item No.:	Аксессуары	Арт. №:
Pudełko metalowe P-EK18/19/22	E06PZ-04030150100	Metal box type P-K18/19/22	E06PZ-04030150100	Металлическая коробка P-K18/19/22	E06PZ-04030150100

Matryce K22 — Dies K22 — Матрицы K22

rm/sm	Cu Standard	Cu EKO	Cu DIN	Al-c	Al-g	Al DIN	sm	se	KO KW KI KL	KOI KWI KII KLI	H HI	HI 2x	ZLA
4												K22-2H4 600100	
6	K22-4 200100		K22-5 200200									K22-2H6 601100	
10	K22-7 200400	K22-6 200300	K22-6 200300			K22-10 200600	K22-S10 300100		K22-K10 400100	K22- I 10 500100	K22-H10 600100	K22-2H10 601200	
16	K22-9 200550	K22-7 200400	K22-9 200550	K22-10 200601	K22-13 200900	K22-12 200800	K22-S16 300200		K22-K16 400200	K22- I 16 500200	K22-H16 600200	K22-2H16 601300	K22-ZL16 700100
25	K22-10 200600	K22-9 200550	K22-10 200600	K22-11 200701	K22-14 202100	K22-12 200800	K22-S25 300300		K22-K25 400300	K22- I 25 500300	K22-H25 600300		K22-ZL25 700200
35	K22-12 200800	K22-11 200700	K22-12 200800	K22-12 200801	K22-16 201100	K22-14 201000	K22-S35 300400	K22-S25 300300	K22-K35 400400	K22- I 35 500400	K22-H35 600400		K22-ZL35 700300
50	K22-14 201000	K22-13 200900	K22-14 201000	K22-14 201001	K22-18 201300	K22-16 201100	K22-S50 300500	K22-S35 300400	K22-K50 400500	K22- I 50 500500	K22-H50 600500		K22-ZL50 700400
70	K22-16 201100	K22-15 201050	K22-16 201100	K22-16 201101	K22-20 201500	K22-18 201300	K22-S70 300600	K22-S50 300500	K22-K70 400600	K22- I 70 500600	K22-H70 600600		K22-ZL70 700500
95	K22-17 201200	K22-17 201200	K22-19 201400	K22-18 201301	K22-22 201700	K22-22 201700	K22-S95 300700	K22-S70 300600	K22-K95 400700	K22- I 95 500700	K22-H95 600700		K22-ZL95 700600
120	K22-19 201400	K22-18 201300	K22-20 201500	K22-19 201401	K22-25 201900	K22-22 201700	K22-S120 300800	K22-S95 300700	K22-K120 400800	K22- I 120 500800	K22-H120 600800		
150	K22-20 201500	K22-20 201500	K22-22 201700	K22-21 201601	K22-28 202100	K22-25 201900	K22-S150 300900	K22-S120 300800			K22-H150 600900		
185	K22-23 201800	K22-23 201800	K22-25 201900	K22-23 201801	K22-30 202200	K22-28 202100	K22-S185 301000	K22-S150 300900			K22-H185 601000		
240	K22-25 201900	K22-25 201900	K22-28 202100	K22-28 202101			K22-S240 301100	K22-S185 301000					
300	K22-28 202100						K22-S300 301200	K22-S240 301100					

Uwaga!
Na specjalne życzenie dostarczamy matryce do innych celów.

Note!
On special request we can deliver dies for other purposes.

Внимание!
По специальному заказу поставляем матрицы для других целей.

Przykład zamawiania matryc K22-... — Example of ordering the die K22-... — Пример заказа матриц K22-...

rm/sm	Typ końcówki / Terminal type / Тип наконечника: Cu Standard	Cu EKO	Cu DIN	Al-c	Al-g	Al DIN
6						
10	√					
16		√				
25						

Przekrój zaprasowywanej końcówki
Cross section range
Сечение наконечника

Typ matrycy / Art. nr
Crimping die type / Item No.
Тип матрици / Арт. №

Numer gniazda
Socket No.
Номер гнезда

K22 - 0 7

E06PZ-04050 2 0 0 4 0 0

Art. nr
Item No.
Арт. №

Matryce – Zakres zaciskanych przekrojów przewodów oraz typów końcówek kablowych

Dies – crimping wire cross-sections and cable terminal types

Матрицы – диапазон опрессовываемых сечений проводов и типов кабельных наконечников.

Końcówka/Matryca Termina/Die Наконечников/Матрицы	K18- ...	K19- ...	K22- ...
Cu Standard	6-240	10-300	6-300
Cu EKO	10-240	10-240	10-240
Cu DIN	6-185	6-240	6-240
Al-c	16-240	16-240	16-240
Al-g	16-185	16-185	16-185
Al DIN	10-185	10-185	10-185
Al-Cu	16-185*	16-185*	16-185*
sm	10-240	10-300	10-300
se	35-300	35-300	35-300
KO KW KI KL	10-95	10-120	10-120
KOI KWI KII KLI	10-95	10-120	10-120
H HI	10-95	10-185	10-185
HI 2x	2x4-2x16	2x4-2x16	2x4-2x16
ZLA	16-95	16-120	16-95

* dotyczy części Al/ applies to aluminium parts/ касается части Al