ERGOM® ZAKŁAD APARATURY ELEKTRYCZNEJ sp. z o.o.
94-102 Łódź, ul. Nowe Sady 10, Poland, **www.ergom.com**

ISO 9001

KRS: 0000132427, Sąd Rejonowy dla Łodzi – Śródmieścia w Łodzi, XX Wydział Krajowego Rejestru Sądowego **Kapitał Zakładowy ZAE ERGOM:** 10.400.000,00 zł **NIP:** 726-01-29-071
Regon: 473076927 **Konta bankowe:** Kredyt Bank S.A. II O/Łódź 16 1500 1546 1215 4003 2918 0000, Bank Zachodni WBK S.A. II O/Łódź 39 1090 1304 0000 0000 3000 5564

III/2011

Rury typ RKR i ich zastosowanie w obudowach

Tubes RKR type and theirs application in enclosures

Трубы тип RKR и их применение в электрошкафах.

Opis: Rury ochronne bardzo elastyczne, lekkie, do wiązek przewodów lub rurek często zginanych, wymagających bardzo dużej giętkości, tzn. bardzo łatwo poddających się zginaniu. Zastosowanie rury RKR jako osłony wiązki radykalnie poprawia estetykę i funkcjonalność takiego połączenia. Typowa aplikacja to osłona wiązek przewodów, łączących elementy sterownicze na drzwiach lub innych elementach ruchomych z aparaturą w szafach sterowniczych i rozdzielnicach elektrycznych.

Materiał: polietylen modyfikowany. Bezhalogenowy, RoHS. **Kolor:** szary RAL 7032. **Temperatura pracy**: -5÷+70 °C. **Certyfikat:** CE wg PN-EN 50086-2-3. **Zastosowanie:** wnętrzowe.

Uwaga!

Rury **RKR** mocuje się w obudowach **RN** z pomocą uchwytów **URE** z użyciem wsporników **WUR** (zdjęcie nr 1) lub dławnic **FD** z użyciem wsporników **WUD** i **WUR** (zdjecie nr 2).

Description: very flexible corrugated tubes, light, for bundle of wire or small pipes often bended, requiring extreme flexibility, it means to be bend very easy. Using of RKR tubes as a bundle protection improves visual appearance and functionality of connection. Typical application it is cover of wire bundles, which connects control elements on a doors or other moving parts with boxes main equipment in distribution enclosures and control boxes.

Material: modified polyethylene. Halogen free; RoHS. **Color:** gray RAL 7032. **Working temperature:** -5÷+70 °C. **CE Certification** acc. to EN 50086-2-3 standard. **Application:** indoor.

Note!

RKR tubes are fasten to **RN** enclosures with **URE** clips together with **WUR** brackets (picture No. 1), or **FD** type fittings/glands together with **WUD** and **WUR** brackets (picture No. 2).

Описание: Защитные очень эластичные трубы, легкие, для пучков проводов или часто сгибаемых трубок, требуемых очень большой гибкости. Применение трубы RKR улучшает эстетику и функциональность соединения. Типичное применение это защита пучков проводов, соединяющих элементы управления на дверях или других движимых элементах с аппаратурой в шкафах управления и распределительных электрощитах.

Материал: модифицированный полиэтилен. **Цвет:** серый RAL 7032. **Рабочая температура:** -5÷+70 °C. **Применение:** внутреннее.

Внимание!

Трубка **RKR** крепится в корпусах **RN** при помощи держателей **URE** используя кронштейны **WUR** (фотография № 1), либо сальников **FD** используя кронштейны **WUD** и **WUR** (фотография № 2).

Typ Type Тип	Średnica wewnętrzna Inside diameter Внутренний диаметр [mm/мм]	Średnica zewnętrzna Outside diameter Наружный диаметр [mm/мм]	Min. promień gięcia Min. bending radius Мин. радиус сгибания [mm/мм]	Opakowanie Packing Упаковка [m/м]	Art nr Item No. Арт. №
RKR 16	16,8	21,2	45	25	E03DK-09020400501
RKR 29	27,9	34,5	60	25	E03DK-09020400701
RKR 36	35,2	42,5	65	25	E03DK-09020400801
RKR 48	46,9	54,5	75	25	E03DK-09020400901

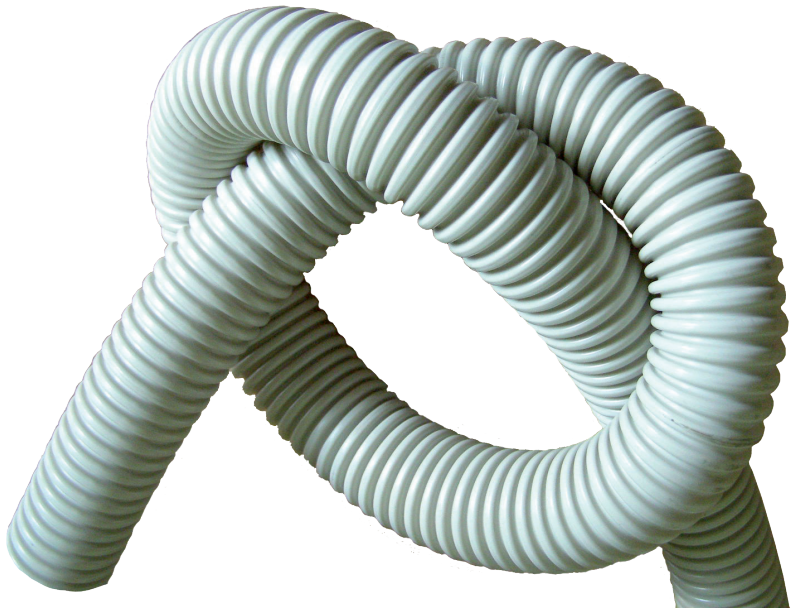

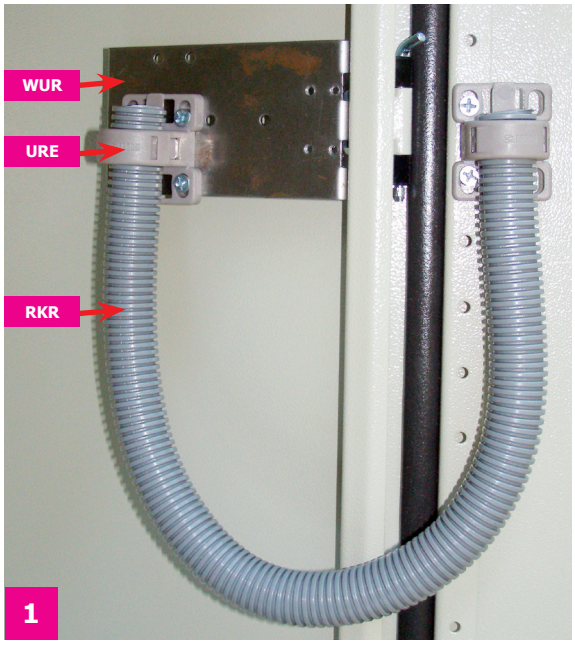

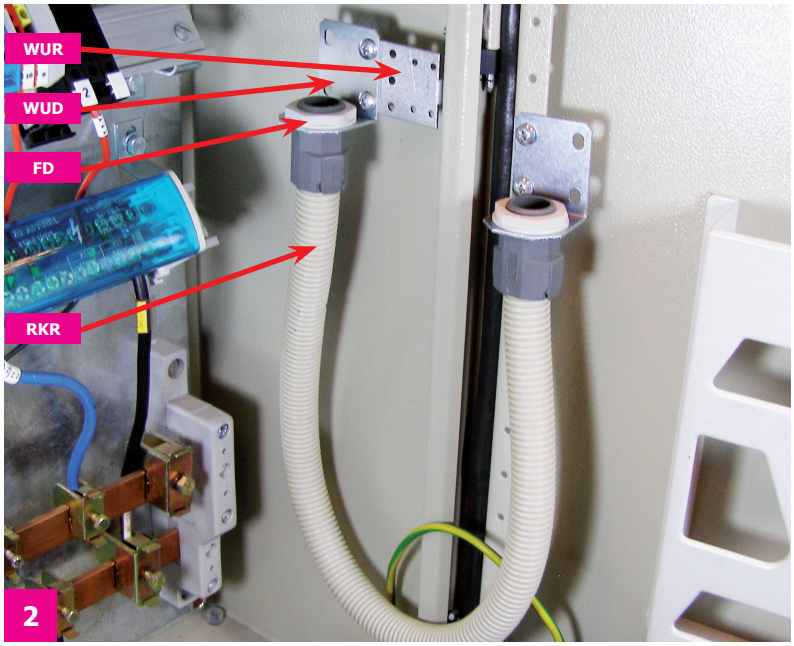

Rura RKR RKR konduit Трубка RKR	Uchwyt URE URE bracket Держателей URE		Wporniki WUR WUR bracket Кронштейн WUR	
	Typ Type Тип	Szt. Pcs. шт.	Typ Type Тип	Szt. Pcs. шт.
RKR 16	URE 16 KPL	2	WUR 1 KPL	1
RKR 29	URE 29 KPL	2	WUR 1 KPL	1
RKR 36	URE 36 KPL	2	WUR 2 KPL	1
RKR 48	URE 48 KPL	2	WUR 2 KPL	1

Rura RKR RKR konduit Трубка RKR	Dławnica FD FD fitting Сальник FD		Nakrętka N..H N..H lock nut Гайка N..H		Wporniki WUD WUD bracket Кронштейн WUD		Wporniki WUR WUR bracket Кронштейн WUR	
	Typ Type Тип	Szt. Pcs. шт.	Typ Type Тип	Szt. Pcs. шт.	Typ Type Тип	Szt. Pcs. шт.	Typ Type Тип	Szt. Pcs. шт.
RKR 16	FD 16	2	N 16H	2	WUD 16 KPL	1	WUR 1 KPL	1
RKR 29	FD 29	2	N 29H	2	WUD 29 KPL	1	WUR 1 KPL	1
RKR 36	FD 36	2	N 36H	2	WUD 36 KPL	1	WUR 2 KPL	1
RKR 48	FD 48	2	N 48H	2	WUD 48 KPL	1	WUR 2 KPL	1

Uchwyty typu URE • Conduit clips URE type • Держатель типа URE

Zastosowanie: Do mocowania rur elastycznych **RKR**.

Uchwyty **URE** mocuje się bezpośrednio do listwy na drzwiach obudowy **RN** za pomocą blachowkrętów Ø5,5x12 mm. Do ściany obudowy uchwyty mocuje się z pośrednictwem wspornika **WUR 1** (rozmiary 16 i 29) lub **WUR 2** (rozmiary 36 i 48).

Materiał: PA6, RoHS.

Temperatura pracy: -20÷+120 °C.

Kolor: szary RAL 7032.

Application: for **RKR** flexible tubes clamping

URE clips is screwed to **RN** box door rail directly with sheet-metal screw Ø5.5x12 mm. To the box wall clips is fastened with **WUR 1** bracket (sizes 16 and 29) or **WUR 2** bracket (sizes 36 and 48).

Material: polyamide 6

Working temperature: -20÷+120 °C.

Colour: grey RAL 7032.

Применение: Для крепления эластичных труб RKR.

Держатели **URE** крепятся непосредственно к планке на двери корпуса **RN** при помощи шурупов Ø5,5x12 mm.

К стенке корпуса держатели крепятся при помощи кронштейна **WUR 1** (размеры 16 и 29) либо **WUR 2** (размеры 36 и 48).

Материал: PA6, RoHS.

Рабочая температура: -20÷+120 °C.

Цвет: серый RAL 7032.

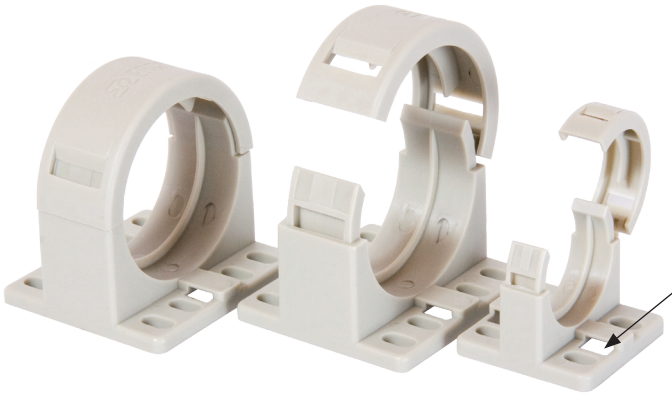

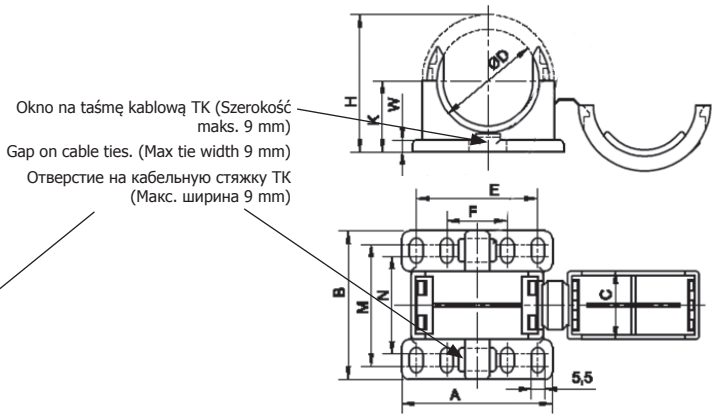

Typ Type Тип	Rura RKR RKR konduit Трубка RKR		Wymiary Dimensions Размеры [mm/мм]										Opakowanie • Packing • Упаковка				Art nr Item No. Арт. №
													Uchwyt Clip Держатель		Wkręt sheet-metal screw шуруп		
	Typ	D [mm/мм]	A	B	C	E	F	H	K	M	N	W	Typ Type Тип	szt. pcs. шт.	Typ Type Тип	szt. pcs. шт.	
URE 16 KPL	RKR 16	21,2	37	44	14	25	–	34	18,5	33	25	5	URE 16	10	ST5,5x12	20	E03DK-07500020501
URE 29 KPL	RKR 29	34,5	44,7	44	14	25	–	47,5	25	33	25	5	URE 29	10	ST5,5x12	20	E03DK-07500020701
URE 36 KPL	RKR 36	42,5	62	61	28	50	25	56,5	29	50	40	5	URE 36	10	ST5,5x12	20	E03DK-07500020801
URE 48 KPL	RKR 48	54,5	67,8	61	28	50	25	69	35	50	40	5	URE 48	5	ST5,5x12	10	E03DK-07500020901

Wsporniki montażowe WUR • Brackets WUR type • Монтажные кронштейны WUR

Zastosowanie: do mocowanie uchwytów **URE** z rurami ochronnymi karbowanymi **RKR**, oraz innego osprzetu w obudowach, szafach sterowniczych, rozdzielnicach produkowanych przez **ZAE ERGOM**.

Uchwyty mocuje się do wewnętrznej powierzchni ścianki czołowej obudowy dwoma blachowkrętami Ø4,8 mm, z podkładkami nylonowymi, przez otwory Ø4 mm. W ściance należy wywiercić 2 otwory Ø5 mm, wg odpowiednich otworów Ø4 mm we wsporniku. Zasady montażu jak na zdjęciu **1** dla rur **RKR**.

Materiał: stal ocynkowana.

Application: for fastening of **URE** clips with **RKR** protection tubes and other electrical equipment in distribution enclosures, control boxes, which are manufactured by **ZAE ERGOM**.

The bracket are fastened inside a box, direct to the frontal wall. Fastening with 2 sheet-metal screws Ø 4,8x10 and 2 nylon washers. In the box wall have to be drilled two openings Ø 5mm, acc. to proper openings Ø4 mm in WUR bracket. Directions for use acc. to a picture no. **1** for **RKR** conduits.

Material: galvanized steel.

Применение: для крепления держателей URE с защитными гофрированными трубами RKR, а также другого оборудования в корпусах, шкафах управления, распределительных шкафах производимых **ZAE ERGOM**.

Держатели крепятся к внутренней поверхности лицевой стенки корпуса двумя винтами Ø 4,8mm, с нейлоновыми шайбами. В стенке следует просверлить 2 отверстия Ø5 mm, соответствующие отверстиям Ø4 mm в кронштейне. Принцип монтажа как на фот. **1** для труб **RKR**.

Материал: оцинкованная сталь.

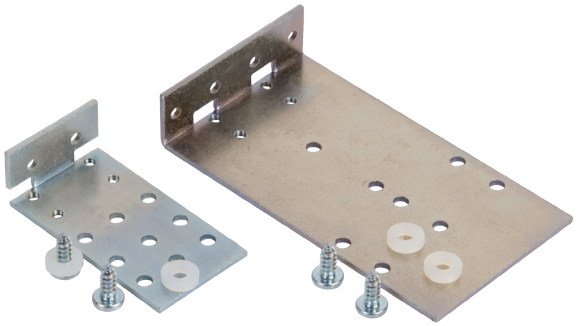

* - otwór wystepuje w typie WUR 1
** - otwór wystepuje w typie WUR 2

* - openings occur in WUR 1 bracket
** - openings occur in WUR 2 bracket

* - отверстие в типе WUR 1
** -отверстие в типе WUR 2

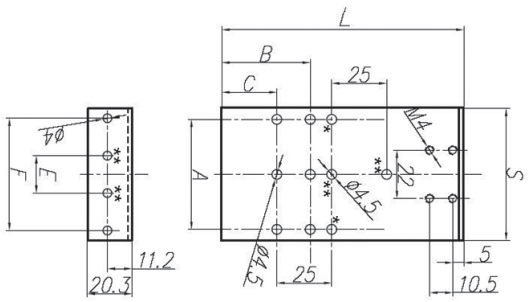

Typ Type Тип	Rura RKR RKR konduit Трубка RKR (rozmiar) (clips size) (разм.)	Wymiary • Dimensions • Размеры [mm/мм]							Ilość otw. Openings number Кол-во отв. Ø 4,5	Opakowanie • Packing • Упаковка						Art nr Item No. Арт. №
										wspornik bracket кронштейн		blachowkręt sheet-metal screw шуруп		podkł. Nylon nylon washer шайба нейл.		
		A	B	C	E	F	L	S		Typ Type Тип	szt. pcs. шт.	Typ Type Тип	szt. pcs. шт.	Typ Type Тип	szt. pcs. шт.	
WUR 1 KPL	16; 29	25	22	11,5	-	17	65	35	8	WUR 1	1	ST4,8x10	2	PA Ø 5,1	2	R30RS-04030008001
WUR 2 KPL	36; 48	50	40,2	25	17	50	110	60	8	WUR 2	1	ST4,8x10	2	PA Ø 5,1	2	R30RS-04030008101

Wsporniki typu WUD • Brackets WUD type • Кронштейны тип WUD

Zastosowanie: mocowanie rur ochronnych karbowanych **RKR** z dławnicami typu **FD** w szafach sterowniczych, rozdzielnicach, maszynach. Uchwyty mocuje się dwoma blachowkrętami 5,5x12 bezpośrednio do elementów konstrukcyjnych obudowy, lub pośrednio, z użyciem wsporników typu **WUR**.

Zasady montażu jak na zdjęciu nr **2** dla rur **RKR**.

Materiał: stal ocynkowana.

Application: for clamping of **RKR** corrugated conduits together with **FD** type fittings in distribution enclosures, control boxes or on machines. The bracket are fastened direct to a box structural elements, or indirect, with **WUR** type brackets. Fastening with 2 sheet-metal screws Ø5.5x12.

Directions for use acc. to a picture no. **2** for **RKR** conduits.

Material: galvanized steel.

Применение: крепление защитных рифленных труб RKR с сальниками типа **FD** в шкафах управления, распределительных шкафах, станках. Держатели крепятся 2 винтами 5,5x12 непосредственно к конструкции корпуса, либо при помощи кронштейнов тип **WUR**.

Принцип монтажа как на фот. № **2** для труб **RKR**.

Материал: оцинкованная сталь.

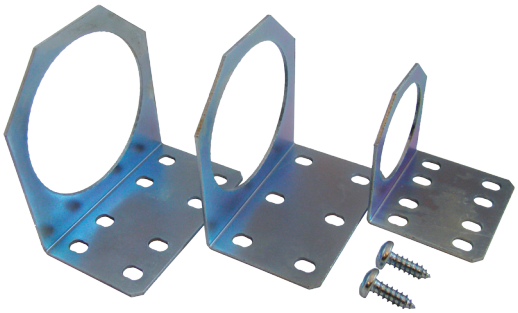

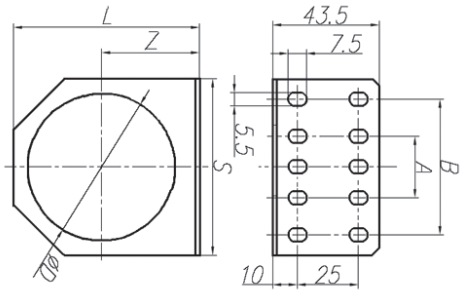

Typ Type Тип	Rozmiar dławnicy Gland size Размер сальника PG	Wymiary Dimensions Размеры [mm/мм]						Ilość otworów 5,5x7,5 w 1 rzedzie Number of openings 5,5x7,5 in one row Кол-во отв. 5,5x7,5 в 1 ряду	Opakowanie • Packing • Упаковка				Art nr Item No. Арт. №
									wsporniki bracket кронштейн		Wkręt sheet-metal screw шуруп		
		D	A	B	S	Z	L		Typ Type Тип	szt. pcs. шт.	Typ Type Тип	szt. pcs. шт	
WUD 16 KPL	16	23	-	25	37	20	38	2	WUD 16	2	ST5,5X12	4	E03DK-20010000401
WUD 29 KPL	29	37,5	-	35,5	47,5	27,3	51	3	WUD 29	2	ST5,5X12	4	E03DK-20010000601
WUD 36 KPL	36	54,6	-	50	66,6	37,3	70,6	4	WUD 36	2	ST5,5X12	4	E03DK-20010000701
WUD 48 KPL	48	60	25	55,4	72	40	76	5	WUD 48	2	ST5,5X12	4	E03DK-20010000901

Dławnice typu FD • Glands FD type • Сальники тип WUD

Kolor: szary RAL 7012.

Materiał: stal ocynkowana.

Colour: grey RAL 7012.

Material: galvanized steel.

Цвет: серый RAL 7012.

Материал: оцинкованная сталь.

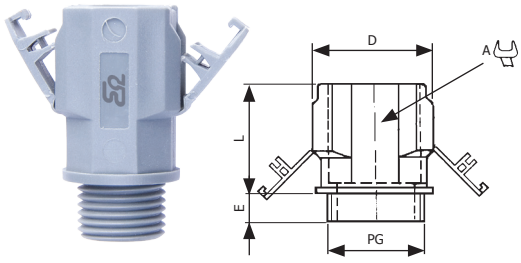

Typ Type Тип	Gwint Thread Резьба PG	Rura RKR Tube type RKR Труба тип RKR	Wymiary Dimensions Размеры [mm/мм]				Opakowanie Packing Упаковка [szt./pcs./ шт.]	Art nr Item No. Арт. №
			D	E	A	L		
FD 16	P7	RKR 16	29,7	10	26	30,5	10	E03DK-07040100401
FD 29	P29	RKR 29	45,2	12	40	41,8	10	E03DK-07040100601
FD 36	P36	RKR 36	54	12	50	45,4	10	E03DK-07040100701
FD 48	P48	RKR 48	65,3	12	64	45,7	10	E03DK-07040100801

Zamówienia prosimy składać:

E-mail: zamowienia@ergom.com
Tel.: 42 689 33 68
Fax: 42 689 33 99

Zapytania ofertowe:

E-mail: oferty@ergom.com
Tel.: 42 689 33 96
Fax: 42 689 33 99

Export:

E-mail: export@ergom.com
Tel.: 42 689 33 85÷88
Fax: 42 689 33 99