Karta danych technicznych
Obejma dystansowa śrubowa

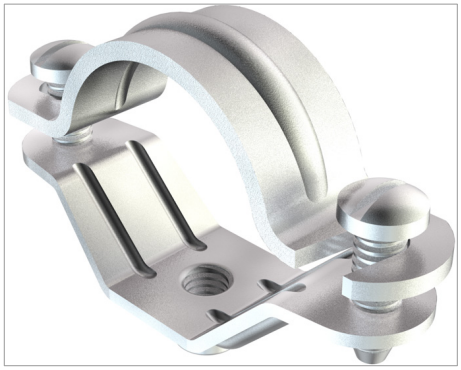

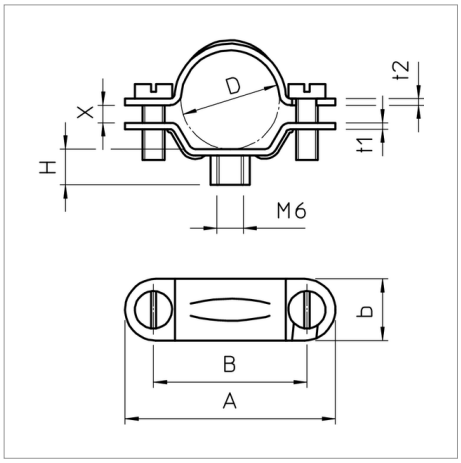

Z gwintem M6.

Typ	Zakres mocowania D mm	Rozmiar	Śruba	Opakowanie 3 (wersja karton)	Opak. szt.	Waga kg/100 szt.	Nr kat.
2900 M6 13-16 G	13.5 - 16	M 16	M5 x 14	500	50	2.280	1383094
2900 M6 16-19 G	16.5 - 19	Pg 11	M5 x 14	500	50	2.320	1383116
2900 M6 18-21 G	18 - 21	M 20	M5 x 14	500	50	2.340	1383132
2900 M6 19-23 G	19 - 23	PG 16	M5 x 14	500	50	2.400	1383167
2900 M6 24-29 G	24 - 29	M 25	M5 x 14	400	50	3.320	1383213
2900 M6 33-38 G	30 - 34	M 32	M5 x 14	400	50	4.950	1383310
2900 M6 30-34 G	33 - 38	Pg 29	M5 x 14	300	25	5.830	1383299
2900 M6 39-42 G	39 - 42	M 40	M5 x 16	300	25	5.490	1383418
2900 M6 43-48 G	43 - 48	Pg 36	M5 x 14	240	20	6.330	1383361
2900 M6 49-55 G	49 - 55	M 50	M6 x 15	240	20	9.300	1383426
2900 M6 54-60 G	54 - 60	Pg 48	M6 x 15	240	20	8.970	1383485
2900 M6 61-64 G	61 - 64	M 63	M6 x 16	240	20	8.090	1383507

St stal G cynkowana galwanicznie zł/10

CE

Legenda

CE Oświadczenie o zgodności z dyrektywami WE