Karta danych technicznych
Pierścień uszczelniający gwint, metryczny

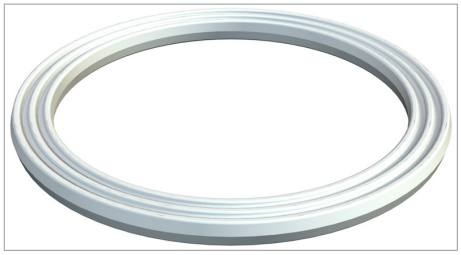

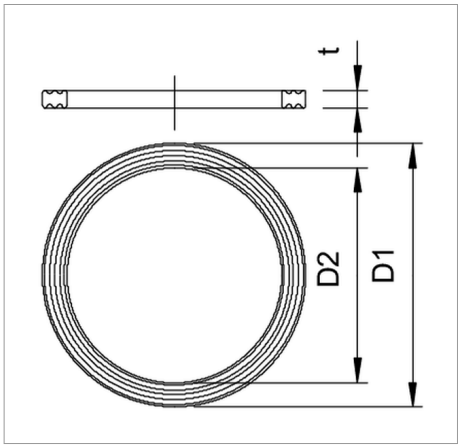

Pierścień uszczelniający gwint przeznaczony do wszystkich dławików kablowych z tworzywa sztucznego z gwintem metrycznym według EN 60423 lub ISO 68, średnica wewnętrzna pierścieni jest tak dobrana, że mogą być one montowane wstępnie bez możliwości zgubienia.

Typ	Rozmiar mm	Wymiar D1 mm	Wymiar D2 mm	Wymiar t mm	Opakowanie 3 (wersja karton)	Opak. szt.	Waga kg/100 szt.	Nr kat.
107 F M12 PE	M12	16.3	12	1	12000	100	0.017	2030004
107 F M16 PE	M16	20.9	16	1.1	2600	100	0.018	2030008
107 F M20 PE	M20	25.1	20	1.1	1500	100	0.030	2030012
107 F M25 PE	M25	31.3	25	1.4	1200	100	0.060	2030016
107 F M32 PE	M32	37.6	32	1.7	1200	100	0.105	2030020
107 F M40 PE	M40	49.1	40	1.7	1000	100	0.200	2030024
107 F M50 PE	M50	60.1	50	2	1200	100	0.250	2030028
107 F M63 PE	M63	73.8	63	2	1200	100	0.290	2030032

PE Polietylen

zł/10

Legenda

 bezhalogenowy: bez chloru, fluoru i bromu

 Oświadczenie o zgodności z dyrektywami WE

 gwint metryczny