Karta danych technicznych
Przeciwnakrętka, gwint metryczny

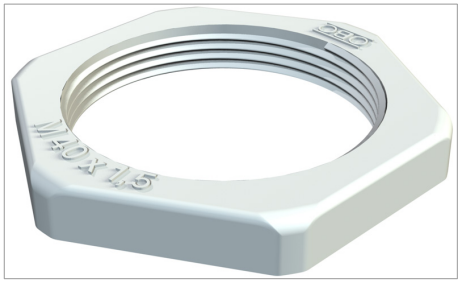

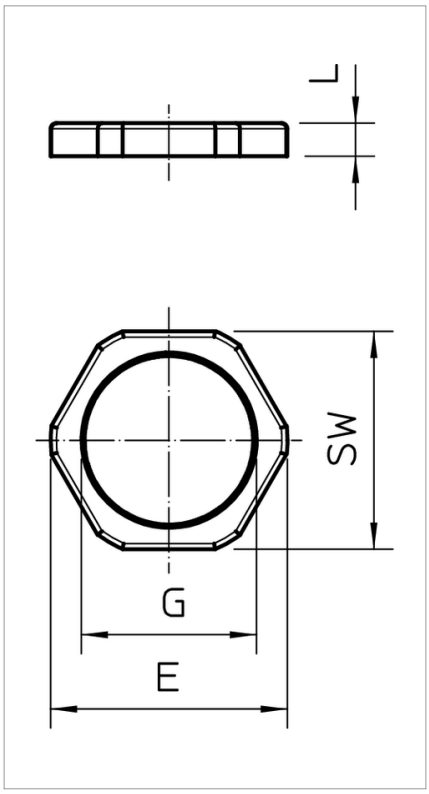

Przeciwnakrętka według DIN 46319 z gwintem metrycznym według IEC 423.

Typ	Gwint	Kolor	SW mm	Wymiar E mm	Wymiar L mm	Opakowanie 3 (wersja karton)	Opak. szt.	Waga kg/100 szt.	Nr kat.
116 M12 LGR PA	M12x1,5	jasnoszary; RAL 7035	17	19	5	2000	100	0.100	2048906
116 M16 LGR PA	M16x1,5	jasnoszary; RAL 7035	22	25	5	1000	100	0.160	2048914
116 M20 LGR PA	M20x1,5	jasnoszary; RAL 7035	26	29	6	1200	100	0.250	2048922
116 M25 LGR PA	M25x1,5	jasnoszary; RAL 7035	32	36	6.5	1000	100	0.350	2048930
116 M32 LGR PA	M32x1,5	jasnoszary; RAL 7035	41	46	7	500	50	0.610	2048949
116 M40 LGR PA	M40x1,5	jasnoszary; RAL 7035	50	56	7.5	250	25	1.683	2048957
116 M50 LGR PA	M50x1,5	jasnoszary; RAL 7035	60	68	8	250	25	0.890	2048965
116 M63 LGR PA	M63x1,5	jasnoszary; RAL 7035	75	83	8.5	200	25	1.830	2048973

PA poliamid

zł/10

Legenda

M gwint metryczny


bezhalogenowy: bez chloru, fluoru i bromu

CE Oświadczenie o zgodności z dyrektywami WE