Karta danych technicznych
Mocowanie trapezowe

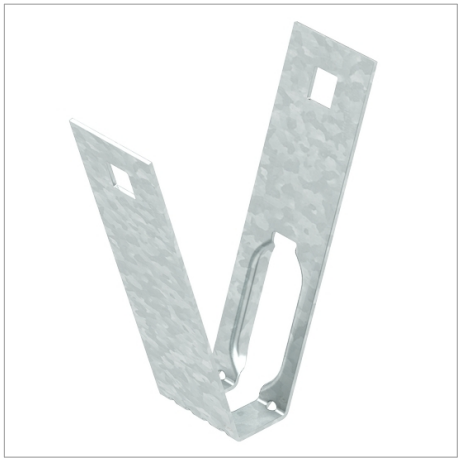

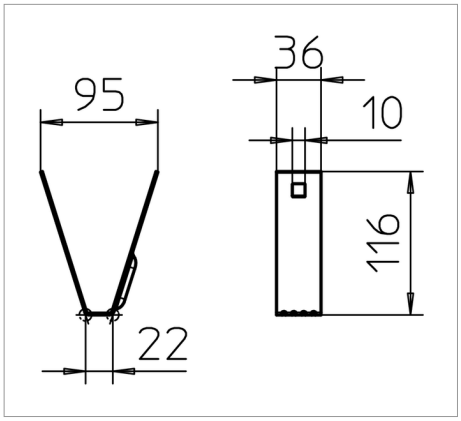

Uchwyt stropowy do montażu na standardowych stropach trapezowych.

Ważne: Należy przestrzegać obliczeń statycznych dla stropów z blach trapezowych|

Typ	Grubość materiału mm	F w kN kN	Opak. szt.	Waga kg/100 szt.	Nr kat.
TPB 100 FS	1.5	0.8	50	9.900	6357506

St stal FS cynkowana metodą Sendzimira zł/szt

Legenda

CE Oświadczenie o zgodności z dyrektywami WE