Karta danych technicznych
Łącznik wzdłużny

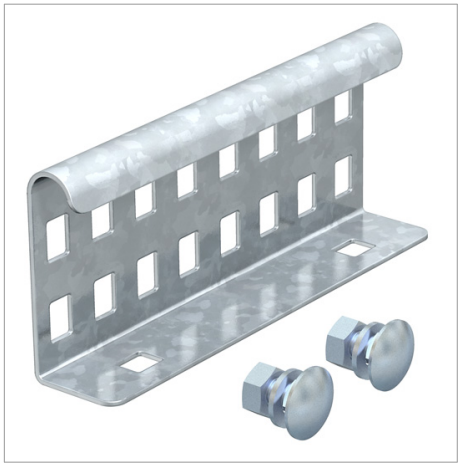

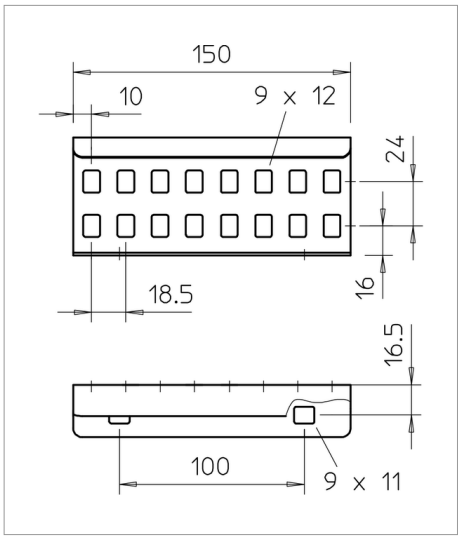

Łączniki wzdłużne jako łączniki zewnętrzne do łączenia drabin kablowych i kształtek o wysokości boku 60 mm z perforacją boczną.

Połączenie śrubowe zapewnia ciągłość elektryczą.

Typ	Wysokość boczna mm	Opak. szt.	Waga kg/100 szt.	Nr kat.
LVG 60 FS	60	20	20.000	6208840

St stal FS cynkowana metodą Sendzimira zł/szt

Legenda

Oświadczenie o zgodności z dyrektywami WE



Drabinka kablowa, wysokość boku 60 mm