Karta danych technicznych
Obejma pojedyncza, wanienka dociskowa z metalu

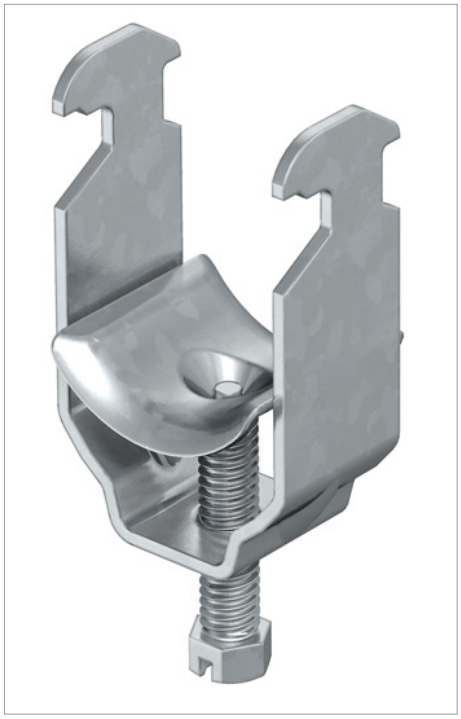

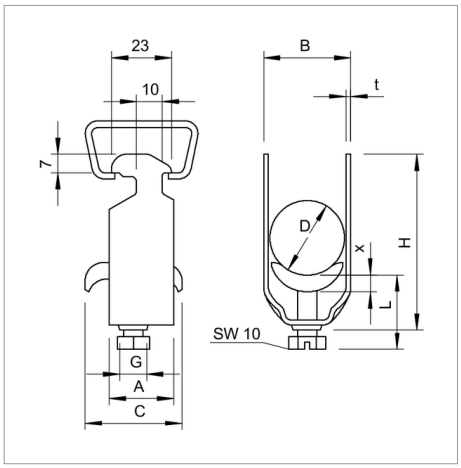

Pasuje do wszystkich szyn profilowych C o szerokości szczeliny 16 - 17 mm;
Obejma, śruba i wanienka dociskowa ze stali ocynkowanej ogniowo.

Typ	Zakres mocowania D mm	Opak. szt.	Waga kg/100 szt.	Nr kat.
2056 M 12 FT	8 - 12	100	3.200	1156004
2056 M 16 FT	12 - 16	100	3.500	1156012
2056 M 22 FT	16 - 22	100	4.400	1156020
2056 M 28 FT	22 - 28	100	6.100	1156039
2056 M 34 FT	28 - 34	100	7.700	1156047
2056 M 40 FT	34 - 40	100	8.600	1156055
2056 M 46 FT	40 - 46	100	9.600	1156063
2056 M 52 FT	46 - 52	100	10.400	1156071
2056 M 58 FT	52 - 58	100	13.100	1156098
2056 M 64 FT	58 - 64	100	14.500	1156101
2056 M 70 FT	64 - 70	50	16.100	1156128
2056 M 76 FT	70 - 76	25	18.300	1156136
2056 M 82 FT	76 - 82	25	19.100	1156144
2056 M 90 FT	82 - 90	25	23.300	1156152
2056 M 100 FT	90 - 100	25	25.400	1156160

St stal FT cynkowana zanurzeniowo ogniowo zł/10

Legenda



Obejma BBS do szyny profilowej C z szerokością szczeliny 16-17 mm



szerokość szczeliny 16-17 mm

Oświadczenie o zgodności z dyrektywami WE