III.1. Dławnice kablowe z tworzywa

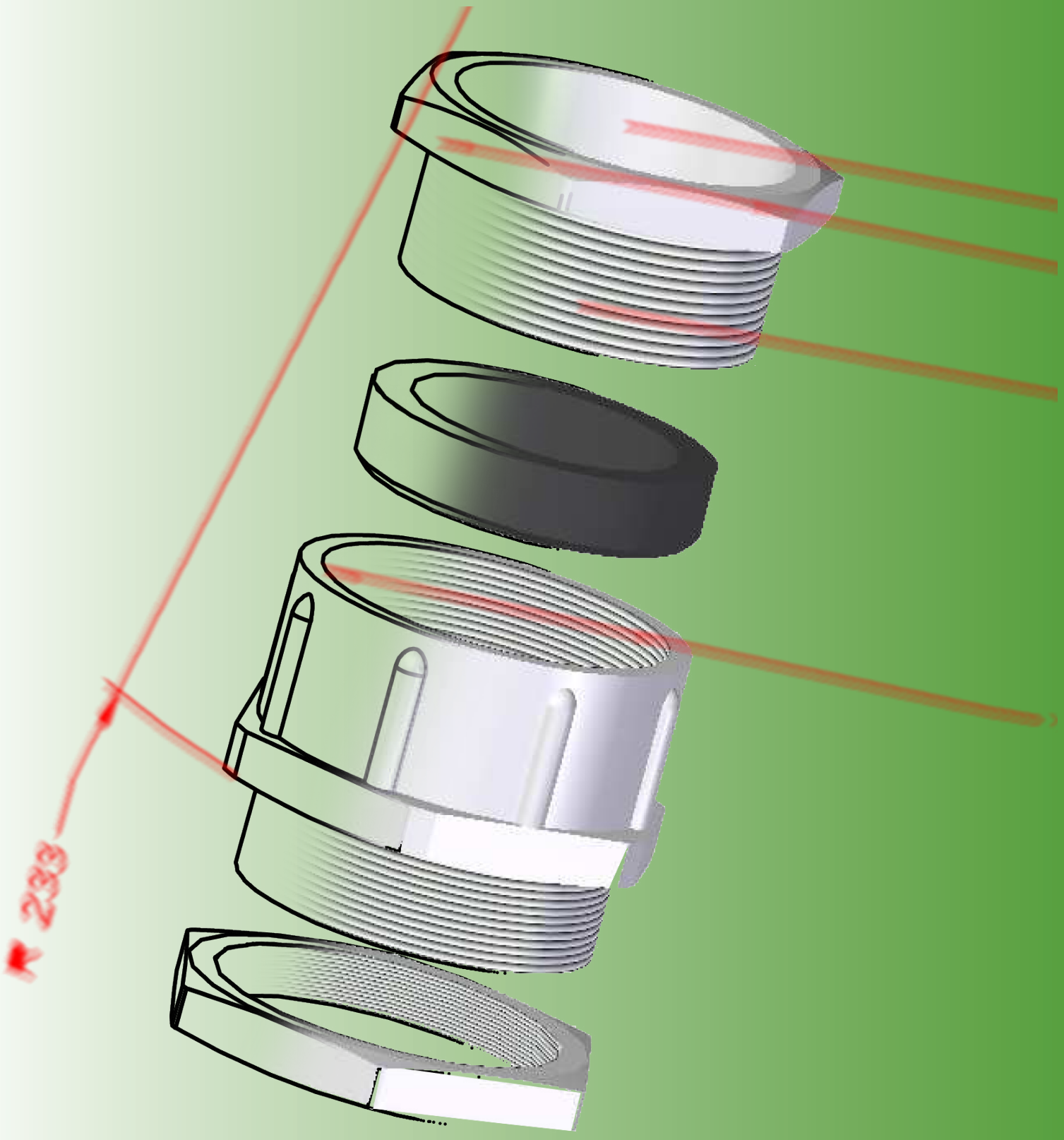

DŁAWNICE KABLOWE Z TWORZYWA

	Typ	Średnica zewnętrzna przewodu [mm]	Temperatura pracy [°C]	Stopień ochrony	Rodzaj gwintu		Strona
					Gwint PG	Gwint M	
	**DP...**	3,00 ÷ 42,50	-20 ÷ +80	IP54	+	-	135
	**DW... RM**	3,00 ÷ 44,00	-20 ÷ +80	IP66	-	+	136
	**DW... R**	3,00 ÷ 44,00	-20 ÷ +80	IP66	+	-	137
	**DP-EN... HM**	3,00 ÷ 44,00	-30 ÷ +80	IP68	-	+	138
	**DP... H**	3,50 ÷ 52,00	-30 ÷ +80	IP68	+	-	139
	**DP... HML**	5,00 ÷ 18,00	-30 ÷ +80	IP68	-	+	140
	**DP... ZM**	5,00 ÷ 38,00	-30 ÷ +80	IP68	-	+	141
	**DP... Z**	3,00 ÷ 43,00	-30 ÷ +80	IP68	+	-	142
	**OD...PM**	3,00÷18,00	-20 ÷ +80	IP68	-	+	143
	**OD...P**	3,00÷18,00	-20 ÷ +80	IP68	+	-	144
	**KD...**	8,00 ÷ 25,00	-20 ÷ +80	IP68	+	-	145
	**KDD... M**	4,00 ÷ 25,00	-20 ÷ +80	IP68	-	+	146
	**KDD...**	4,00 ÷ 25,00	-20 ÷ +80	IP68	+	-	147

AKCESORIA

	Typ	Gwint zewnętrzny	Gwint wewnętrzny	Wymiar pod klucz [mm]	Temperatura pracy [°C]	Strona
	**DR M/M**	M 16 ÷ M 63	M 12 ÷ M 50	24 ÷ 68	-30 ÷ +80	149
	**DR PG/PG**	P 9 ÷ P 48	P 7 ÷ P 36	19 ÷ 65	-30 ÷ +80	150
	**DA M/PG**	M 12 ÷ M 63	P 7 ÷ P 48	15 ÷ 65	-30 ÷ +80	151
	**DA PG/M**	P 7 ÷ P 29	M 12 ÷ M 40	15 ÷ 45	-30 ÷ +80	152
	**DA M/M**	M 12 ÷ M 32	M 16 ÷ M 40	20 ÷ 45	-30 ÷ +80	153
	**DA PG/PG**	P 7 ÷ P 29	P 9 ÷ P 36	19 ÷ 55	-30 ÷ +80	154
	**DZ...M**	M 12 ÷ M 63	-	15 ÷ 67	-30 ÷ +80	155
	**DZ**	P 7 ÷ P 48	-	15 ÷ 64	-30 ÷ +80	156
	**N...M**	M 12 ÷ M 63	-	18 ÷ 80	-30 ÷ +80	157
	**N...H**	P 7 ÷ P 48	-	15 ÷ 67	-30 ÷ +80	158
	**UUPE**	P 7÷ P 48 M 10 ÷ M 110 G 2½ ÷G 4	-	-	-40 ÷ +100	159
	**PGS**	P 7 ÷ P 48 M 10 ÷ M 63	-	-	-70 ÷ +250	160

Mocowanie dławnicy w otworze gwintowanym

Może być stosowany w przypadku, gdy obudowa (ścianka) skrzynki lub szafy wykonana jest z materiału grubszego niż wymagana grubość nakrętki. Typowym przykładem takiego mocowania są dławnice zamocowane w skrzynkach żeliwnych. Oczywiście otwór musi być odpowiednio nagwintowany. Aby uzyskać określony stopień ochrony należy zastosować pod nakrętką odpowiednią uszczelkę. Przy doborze uszczelki należy zwracać uwagę zarówno na jej wymiary jak i dopuszczalną temperaturę pracy. Zespół dławnica – uszczelka może pracować w takich temperaturach jak jej najmniej wytrzymały element (najczęściej gumowa uszczelka). Przy wszystkich naszych wyrobach są podane dopuszczalne zakresy temperatur.

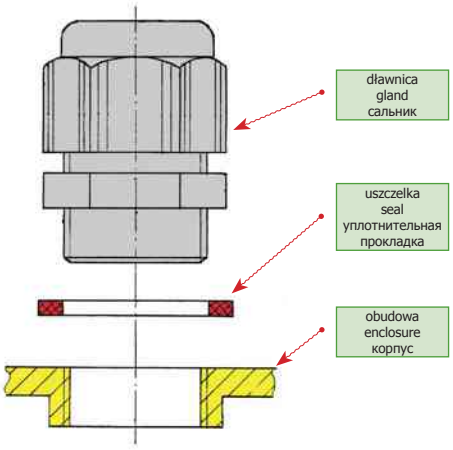

Mocowanie dławnicy w otworze przelotowym

Stosowany w przypadku gdy obudowa (ścianka) szafy lub skrzynki jest tak cienka, że uniemożliwia wkręcenie dławnicy. Dławnica mocowana jest do obudowy przy pomocy nakrętki. Średnice otworów dla określonych gwintów podano na stronie 3/82. Aby uzyskać określony stopień ochrony należy zastosować pod nakrętką odpowiednią uszczelkę. Przy doborze uszczelki należy zwracać uwagę zarówno na jej wymiary jak i dopuszczalną temperaturę pracy. Zespół dławnica – uszczelka może pracować w takich temperaturach jak jej najmniej wytrzymały element (najczęściej gumowa uszczelka).
Przy wszystkich naszych wyrobach są podane dopuszczalne zakresy temperatur.

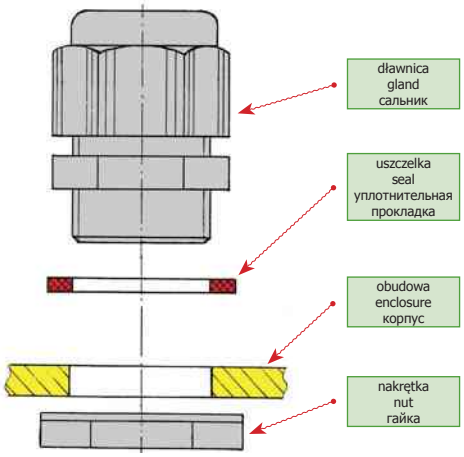

Dławnica izolacyjna z tworzywa sztucznego standard, dławnica IP54

Przeznaczona do stosowania w przemysłowych instalacjach elektrycznych. Prosta budowa i związana z nią niska cena pozwalają na stosowanie tej dławnicy wszędzie tam, gdzie nie są wymagane wysokie stopnie ochrony. Wykonana z wysokiej jakości materiału nie zmienia swoich właściwości i koloru z upływem czasu. Pozwala to na zachowanie estetycznego wyglądu instalacji przez cały czas eksploatacji.

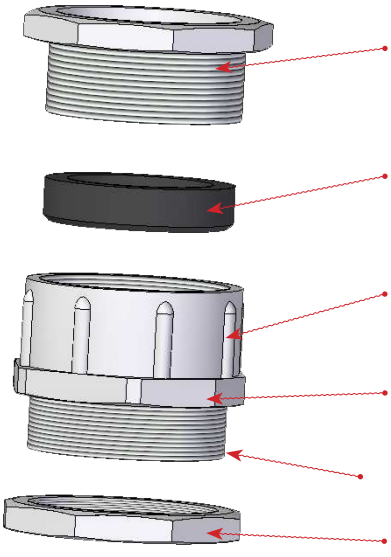

Nakrętka mocująca przewód - dokręcenie nakrętki powoduje zaciśnięcie uszczelki a w rezultacie uszczelnienie i mechaniczne zamocowanie przewodu w dławnicy.

Uszczelka z uplastycznionego PCV lub specjalnej gumy - zapewnia uszczelnienie przewodu w dławnicy i nie powoduje uszkodzenia izolacji przewodu. Przy wyższych wymaganiach temperaturowych uszczelki wykonuje się z innych materiałów.

Korpus - wykonany z poliamidu lub polistyrolu o dużej odporności na uszkodzenia mechaniczne i czynniki agresywne występujące w instalacjach przemysłowych.

Powierzchnia stykowa korpusu - może mieć pierścienie uszczelniające. Nie potrzebuje wówczas dodatkowej uszczelki.

Nagwintowana część korpusu - oferowane z różnymi rodzajami i długościami gwintów.

Nakrętka mocująca - służy do mocowania dławnicy w otworze nie gwintowanym.

Dławnica izolacyjna z tworzywa sztucznego, dławnica IP66

Przeznaczona do stosowania w przemysłowych instalacjach elektrycznych. Znajduje zastosowanie wszędzie tam, gdzie jest wymagany wysoki stopień ochrony (w instalacjach narażonych na oblewanie wodą).
Wykonana z wysokiej jakości materiału nie zmienia swoich właściwości i koloru z upływem czasu. Pozwala to na zachowanie estetycznego wyglądu instalacji przez cały czas eksploatacji.

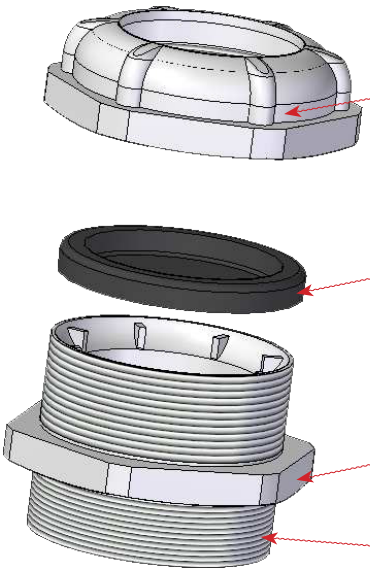

Nakrętka mocująca przewód - dokręcenie nakrętki powoduje zaciśnięcie uszczelki a w rezultacie uszczelnienie i mechaniczne zamocowanie przewodu w dławnicy.

Uszczelka z uplastycznionego PCV lub specjalnej gumy - zapewnia uszczelnienie przewodu w dławnicy i nie powoduje uszkodzenia izolacji przewodu. Przy wyższych wymaganiach temperaturowych uszczelki wykonuje się z innych materiałów.

Korpus - wykonany z poliamidu lub polistyrolu o dużej odporności na uszkodzenia mechaniczne i czynniki agresywne występujące w instalacjach przemysłowych.

Nagwintowana część korpusu - oferowane z różnymi rodzajami i długościami gwintów.

Dławnica izolacyjna z tworzywa sztucznego, dławnica IP68

Przeznaczona do stosowania w przemysłowych instalacjach elektrycznych. Chroni całkowicie wnętrze urzadzenia elektrycznego przed przedostaniem się wody. Stosuje sie w instalacjach narażonych na zalanie wodą
do 1 m. Przy starannym montażu zapewnia absolutną szczelność do 30 m słupa wody.
Wykonana z wysokiej jakości materiału nie zmienia swoich właściwości i koloru z upływem czasu. Pozwala to na zachowanie estetycznego wyglądu instalacji przez cały czas eksploatacji.

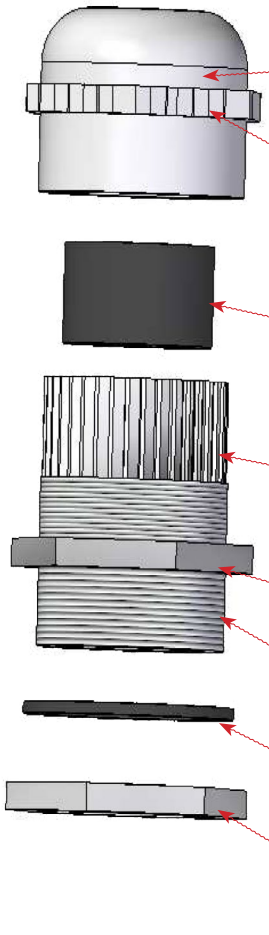

Nakrętka mocująca przewód dokręcenie nakrętki powoduje dociśnięcie skrzydełek do uszczelki. W efekcie uzyskujemy dokładne i bezszczelinowe przyleganie uszczelki do przewodu. Tak uzyskuje się stopień ochrony IP68.

Żebrowanie na nakrętce - w dławnicach typu ...Z nakrętka na wewnętrznej części posiada drobne żebrowanie. Zaczepia ono o skrzydełka i zabezpiecza nakrętkę przed odkręceniem pod wpływem drgań mechanicznych.

Uszczelka - wykonana ze specjalnej gumy. Po zaciśnięciu skrzydełek dolega ściśle do przewodu. Dzieki temu uzyskuje się wysoką szczelność unikając niebezpieczeństwa uszkodzenia izolacji przewodu.

Skrzydełka w korpusie dławnicy - dociskane nakrętką zaciskają na przewodzie gumową uszczelkę. To właśnie współpraca nakrętki, skrzydełek i uszczelki daje wysoki stopień ochrony.

Korpus - wykonany z poliamidu o dużej odporności na uszkodzenia mechaniczne i czynniki agresywne występujące w instalacjach przemysłowych.

Nagwintowana część korpusu - oferowane z różnymi rodzajami i długościami gwintów.

Uszczelka pod nakrętkę - aby uzyskać określony stopień ochrony należy zastosować pod nakrętką odpowiednią uszczelkę.

Nakrętka mocująca - służy do mocowania dławnicy w otworze nie gwintowanym.

Zastosowanie reduktora DR i adaptera DA

Zastosowanie redukcji pozwala na zastosowanie mniejszej dławnicy niż to wynika ze średnicy wywierconego otworu. Stosuje się np. przy wymianie przewodów na przewody o mniejszej średnicy. Zastosowanie adaptera pozwala na wykorzystanie większej dławnicy niż to wynika ze średnicy wywierconego otworu.
Redukcję lub adapter mocuje się do obudowy wkręcając ją w nagwintowany otwór lub mocując nakrętką. Dławnicę zawsze wkręca się w redukcję lub adapter.
Aby uzyskać określony stopień ochrony należy zastosować pod nakrętką odpowiednią uszczelkę.
Przy doborze uszczelki należy zwracać uwagę zarówno na jej wymiary jak i dopuszczalną temperaturę pracy. Zespół dławnica – uszczelka może pracować w takich temperaturach jak jej najmniej wytrzymały element (najczęściej gumowa uszczelka). Przy wszystkich naszych wyrobach są podane dopuszczalne zakresy temperatur.

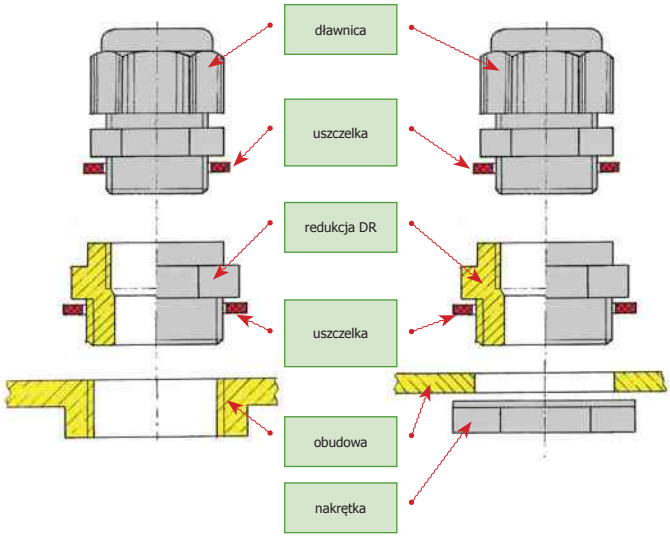

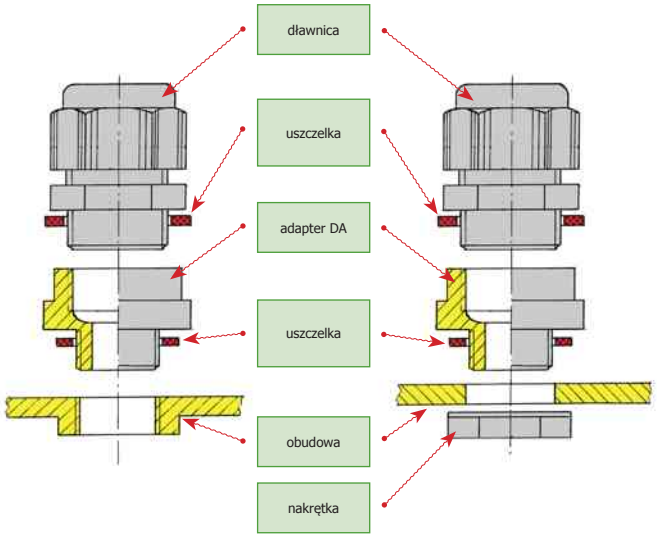

Konfiguracje w jakich występują redukcje DR i adaptery DA

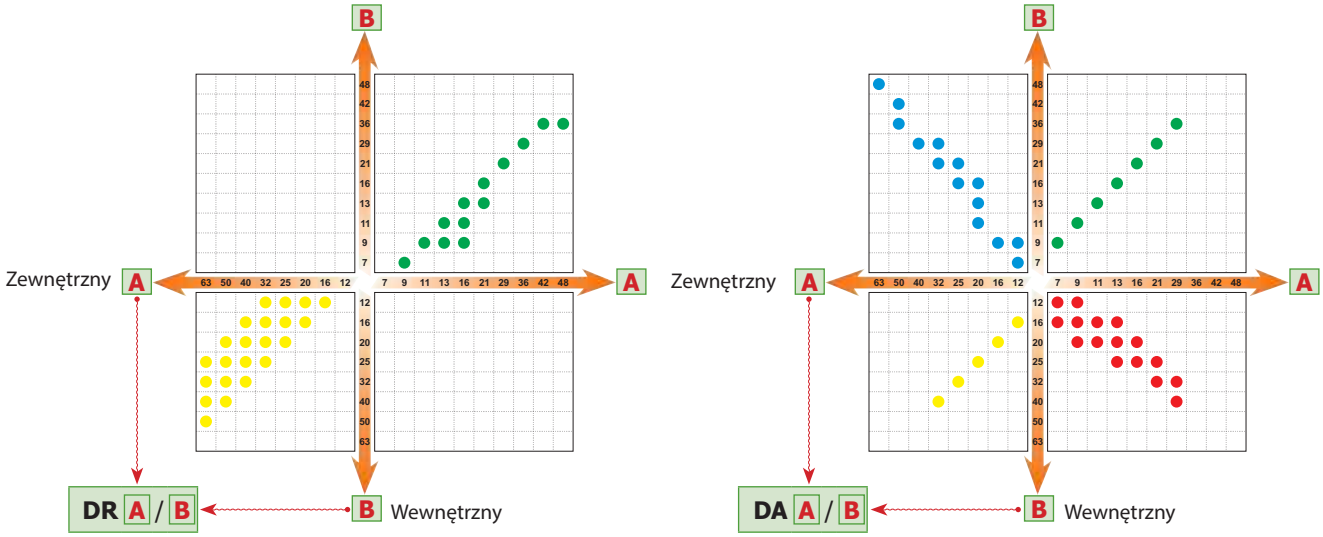

Gwint PG/PG Gwint M/PG Gwint M/M Gwint PG/M

Dławnica izolacyjna DP

z gwintem PG

IP54

Materiał poliamid 6
Temperatura pracy -30 ÷ +80 °C
Kolor szary RAL 7035 (inne kolory po uzgodnieniu)
Stopień ochrony IP54

Uwaga! Dławnica w komplecie z nakrętką.

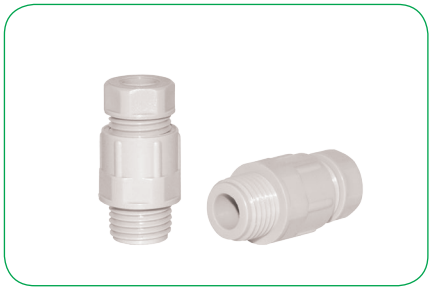

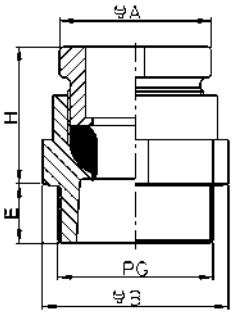

Typ	Art. nr	Średnica zewnętrzna przewodu [mm]	Gwint PG	Wymiary [mm]		Wymiar pod klucz [mm]		szt
				E	H	A	B	
DP 7	E03DK-01010100101	3,0÷6,0	P7	6,5	17	13	15	100
DP 9	E03DK-01010100201	5,0÷7,0	P9	7,0	18	17	19	100
DP 11	E03DK-01010100301	6,0÷9,0	P11	8,0	18	19	22	100
DP 13	E03DK-01010100401	9,0÷12,0	P13,5	9,0	20	22	24	100
DP 16	E03DK-01010100501	11,0÷14,0	P16	9,0	20	24	27	100
DP 21	E03DK-01010100601	14,0÷18,0	P21	10,0	28	30	32	50
DP 29	E03DK-01010100701	18,0÷25,0	P29	12,0	28	41	41	50
DP 36	E03DK-01010100801	25,0÷32,0	P36	14,0	34	50	55	10

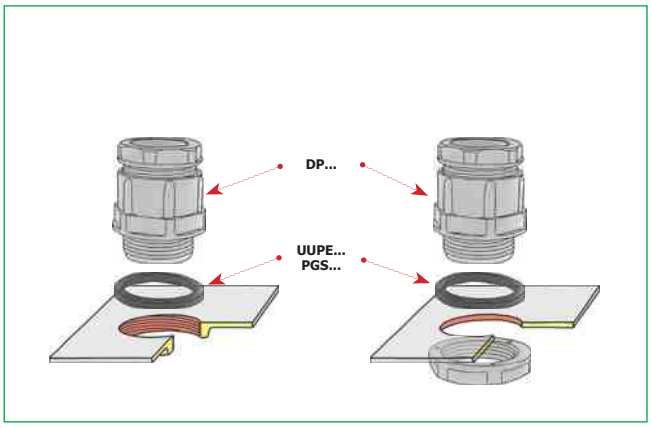

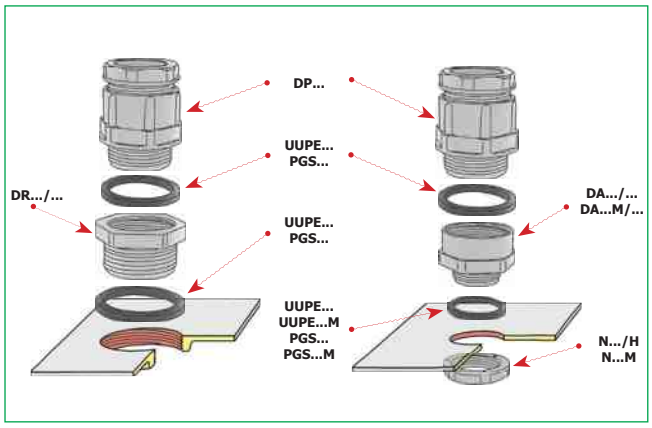

Dławnica izolacyjna typu DW...RM

z gwintem metrycznym

IP66

Materiał Korpus: poliamid 6.6
Uszczelka: PCV plastyfikowane, kolorowe z membraną zaślepiająca
Temperatura pracy -30 ÷ +80 °C
Kolor szary (RAL 7035)
Stopień ochrony IP66

Uwaga! Nakrętki i uszczelki należy zamawiać oddzielnie



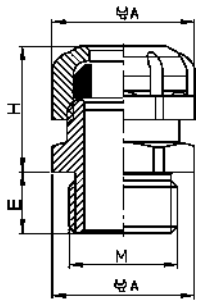

Typ	Art. nr	Średnica zewnętrzna przewodu [mm]	Gwint M	Wymiary [mm]		Wymiar pod klucz [mm]	Uszczelka	szt	zbiorcze
				E	H	A			
DW 12RM	E03DK-01170200101	3÷6	M12x1,5	8	18	15	○	1	20
DW 16RM	E03DK-01170200201	4÷8	M16x1,5	8	22	19	●	1	20
DW 20RM	E03DK-01170200301	7,5÷13	M20x1,5	9	23	24	●	1	20
DW 25RM	E03DK-01170200401	13÷19	M25x1,5	11	29	32	●	1	20
DW 32RM	E03DK-01170200501	15÷25	M32x1,5	11	29	41	●	1	10
DW 40RM	E03DK-01170200601	21÷32	M40x1,5	13	35	52	●	1	10
DW 50RM	E03DK-01170200701	26÷38	M50x1,6	13	40	59	●	1	10
DW 63RM	E03DK-01170200801	31÷44	M63x1,7	14	42	65	●	1	-

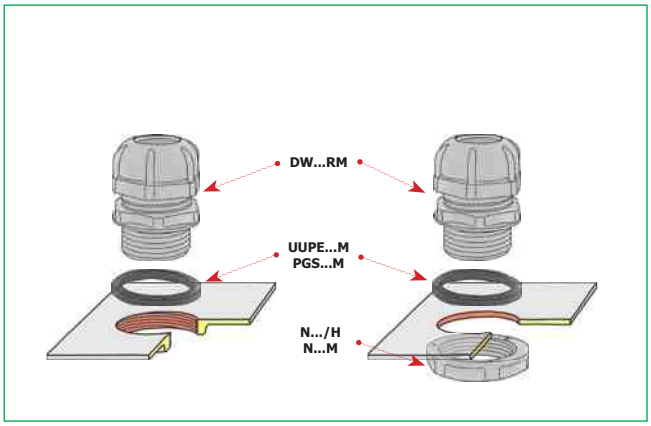

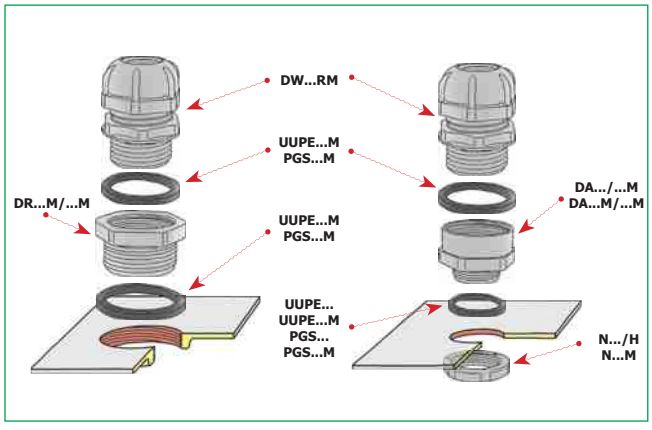

Dławnica izolacyjna typu DW...R

z gwintem PG

IP66

Materiał Korpus: poliamid 6.6
Uszczelka: PCV plastyfikowane, kolorowe z membraną zaślepiająca
Temperatura pracy -30 ÷ +80 °C
Kolor szary (RAL 7035)
Stopień ochrony IP66

Uwaga! Nakrętki i uszczelki należy zamawiać oddzielnie



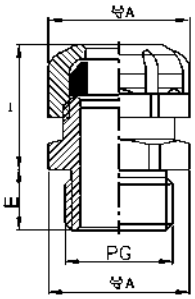

Typ	Art. nr	Średnica zewnętrzna przewodu [mm]	Gwint PG	Wymiary [mm]		Wymiar pod klucz [mm]	Uszczelka	szt	zbiorcze
				E	H	A			
DW 7R	E03DK-01170100101	3÷6	P7	9	18	15	○	1	20
DW 9R	E03DK-01170100201	4÷8	P9	9	22	19	●	1	20
DW 11R	E03DK-01170100301	5÷10	P11	9	22	22	●	1	20
DW 13R	E03DK-01170100401	7,5÷13	P13,5	10	23	24	●	1	20
DW 16R	E03DK-01170100501	9,5÷15	P16	10	23	28	●	1	20
DW 21R	E03DK-01170100601	13÷19	P21	11	29	32	●	1	20
DW 29R	E03DK-01170100701	15÷25	P29	12	29	41	●	1	10
DW 36R	E03DK-01170100801	21÷32	P36	14	35	52	●	1	10
DW 42R	E03DK-01170100901	26÷38	P42	16	40	59	●	1	-
DW 48R	E03DK-01170101001	31÷44	P48	18	42	65	●	1	-

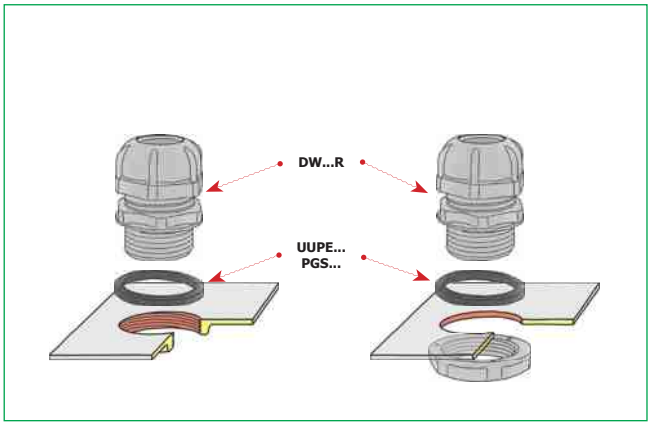

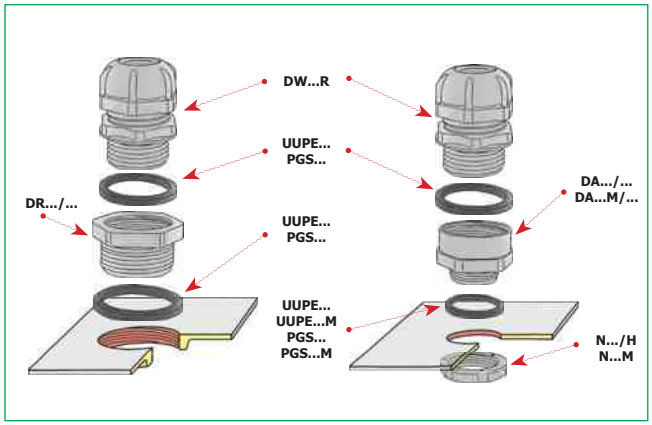

Dławnica izolacyjna typu DP-EN...HM

z gwintem metrycznym
zgodna z normą PN-EN 50262, typ A

IP68

Materiał poliamid 6 (ROHS)
Temperatura pracy -30 ÷ +80 °C
Kolor szary (RAL 7035)
czarny BK (RAL 9005)
Stopień ochrony IP68

Uwaga! Dławnica w komplecie z nakrętką i podkładką uszczelniającą.

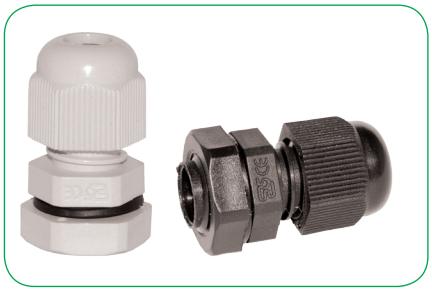

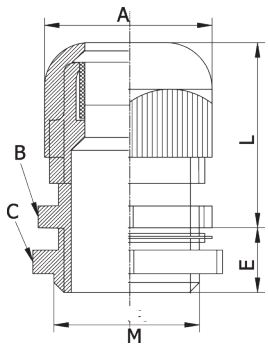

szary		czarny		Średnica zewnętrzna przewodu [mm]	Gwint M	Wymiary [mm]		Wymiar pod klucz [mm]			szt
Typ	Art. nr	Typ	Art. nr			L	E	A	B	C	
DP-EN 12 HM	E03DK-01040100101	**DP-EN 12 HM BK**	E03DK-01040120101	3,0÷6,5	M 12x1,5	22	8	16	16	18	100
DP-EN 16 HM	E03DK-01040100201	**DP-EN 16 HM BK**	E03DK-01040120501	4,0÷8,0	M 16x1,5	26	8	19	19	22	100
DP-EN 20 HM	E03DK-01040100301	**DP-EN 20 HM BK**	E03DK-01040121001	7,0÷12,0	M 20x1,5	28	9	24	24	26	100
DP-EN 25 HM	E03DK-01040100401	**DP-EN 25 HM BK**	E03DK-01040123001	11,0÷18,0	M 25x1,5	36	10	32	32	33	100
DP-EN 32 HM	E03DK-01040100501	**DP-EN 32 HM BK**	E03DK-01040124001	16,0÷21,0	M 32x1,5	40	11	35	36	39	100
DP-EN 40 HM	E03DK-01040100601	**DP-EN 40 HM BK**	E03DK-01040125001	20,0÷32,0	M 40x1,5	48	18	53	51	50	50
DP-EN 50 HM	E03DK-01040100701	**DP-EN 50 HM BK**	E03DK-01040126001	30,0÷38,0	M 50x1,5	49	18	61	60	60	50
DP-EN 63 HM	E03DK-01040100801	**DP-EN 63 HM BK**	E03DK-01040127001	36,0÷44,0	M 63x1,5	50	18	66	68	74	10
DP-EN 63-2 HM	E03DK-01040100901	**DP-EN 63-2 HM BK**	E03DK-01040128001	42,0÷50,0	M 63x1,5	58	26	76	76	76	10

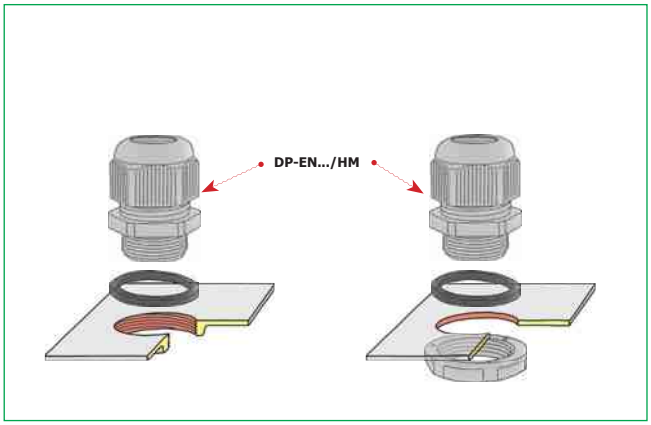

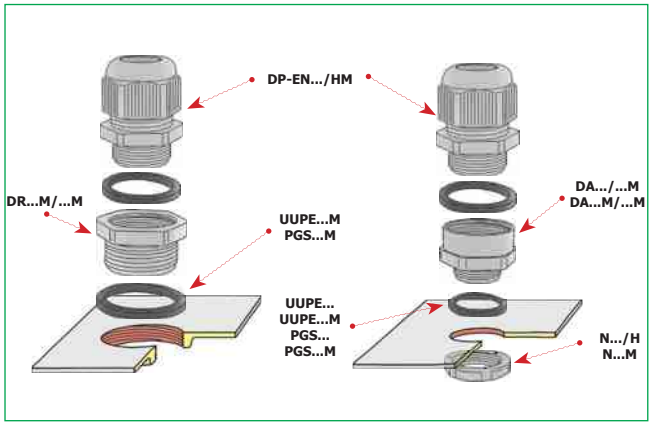

Uwaga!:
- Zalecana średnica otworów montażowych [mm] str. 264
- Zalecana momenty montażowe [m] str. 265

Dławnica izolacyjna typu DP...H

z gwintem PG
zgodna z normą PN-EN 50262, typ A

IP68

Materiał poliamid 6 (ROHS)
Temperatura pracy -30 ÷ +80 °C
Kolor szary (RAL 7035)
czarny BK (RAL 9005)
Stopień ochrony IP68

Uwaga! Dławnica w komplecie z nakrętką i podkładką uszczelniającą.



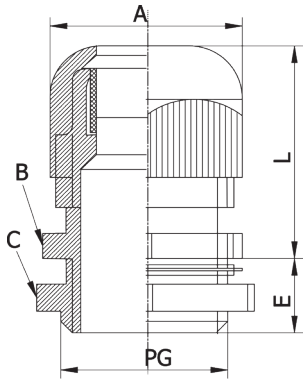

szary		czarny		Średnica zewnętrzna przewodu [mm]	Gwint PG	Wymiary [mm]		Wymiar pod klucz [mm]			szt
Typ	Art. nr	Typ	Art. nr			L	E	A	B	C	
DP 7/H	E03DK-01030100101	DP 7 H BK	E03DK-01030300001	3,5÷6,0	P7	20	8	16	16	18	100
DP 9/H	E03DK-01030100201	DP 9 H BK	E03DK-01030300101	4,5÷7,0	P9	22	8	19	19	21	100
DP 11/H	E03DK-01030100301	DP 11 H BK	E03DK-01030300201	5,5÷10,0	P11	24	8	22	22	24	100
DP 13/H	E03DK-01030100401	DP 13 H BK	E03DK-01030300301	8,0÷12,0	P13,5	27	9	24	24	27	100
DP 16/H	E03DK-01030100501	DP 16 H BK	E03DK-01030300401	10,0÷14,0	P16	28	10	27	27	29	100
DP 21/H	E03DK-01030100601	DP 21 H BK	E03DK-01030300501	14,0÷18,0	P21	30	10	32	33	36	50
DP 29/H	E03DK-01030100701	DP 29 H BK	E03DK-01030300601	18,0÷25,0	P29	38	15	42	42	45	50
DP 36/H	E03DK-01030100801	DP 36 H BK	E03DK-01030300701	24,0÷32,0	P36	45	18	53	51	57	10
DP 42/H	E03DK-01030100901	DP 42 H BK	E03DK-01030300801	30,0÷38,0	P42	48	18	61	60	65	10
DP 48/H	E03DK-01030101001	DP 48 H BK	E03DK-01030300901	38,0÷44,0	P48	48	18	65	64	70	10
DP 63/H	E03DK-01030101101	DP 63 H BK	E03DK-01030301001	42,0÷52,0	70,5[1)]	58	26	76	76	81	10

[1)] *otwór montażowy*

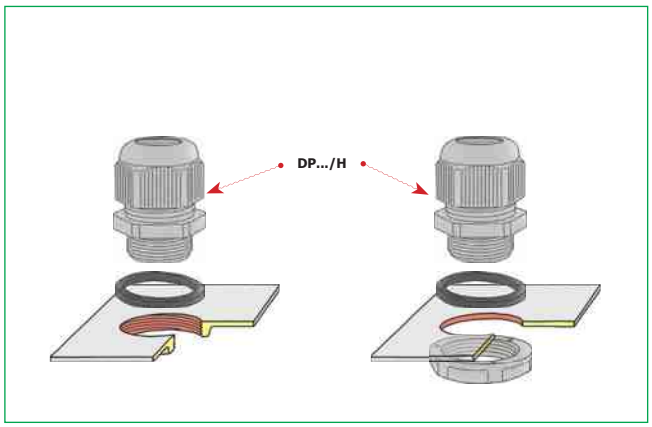

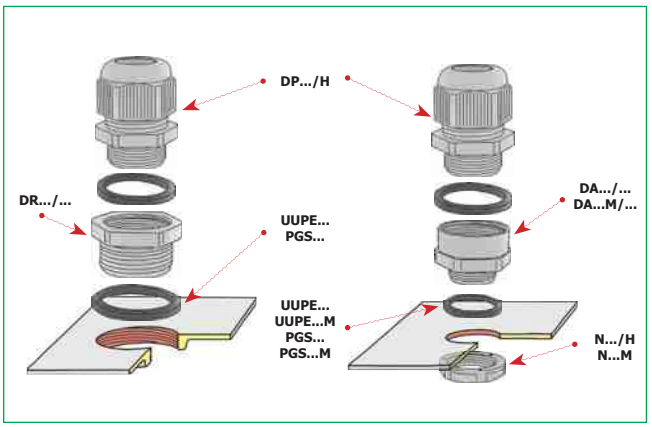

Uwaga!:
- Zalecana średnica otworów montażowych [mm] str. 264
- Zalecana momenty montażowe [m] str. 265

Dławnica izolacyjna typu DP...HML

z przedłużonym gwintem metrycznym

Materiał poliamid 6
Temperatura pracy -30 ÷ +80 °C
Kolor szary (RAL 7035)
Stopień ochrony IP68

Uwaga! Dławnica w komplecie z nakrętką, bez podkładki uszczelniającej.

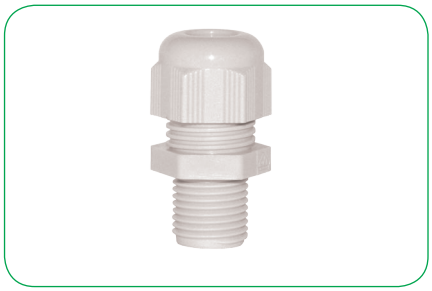

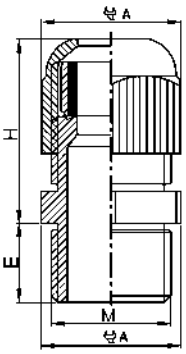

Typ	Art. nr	Średnica zewnętrzna przewodu [mm]	Gwint M	Wymiary [mm]		Wymiar pod klucz [mm]	szt
				E	H	A	
DP 16HML	E03DK-01050100101	5,0÷10,0	M16x1,5	15	24	22	100
DP 20 HML	E03DK-01050100201	6,0÷12,0	M20x1,5	15	28	24	100
DP 20 HML 2	E03DK-01050100301	10,0÷14,0	M20x1,5	15	32	27	100
DP 25 HML	E03DK-01050100401	13,0÷18,0	M25x1,5	15	36	33	50

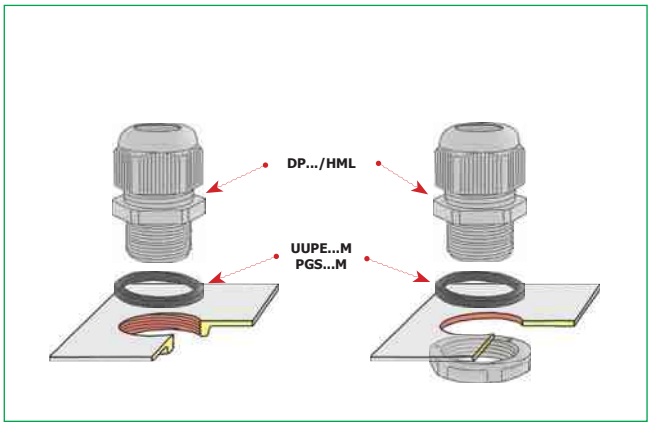

Dławnica izolacyjna typu DP...ZM

z gwintem metrycznym i blokadą przed odkręcaniem

IP68

Materiał poliamid 6.6
Temperatura pracy -30 ÷ +80 °C
Palność V2 (wg UL 94)
Kolor grey (RAL 7035), back available on request (RAL 9005)
Stopień ochrony IP68

Różni się od dławnicy DP...H tym, że nakrętka mocująca na wewnętrznej części posiada drobne żebrowania, które zaczepiając o skrzydełka blokują nakrętkę – czyli zabezpieczają ją przed odkręcaniem pod wpływem drgań mechanicznych.

Uwaga! Dławnica w komplecie z nakrętką, bez podkładki uszczelniającej.

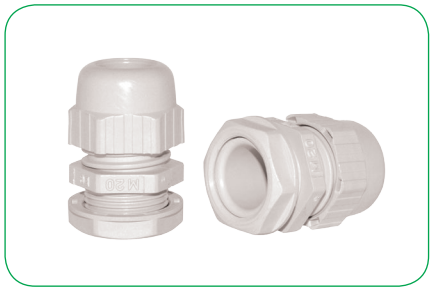

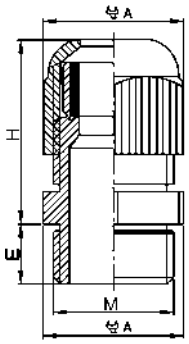

Typ	Art. nr	Średnica zewnętrzna przewodu [mm]	Gwint M	Wymiary [mm]		Wymiar pod klucz [mm]	szt
				E	H	A	
DP 16 ZM	E03DK-01070100101	5,0÷10,0	M16x1,5	8,5	24	22	100
DP 20 ZM	E03DK-01070100201	6,0÷12,0	M20x1,5	10	27	24	100
DP 25 ZM	E03DK-01070100301	9,0÷14,0	M25x1,5	10,5	28	27	50
DP 32 ZM	E03DK-01070100401	15,0÷25,0	M32x1,5	11,5	38	42	50
DP 40 ZM	E03DK-01070100501	20,0÷31,0	M40x1,5	11,5	45	51	10
DP 50 ZM	E03DK-01070100601	28,0÷38,0	M50x1,5	16	48	63	10

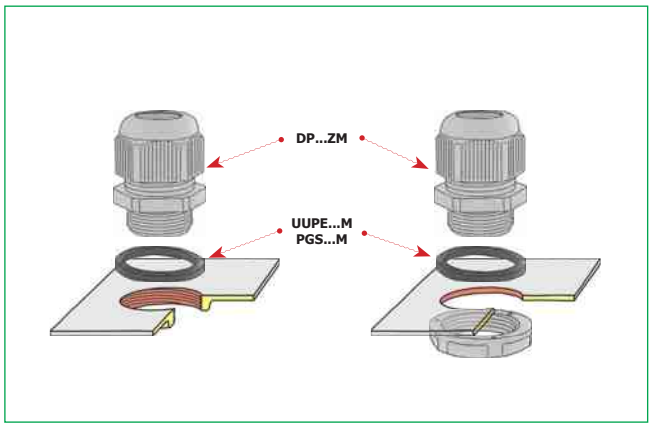

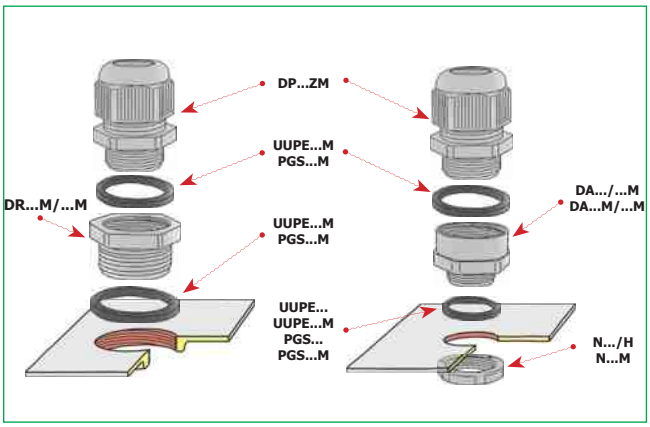

Dławnica izolacyjna typu DP...Z

z gwintem PG i blokadą przed odkręcaniem

IP68

Materiał poliamid 6.6
Temperatura pracy -30 ÷ +80 °C
Palność V2 (wg UL 94)
Kolor szary (RAL 7035) po uzgodnieniu czarny (RAL 9005)
Stopień ochrony IP68

Różni się od dławnicy DP...H tym, że nakrętka mocująca na wewnętrznej części posiada drobne żebrowania, które zaczepiając o skrzydełka blokują nakrętkę – czyli zabezpieczają ją przed odkręcaniem pod wpływem drgań mechanicznych.

Uwaga! Dławnica w komplecie z nakrętką, bez podkładki uszczelniającej.



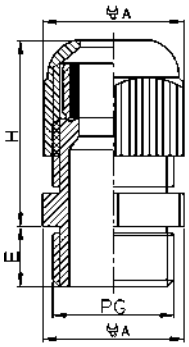

Typ	Art. nr	Średnica zewnętrzna przewodu [mm]	Gwint PG	Wymiary [mm]		Wymiar pod klucz [mm]	szt
				E	H	A	
DP 7/Z	E03DK-01060100101	3,0÷6,0	P7	8,5	20	16	100
DP 9/Z	E03DK-01060100201	4,0÷8,0	P9	8,5	22	19	100
DP 11/Z	E03DK-01060100301	5,0÷10,0	P11	8,5	24	22	100
DP 13/Z	E03DK-01060100401	6,0÷12,0	P13,5	10,0	27	24	100
DP 16/Z	E03DK-01060100501	9,0÷14,0	P16	10,5	28	27	100
DP 21/Z	E03DK-01060100601	13,0÷18,0	P21	11,5	30	33	50
DP 29/Z	E03DK-01060100701	15,0÷25,0	P29	11,5	38	42	50
DP 36/Z	E03DK-01060100801	20,0÷31,0	P36	16,0	45	51	10
DP 42/Z	E03DK-01060100901	28,0÷38,0	P42	16,5	48	63	10
DP 48/Z	E03DK-01060101001	34,0÷43,0	P48	16,5	48	66	10

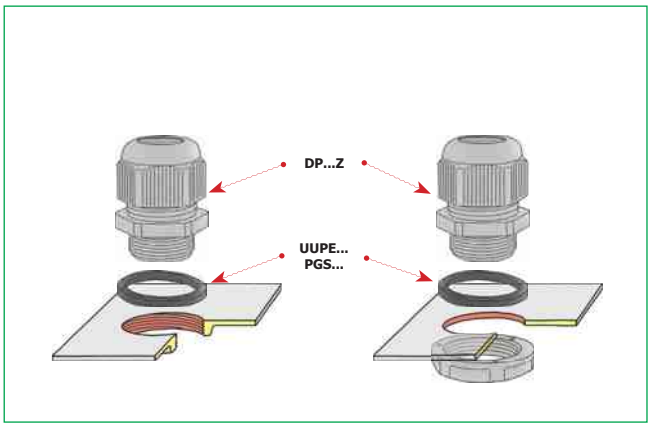

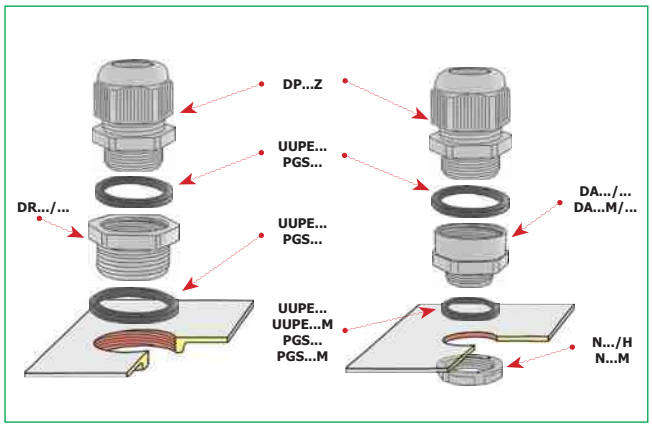

Odgiętka typu OD...PM

z gwintem metrycznym

IP68

Materiał poliamid 6 (RoHS)
Temperatura pracy -20 ÷ +80 °C
Kolor szary (RAL 7035)
czarny BK (RAL 9005)
Stopień ochrony IP68

Stosowana w przypadku, gdy przewód jest narażony na drgania mechaniczne. Specjalna konstrukcja zapewnia dobrą ochronę przewodu przed drganiami i przegięciami.

Uwaga! Nakrętki i uszczelki pod nakrętki należy zamawiać oddzielnie.



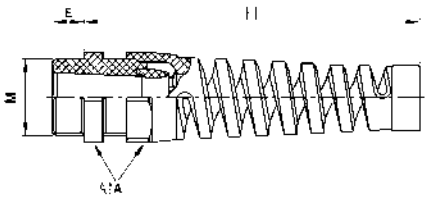

szary		czarny		Średnica zewnętrzna przewodu [mm]	Gwint M	Wymiary [mm]		Wymiar pod klucz [mm]	szt
Typ	Art. nr	Typ	Art. nr			E	H	A	
OD 12 PM	E03DK-02150100101	**OD 12 PM BK**	E03DK-02150300101	3,0÷6,5	M12x1,5	8	49	15	100
OD 16 PM	E03DK-02150100201	**OD 16 PM BK**	E03DK-02150300201	5,0÷10,0	M16x1,5	10	59	22	100
OD 20 PM	E03DK-02150100301	**OD 20 PM BK**	E03DK-02150300301	6,0÷12,0	M20x1,5	10	81	24	50
OD 20 PM-2	E03DK-02150100401	**OD 20 PM-2 BK**	E03DK-02150300401	10,0÷14,0	M20x1,5	10	93	27	50
OD 25 PM	E03DK-02150100501	**OD 25 PM BK**	E03DK-02150300501	13,0÷18,0	M25x1,5	10	111	33	50

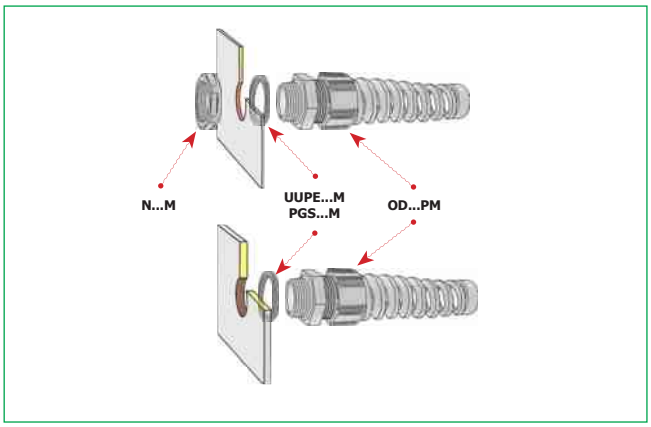

Odgiętka typu OD...P

z gwintem PG

Materiał poliamid 6 (RoHS)
Temperatura pracy -20 ÷ +80 °C
Kolor szary (RAL 7035)
czarny BK (RAL 9005)
Stopień ochrony IP68

Stosowana w przypadku, gdy przewód jest narażony na drgania mechaniczne. Specjalna konstrukcja zapewnia dobrą ochronę przewodu przed drganiami i przegięciami.

Uwaga! Nakrętki i uszczelki pod nakrętki należy zamawiać oddzielnie.



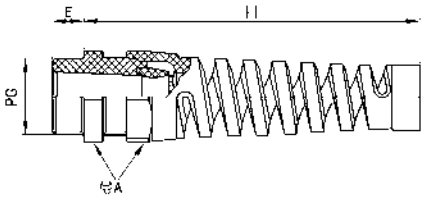

szary		czarny		Średnica zewnętrzna przewodu [mm]	Gwint PG	Wymiary [mm]		Wymiar pod klucz [mm]	szt
Typ	Art. nr	Typ	Art. nr			E	H	A	
OD 7P	E03DK-02140100101	**OD 7P BK**	E03DK-02140200101	3,0÷6,5	P7	8	49	15	100
OD 9P	E03DK-02140100201	**OD 9P BK**	E03DK-02140200201	4,0÷8,0	P9	8	59	19	100
OD 11P	E03DK-02140100301	**OD 11 P BK**	E03DK-02140200301	5,0÷10,0	P11	8	71	22	100
OD 13P	E03DK-02140100401	**OD 13P BK**	E03DK-02140200351	6,0÷12,0	P13,5	9	81	24	100
OD 16P	E03DK-02140100501	**OD 16 P BK**	E03DK-02140200401	10,0÷14,0	P16	10	93	27	100
OD 21P	E03DK-02140100601	**OD 21P BK**	E03DK-02140200601	13,0÷18,0	P21	11	111	33	50

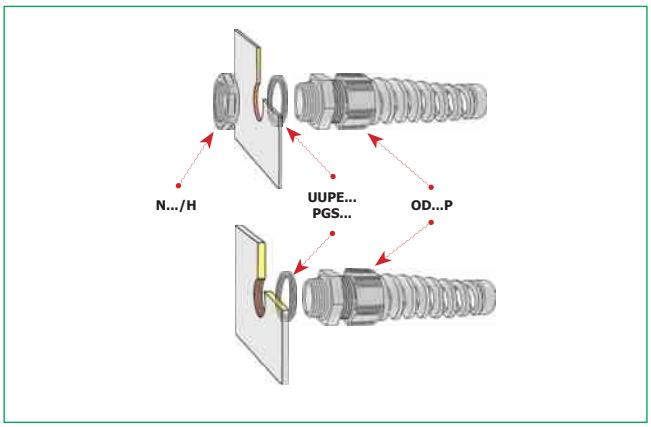

Wyprowadzenie kątowe typu KD...M

z gwintem metrycznym

IP68

Materiał poliamid 6 (RoHS)
O-ring - NBR
Temperatura pracy -20 ÷ +80 °C
Kolor szary (RAL 7035)
Stopień ochrony IP68

Pozwala na kątowe wyprowadzenie przewodu ze skrzynki lub szafy sterowniczej. Mocowane w urządzeniu tak jak dławnica.
Specjalna konstrukcja znacznie ułatwia montaż. Kabel jest wstawiany w linii prostej, nie trzeba przeciągać kabla przez kolanka. Po umocowaniu kabla w dławnicy połączenie jest zamykane. Zatrzask powoduje, że nie ma możliwości samoczynnego otwarcia.

Uwaga! Nakrętki do wyprowadzenia kątowego należy zamawiać oddzielnie.

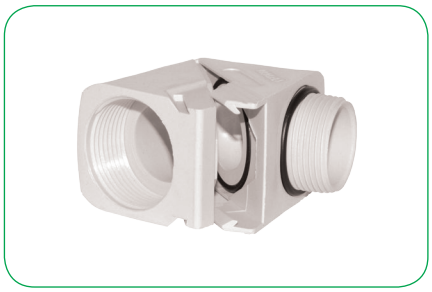

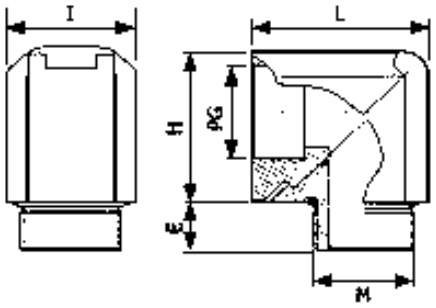

Typ	Art. nr	Gwint PG	Gwint M	Wymiary [mm]				szt
				L	E	H	I	
KD 16M	E03DK-02160300101	P9	M16x1,5	28,5	8	23	19	10
KD 20M	E03DK-02160300201	P13,5	M20x1,5	35	9	30,5	24	10
KD 25M	E03DK-02160300301	P21	M25x1,5	49	11	40	33	5
KD 32M	E03DK-02160300401	P29	M32x1,5	60	11	51,5	42	5

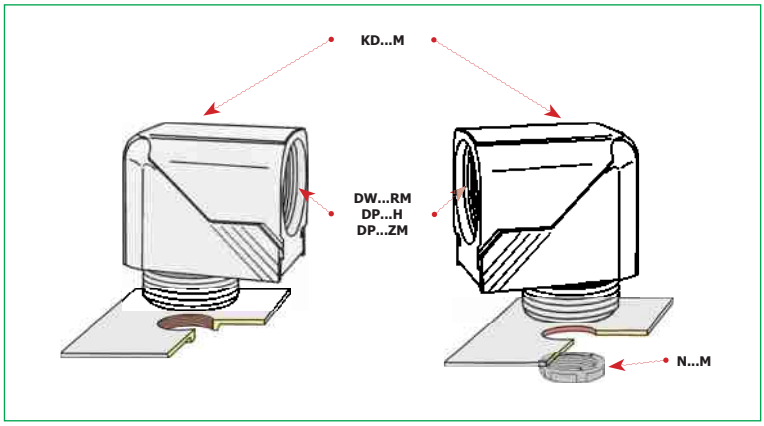

Wyprowadzenie kątowe typu KD

z gwintem PG

IP68

Materiał poliamid 6 (RoHS)
O-ring - NBR
Temperatura pracy -20 ÷ +80 °C
Kolor szary (RAL 7035)
Stopień ochrony IP68

Pozwala na kątowe wyprowadzenie przewodu ze skrzynki lub szafy sterowniczej. Mocowane w urządzeniu tak jak dławnica.
Specjalna konstrukcja znacznie ułatwia montaż. Kabel jest wstawiany w linii prostej, nie trzeba przeciągać kabla przez kolanka. Po umocowaniu kabla w dławnicy połączenie jest zamykane. Zatrzask powoduje, że nie ma możliwości samoczynnego otwarcia.

Uwaga! Nakrętki do wyprowadzenia kątowego należy zamawiać oddzielnie.



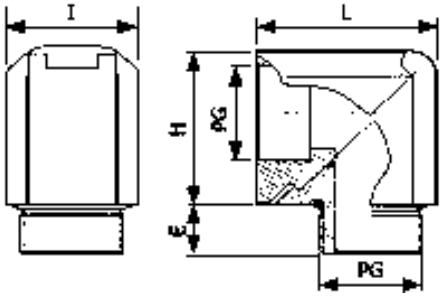

Typ	Art. nr	Gwint PG	Wymiary [mm]				szt
			L	E	H	I	
KD 9	E03DK-02160100101	P 9	28,5	8	23,0	19	10
KD 11	E03DK-02160100201	P11	31,5	8	27,0	22	10
KD 13	E03DK-02160100301	P 13,5	35,0	9	30,5	24	10
KD 16	E03DK-02160100401	P16	37,5	10	32,5	27	10
KD 21	E03DK-02160100501	P21	49,5	11	40,0	33	5
KD 29	E03DK-02160100601	P29	60,0	11	51,5	42	5

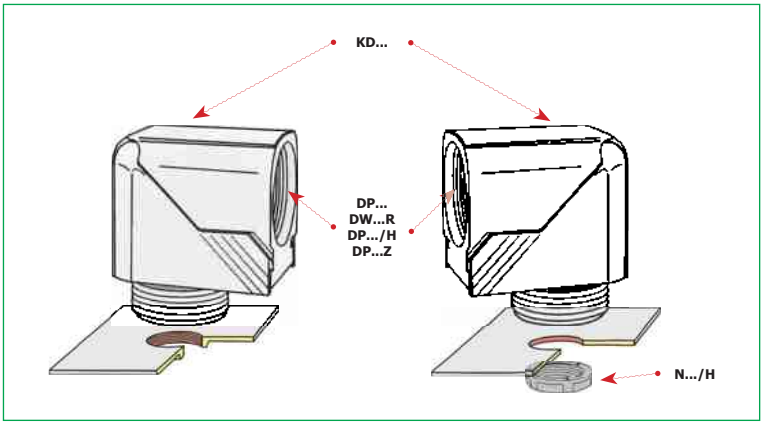

Wyprowadzenie kątowe typu KDD...M

z gwintem metrycznym

IP68

Materiał poliamid 6
O-ring - NBR
uszczelka - NBR
Temperatura pracy -20 ÷ +80 °C
Kolor szary (RAL 7035)
Stopień ochrony IP68

Pozwala na kątowe wyprowadzenie przewodu ze skrzynki lub szafy sterowniczej. Mocowane w urządzeniu tak jak dławnica.
Specjalna konstrukcja znacznie ułatwia montaż. Kabel jest wstawiany w linii prostej, nie trzeba przeciągać kabla przez kolanka. Po umocowaniu kabla w dławnicy połączenie jest zamykane. Zatrzask powoduje, że nie ma możliwości samoczynnego otwarcia.

Uwaga! Nakrętki do wyprowadzenia kątowego należy zamawiać oddzielnie.



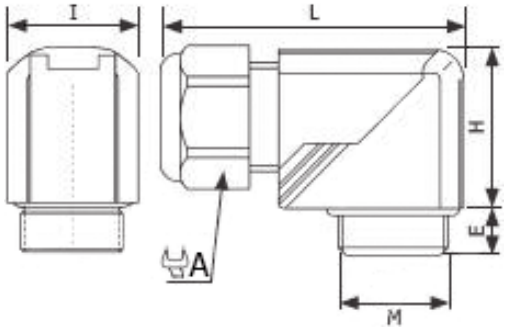

Typ	Art. nr	Średnica zewnętrzna przewodu [mm]	Gwint M	Wymiary [mm]				Wymiar pod klucz [mm]	szt
				L	E	H	I	A	
KDD 16M	E03DK-02160400101	4 ÷ 8	M16x1,5	45	8	23	19	19	10
KDD 20M	E03DK-02160400201	6 ÷ 12	M20x1,5	57	9	30,5	24	24	10
KDD 25M	E03DK-02160400301	13 ÷ 18	M25x1,5	73	11	40	33	33	5
KDD 32M	E03DK-02160400401	18 ÷ 25	M32x1,5	91	11	51,5	42	42	5

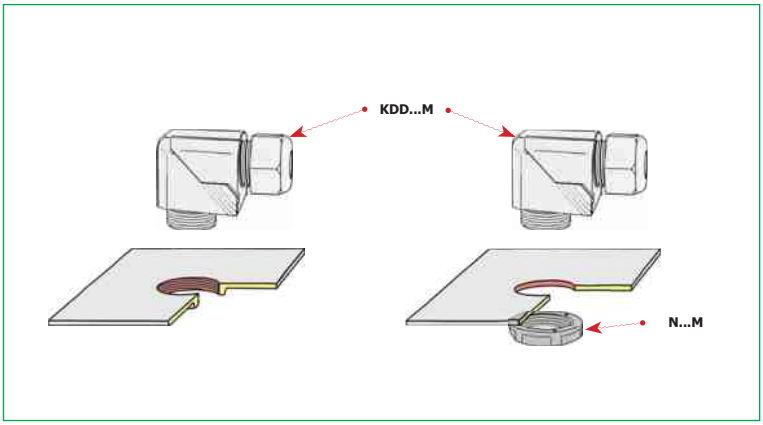

Wyprowadzenie kątowe typu KDD

z gwintem PG

IP68

Materiał poliamid 6
O-ring - NBR
uszczelka - NBR
Temperatura pracy -20 ÷ +80 °C
Kolor szary (RAL 7035)
Stopień ochrony IP68

Pozwala na kątowe wyprowadzenie przewodu ze skrzynki lub szafy sterowniczej. Mocowane w urządzeniu tak jak dławnica.
Specjalna konstrukcja znacznie ułatwia montaż. Kabel jest wstawiany w linii prostej, nie trzeba przeciągać kabla przez kolanka. Po umocowaniu kabla w dławnicy połączenie jest zamykane. Zatrzask powoduje, że nie ma możliwości samoczynnego otwarcia.

Uwaga! Nakrętki do wyprowadzenia kątowego należy zamawiać oddzielnie.



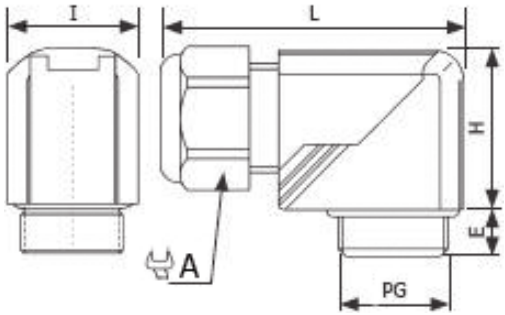

Typ	Art. nr	Średnica zewnętrzna przewodu [mm]	Gwint PG	Wymiary [mm]				Wymiar pod klucz [mm]	szt
				L	E	H	I	A	
KDD 9	E03DK-02160200101	4÷8	P 9	45	8	23	19	19	10
KDD 11	E03DK-02160200201	5÷10	P 11	50	8	27	22	22	10
KDD 13	E03DK-02160200301	6÷12	P 13,5	57	9	30,5	24	24	10
KDD 16	E03DK-02160200401	10÷14	P 16	59	10	32,5	27	27	10
KDD 21	E03DK-02160200501	13÷18	P 21	73	11	40	33	33	5
KDD 29	E03DK-02160200601	18÷25	P 29	91	11	51,5	42	42	5

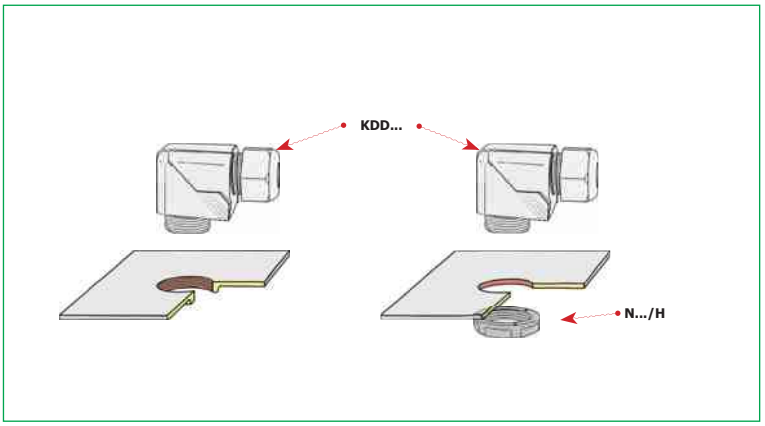

Redukcja typu DR..M/M

z gwintem metrycznym

Materiał poliamid 6
Temperatura pracy -30 ÷ +80 °C
Kolor szary (RAL 7035)

Uwaga! Nakrętki i uszczelki należy zamawiać oddzielnie.

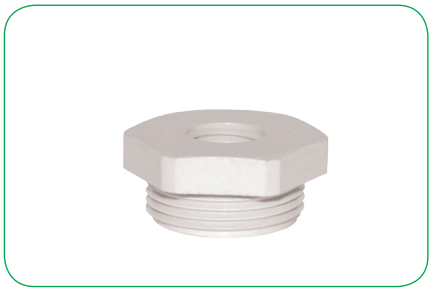

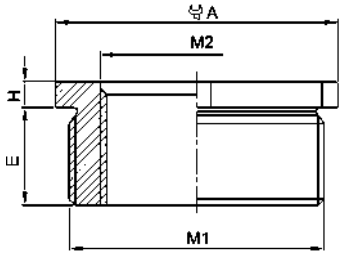

Typ	Art. nr	Gwint M1/M2	Wymiary [mm]		Wymiar pod klucz [mm]	szt
			E	H	A	
DR 16M/12M	E03DK-02120300101	M16x1,5 / M12x1,5	8,0	4	24	100
DR 20M/12M	E03DK-02120300201	M20x1,5 / M12x1,5	8,0	4	24	50
DR 20M/16M	E03DK-02120300301	M20x1,5 / M16x1,5	8,5	4	24	50
DR 25M/12M	E03DK-02120300401	M25x1,5 / M12x1,5	8,0	6	29	50
DR 25M/16M	E03DK-02120300501	M25x1,5 / M16x1,5	8,0	6	29	50
DR 25M/20M	E03DK-02120300601	M25x1,5 / M20x1,5	8,0	6	29	50
DR 32M/12M	E03DK-02120300701	M32x1,5 / M12x1,5	10,0	6	36	10
DR 32M/16M	E03DK-02120300801	M32x1,5 / M16x1,5	10,0	6	36	10
DR 32M/20M	E03DK-02120300901	M32x1,5 / M20x1,5	10,0	6	36	10
DR 32M/25M	E03DK-02120301001	M32x1,5 / M25x1,5	10,0	6	36	10
DR 40M/16M	E03DK-02120301101	M40x1,5 / M16x1,5	10,0	6	46	10
DR 40M/20M	E03DK-02120301201	M40x1,5 / M20x1,5	10,0	6	46	10
DR 40M/25M	E03DK-02120301301	M40x1,5 / M25x1,5	10,0	6	46	10
DR 40M/32M	E03DK-02120301401	M40x1,5 / M32x1,5	10,0	6	46	10
DR 50M/20M	E03DK-02120301501	M50x1,5 / M20x1,5	12,0	6	55	10
DR 50M/25M	E03DK-02120301601	M50x1,5 / M25x1,5	11,5	6	55	10
DR 50M/32M	E03DK-02120301701	M50x1,5 / M32x1,5	12,0	6	55	10
DR 50M/40M	E03DK-02120301801	M50x1,5 / M40x1,5	12,0	6	55	10
DR 63M/25M	E03DK-02120301901	M63x1,5 / M25x1,5	12,0	6	68	10
DR 63M/32M	E03DK-02120302001	M63x1,5 / M32x1,5	12,0	6	68	10
DR 63M/40M	E03DK-02120302101	M63x1,5 / M40x1,5	12,0	6	68	10
DR 63M/50M	E03DK-02120302201	M63x1,5 / M40x1,5	12,0	6	68	10

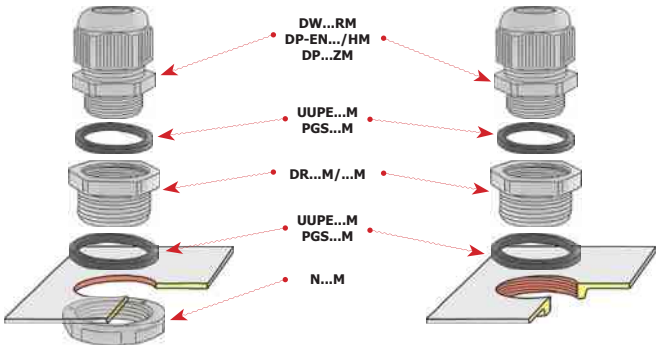

Redukcja typu DR

z gwintem PG

Materiał poliamid 6
Temperatura pracy -30 ÷ +80 °C
Kolor szary (RAL 7035)

Uwaga! Nakrętki i uszczelki należy zamawiać oddzielnie.

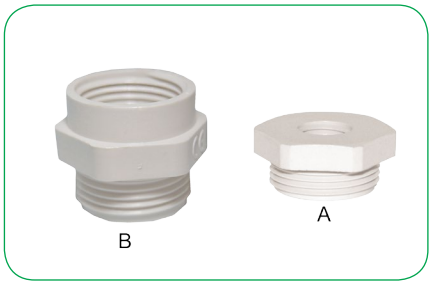

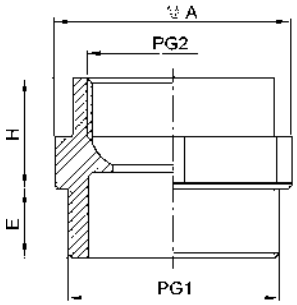

Typ	Art. nr	Gwint PG1/PG2	Wymiary [mm]		Wymiar pod klucz [mm]	Typ redukcji	szt
			E	H	A		
DR 9/7	E03DK-02120100101	P9 / P7	7	10,0	19	B	100
DR 11/9	E03DK-02120100201	P11 / P9	8	11,0	22	B	100
DR 13/9	E03DK-02120100301	P13 / P9	9	10,5	24	A	100
DR 13/11	E03DK-02120100401	P13,5 / P11	9	12,0	24	B	100
DR 16/9	E03DK-02120100501	P16 / P9	9	12,0	27	A	50
DR 16/11	E03DK-02120100601	P16 / P11	9	13,0	27	A	50
DR 16/13	E03DK-02120100701	P16 / P1,35	9	13,0	27	B	50
DR 21/13	E03DK-02120100801	P21 / P13,5	10	12,5	32	A	50
DR 21/11	E03DK-02120100901	P21 / P16	10	14,5	32	A	50
DR 21/16	E03DK-02120101001	P29 / P21	12	16,0	41	A	50
DR 29/21	E03DK-02120101101	P36 / 29	14	16,0	55	A	50
DR 36/29	E03DK-02120101201	P42 / P36	16	18,0	60	A	10
DR 42/36	E03DK-02120101301	P42 / P36	16	18,0	60	A	10
DR 48/36	E03DK-02120101401	P48 / P36	16	18,5	65	A	10

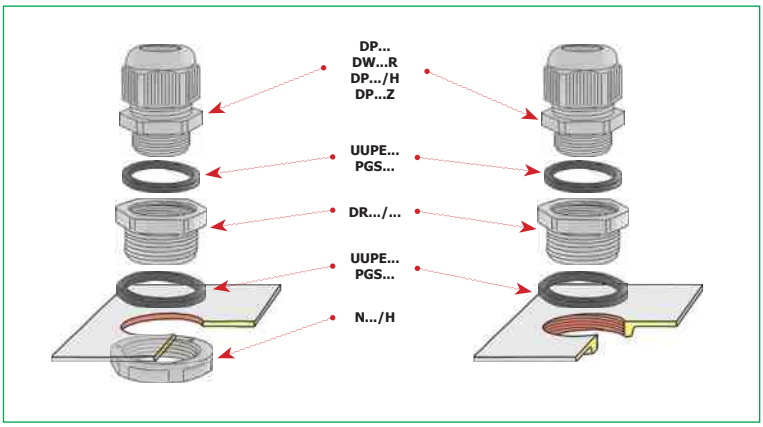

Adapter DA M/PG

z gwintem metrycznym / PG

Materiał poliamid 6
Temperatura pracy -30 ÷ +80 °C
Kolor szary (RAL 7035)

Uwaga! Nakrętki i uszczelki należy zamawiać oddzielnie.

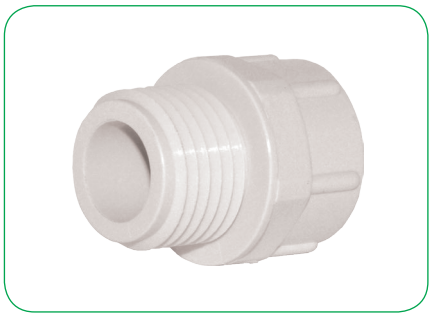

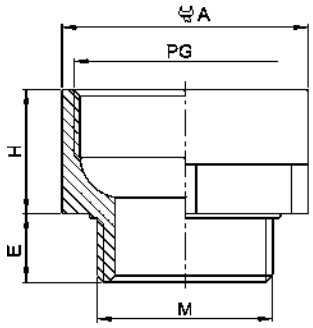

Typ	Art. nr	Gwint M/PG	Wymiary [mm]		Wymiar pod klucz [mm]	szt
			E	H	A	
DA 12M/7	E03DK-02130300101	M12 / P7	8	13,0	15	100
DA 12M/9	E03DK-02130300201	M12 / P9	8	12,5	19	100
DA 16M/9	E03DK-02130300301	M16 / P9	11	13,5	19	100
DA 20M/11	E03DK-02130300401	M20 / P11	11	15,5	22	50
DA 20M/13	E03DK-02130300501	M20 / P13,5	11	14	24	50
DA 20M/16	E03DK-02130300601	M20 / P16	11	17	27	50
DA 25M/16	E03DK-02130300701	M25 / P16	11	18	27	50
DA 25M/21	E03DK-02130300801	M25 / P21	11	20	33	50
DA 32M/21	E03DK-02130300901	M32 / P21	10	21	36	10
DA 32M/29	E03DK-02130301001	M32 / P29	11	22	42	10
DA 40M/29	E03DK-02130301101	M40 / P29	11	23	42	10
DA 50M/36	E03DK-02130301201	M50 / P36	11	26	53	10
DA 50M/42	E03DK-02130301301	M50 / P42	11	28	60	10
DA 63M/48	E03DK-02130301401	M63 / P48	11	29	65	10

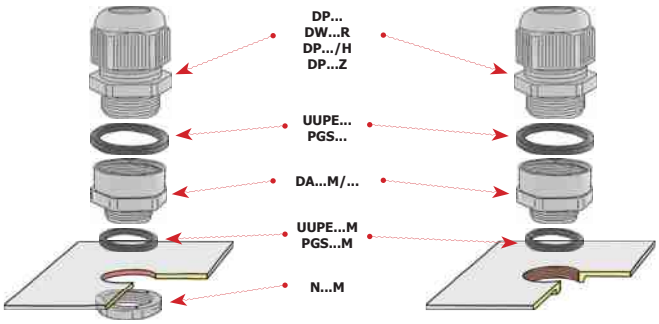

Adapter DA PG/M

z gwintem PG / metrycznym

Materiał poliamid 6
Temperatura pracy -30 ÷ +80 °C
Kolor szary (RAL 7035)

Uwaga! Nakrętki i uszczelki należy zamawiać oddzielnie.



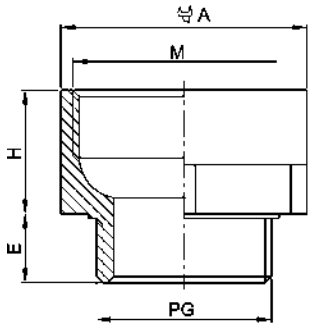

Typ	Art. nr	Gwint PG/M	Wymiary [mm]		Wymiar pod klucz [mm]	szt
			E	H	A	
DA 7/12M	E03DK-02130400101	P7 / M12x1,5	8	12,0	15	100
DA 7/16M	E03DK-02130400201	P7 / M16x1,5	8	12,0	20	100
DA 9/12M	E03DK-02130400301	P9 / M12x1,5	8	12,0	19	100
DA 9/16M	E03DK-02130400401	P9 / M16x1,5	8	12,0	20	100
DA 9/20M	E03DK-02130400501	P9 / M20x1,5	8	12,0	24	100
DA 11/16M	E03DK-02130400601	P11 / M16x1,5	8	12,0	22	100
DA 11/20M	E03DK-02130400701	P11 / M20x1,5	8	12,0	24	100
DA 13/16M	E03DK-02130400801	P13,5 / M16x1,5	9	12,0	24	100
DA 13/20M	E03DK-02130400901	P13,5 / M20x1,5	9	12,5	24	100
DA 13/25M	E03DK-02130401001	P13,5 / M25x1,5	9	12,0	30	100
DA 16/20M	E03DK-02130401101	P16 / M20x1,5	10	12,5	27	50
DA 16/25M	E03DK-02130401201	P16 / M25x1,5	10	12,5	30	50
DA 21/25M	E03DK-02130401301	P21 / M25x1,5	11	12,5	33	50
DA 21/32M	E03DK-02130401401	P21 / M32x1,5	11	14,5	37	50
DA 29/32M	E03DK-02130401501	P29 / M32x1,5	11	14,5	42	50
DA 29/40M	E03DK-02130401601	P29 / M40x1,5	11	14,5	45	50

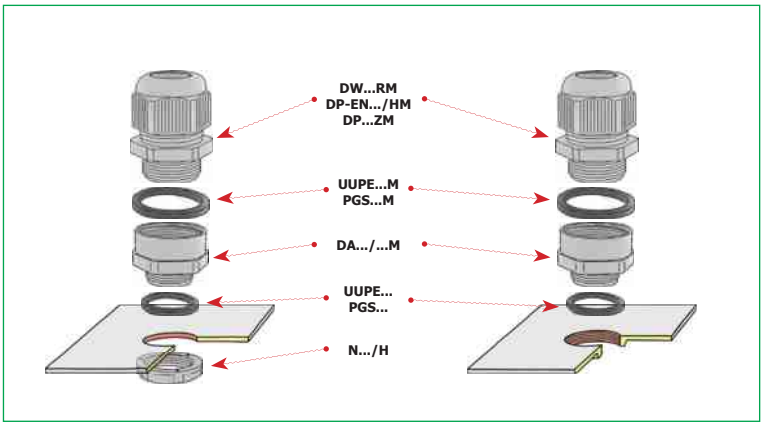

Adapter typu DA M/M

z gwintem metrycznym

Materiał poliamid 6
Temperatura pracy -30 ÷ +80 °C
Kolor szary (RAL 7035)

Uwaga! Nakrętki i uszczelki należy zamawiać oddzielnie.



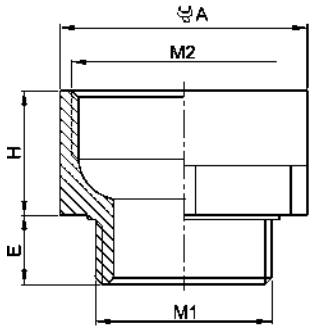

Typ	Art. nr	Gwint M1/M2	Wymiary [mm]		Wymiar pod klucz [mm]	szt
			E	H	A	
DA 12M/16M	E03DK-02130200101	M12x1,5 / M16x1,5	8	12,5	20	100
DA 16M/20M	E03DK-02130200201	M16x1,5 / M20x1,5	8	13,0	24	100
DA 20M/25M	E03DK-02130200301	M20x1,5 / M25x1,5	8	15,0	29	50
DA 25M/32M	E03DK-02130200401	M25x1,5 / M32x1,5	11	15,0	36	50
DA 32M/40M	E03DK-02130200501	M32x1,5 / M40x1,5	11	15,0	45	10

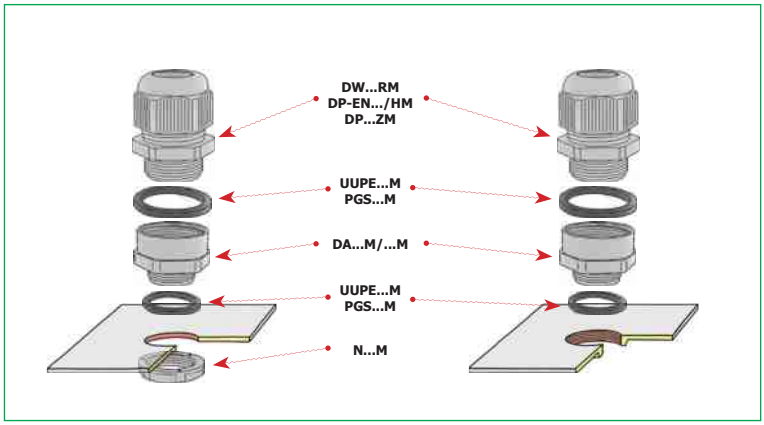

Adapter typu DA

z gwintem PG

Materiał poliamid 6
Temperatura pracy -30 ÷ +80 °C
Kolor szary (RAL 7035)

Uwaga! Nakrętki i uszczelki należy zamawiać oddzielnie.



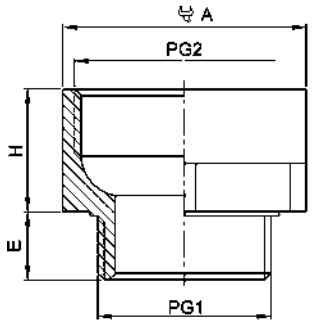

Typ	Art. nr	Gwint PG1/PG2	Wymiary [mm]		Wymiar pod klucz [mm]	szt
			E	H	A	
DA 7/9	E03DK-02130100101	P7 / P9	6,5	11,5	19	100
DA 9/11	E03DK-02130100201	P9 / P11	7,0	12,0	22	100
DA 11/13	E03DK-02130100301	P11 / P13,5	8,0	13,0	24	100
DA 13/16	E03DK-02130100401	P13,5 / P16	9,0	13,5	27	100
DA 16/21	E03DK-02130100501	P16 / P21	9,0	16,5	32	50
DA 21/29	E03DK-02130100601	P21 / P29	10,0	18,5	41	50
DA 29/36	E03DK-02130100701	P29 / P36	12,0	21,0	55	50

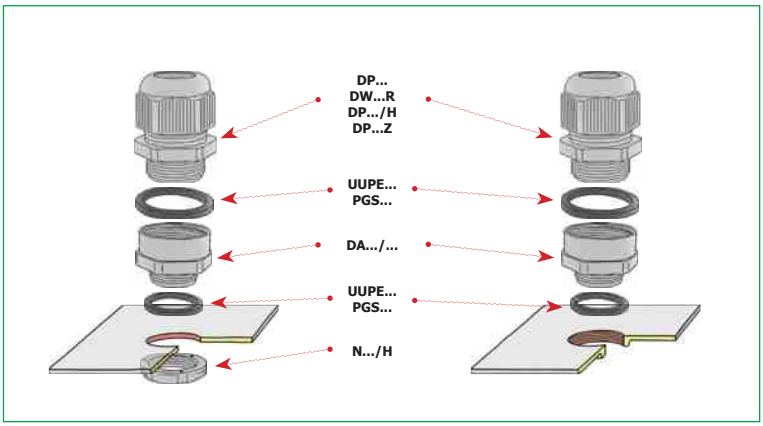

Zaślepka typu DZ...M

z gwintem metrycznym

Materiał poliamid 6
Temperatura pracy -30 ÷ +80 °C
Kolor szary (RAL 7035)

Uwaga! Nakrętki i uszczelki należy zamawiać oddzielnie.



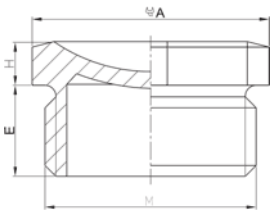

Typ	Art. nr	Gwint M	Wymiary [mm]		Wymiar pod klucz [mm]	szt
			E	H	A	
DZ 12M	E03DK-02110200101	M12x1,5	15	4,0	15	100
DZ 16M	E03DK-02110200201	M16x1,5	15	4,0	19	100
DZ 20M	E03DK-02110200301	M20x1,5	15	4,0	23	100
DZ 25M	E03DK-02110200401	M25x1,5	15	5,0	28	50
DZ 32M	E03DK-02110200501	M32x1,5	15	5,5	36	50
DZ 40M	E03DK-02110200601	M40x1,5	15	5,5	44	10
DZ 50M	E03DK-02110200701	M50x1,5	15	6,0	54	10
DZ 63M	E03DK-02110200801	M63x1,5	15	6,5	67	10

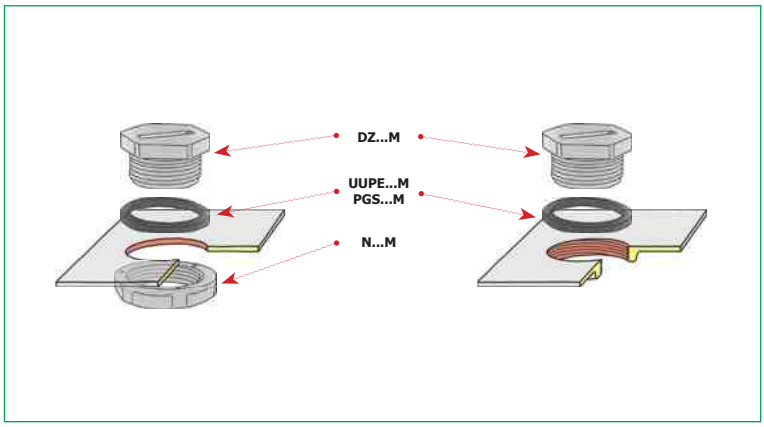

Zaślepka typu DZ

z gwintem PG

Materiał poliamid 6
Temperatura pracy -30 ÷ +80 °C
Kolor szary (RAL 7035)

Uwaga! Nakrętki i uszczelki należy zamawiać oddzielnie.



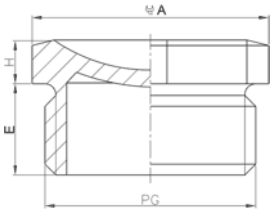

Typ	Art. nr	Gwint PG	Wymiary [mm]		Wymiar pod klucz [mm]	szt
			E	H	A	
DZ 7	E03DK-02110100101	P7	8,0	4,0	15	100
DZ 9	E03DK-02110100201	P9	10,0	4,5	19	100
DZ 11	E03DK-02110100301	P11	10,5	4,5	22	100
DZ 13	E03DK-02110100401	P13,5	11,0	5,0	24	100
DZ 16	E03DK-02110100501	P16	12,0	5,5	27	100
DZ 21	E03DK-02110100601	P21	12,5	5,5	32	50
DZ 29	E03DK-02110100701	P29	13,5	5,5	40	50
DZ 36	E03DK-02110100801	P36	15,0	6,0	54	10
DZ 42	E03DK-02110100901	P42	15,0	6,5	59	10
DZ 48	E03DK-02110101001	P48	10	6,5	64	10

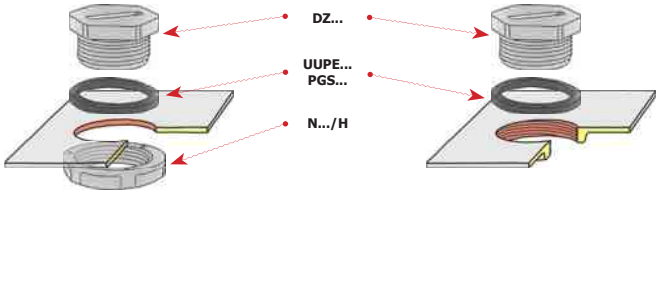

Nakrętka z tworzywa sztucznego typu N...M

z gwintem metrycznym

Materiał poliamid 6.6
Temperatura pracy -30 ÷ +80 °C
Kolor szary (RAL 7035)
czarny BK (RAL 9005)



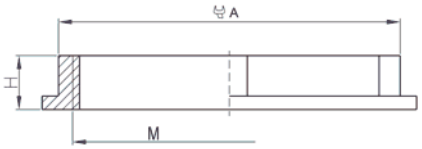

szary		czarny		Gwint M	Wymiary [mm]	Wymiar pod klucz [mm]	szt
Typ	Art. nr	Typ	Art. nr		E	A	
N 12M	E03DK-02020100101	N 12M BK	E03DK-02020300101	M12x1,5	4,5	18	100
N 16M	E03DK-02020100201	N 16M BK	E03DK-02020300201	M16x1,5	5,0	22	100
N 20M	E03DK-02020100301	N 20M BK	E03DK-02020300301	M20x1,5	5,5	26	100
N 25M	E03DK-02020100401	N 25M BK	E03DK-02020300401	M25x1,5	6,0	32	50
N 32M	E03DK-02020100501	N 32M BK	E03DK-02020300501	M32x1,5	6,5	42	50
N 40M	E03DK-02020100601	N 40M BK	E03DK-02020300601	M40x1,5	7,0	54	10
N 50M	E03DK-02020100701	N 50M BK	E03DK-02020300701	M50x1,5	7,0	66	10
N 63M	E03DK-02020100801	N 63M BK	E03DK-02020300801	M63x1,5	9,0	80	10

Nakrętka z tworzywa sztucznego typu N...H

z gwintem PG

Materiał poliamid 6.6
Temperatura pracy -30 ÷ +80 °C
Kolor szary (RAL 7035)
czarny BK (RAL 9005)



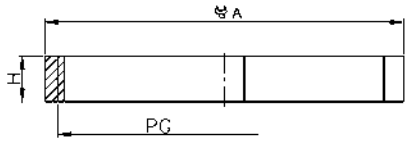

szary		czarny		Gwint PG	Wymiary [mm]	Wymiar pod klucz [mm]	szt
Typ	Art. nr	Typ	Art. nr		E	A	
N 7/H	E03DK-02010100101	N 7/H BK	E03DK-02010200101	P9	4,5	19	100
N 9/H	E03DK-02010100201	N 9/H BK	E03DK-02010200201	P11	5,0	22	100
N 11/H	E03DK-02010100301	N 11/H BK	E03DK-02010200301	P13,5	5,5	24	100
N 13/H	E03DK-02010100401	N 13/H BK	E03DK-02010200401	P16	6,0	27	100
N 16/H	E03DK-02010100501	N 16/H BK	E03DK-02010200501	P21	6,5	32	50
N 21/H	E03DK-02010100601	N 21/H BK	E03DK-02010200601	P29	7,5	41	50
N 29/H	E03DK-02010100701	N 29/H BK	E03DK-02010200701	P36	9,0	54	10
N 36/H	E03DK-02010100801	N 36/H BK	E03DK-02010200801	P42	9,0	60	10
N 48/H	E03DK-02010100901	N 42/H BK	E03DK-02010200901	P48	9,5	67	10
N 42/H	E03DK-02010101001	N 48/H BK	E03DK-02010201101	P48 NFC.	9,5	67	10 / 1
		N 48NFC/H BK	E03DK-02010201001	P7	4,5	15	100

Uszczelka typu UUPE

Materiał wg. tabeli
Temperatura pracy -40 ÷ +100 °C
Kolor czarny

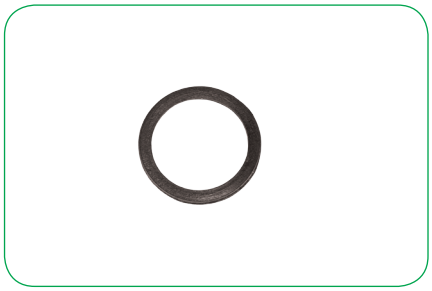

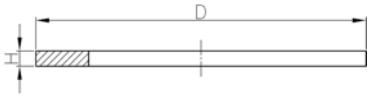

Typ	Art. nr	Gwint PG	Gwint M	Gwint G	Wymiary [mm]		Materiał	szt
					D	E		
UUPE 10M	E03DK-02040100101		M10x1,5		14,0	1,2	SBR/NR	100
UUPE 12M	E03DK-02040100201		M12x1,5		16,0	1,2	SBR/NR	100
UUPE 16M	E03DK-02040100301		M16x1,5		20,0	1,5	SBR/NR	100
UUPE 20M	E03DK-02040100401		M20x1,5		24,0	1,5	SBR/NR	100
UUPE 25M	E03DK-02040100501		M25x1,5		30,0	1,5	SBR/NR	50
UUPE 32M	E03DK-02040100601		M32x1,5		37,5	1,5	SBR/NR	50
UUPE 40M	E03DK-02040100701		M40x1,5		46,0	1,8	SBR/NR	10
UUPE 50M	E03DK-02040100801		M50x1,5		57,0	2,0	SBR/NR	10
UUPE 63M	E03DK-02040100901		M63x1,5		70,0	2,0	SBR/NR	10
UUPE 75M	E03DK-02040101001		M75x1,5		90,0	2,0	Neopren	1
UUPE 90M	E03DK-02040101101		M90x2		106,0	2,0	Neopren	1
UUPE 110M	E03DK-02040101201		M110x2		126,0	2,0	Neopren	1
UUPE 7	E03DK-02030100101	P7			16,5	1,2	SBR/NR	100
UUPE 9	E03DK-02030100201	P9			19,0	1,2	SBR/NR	100
UUPE 11	E03DK-02030100301	P11			22,5	1,5	SBR/NR	100
UUPE 13	E03DK-02030100401	P13,5			25,0	1,5	SBR/NR	100
UUPE 16	E03DK-02030100501	P16			27,0	1,5	SBR/NR	100
UUPE 21	E03DK-02030100601	P21			33,5	1,5	SBR/NR	50
UUPE 29	E03DK-02030100701	P29			43,0	1,8	SBR/NR	50
UUPE 36	E03DK-02030100801	P36			55,0	1,8	SBR/NR	10
UUPE 42	E03DK-02030100901	P42			62,0	2,0	SBR/NR	10
UUPE 48	E03DK-02030101001	P48			68,0	2,0	SBR/NR	10
UUPE 63	E03DK-02030101101	P63			78,5	2,0	SBR/NR	1

Uszczelka typu PGS

Materiał silikon
Temperatura pracy -70 ÷ +250 °C
Kolor czerwony

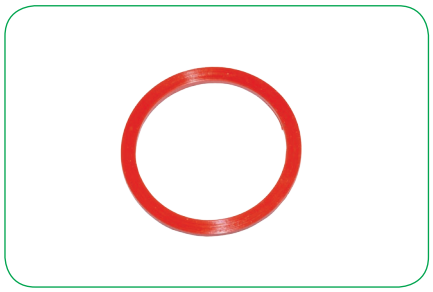

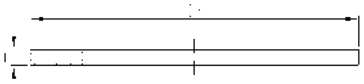

Typ	Art. nr	Gwint PG	Gwint M	Wymiary [mm]		szt
				D	E	
PGS 10M	E03DK-02060100101		M10x1,5	14,0	1,2	100
PGS 12M	E03DK-02060100201		M12x1,5	16,0	1,2	100
PGS 16M	E03DK-02060100301		M16x1,5	20,0	1,5	100
PGS 20M	E03DK-02060100401		M20x1,5	24,0	1,5	100
PGS 25M	E03DK-02060100501		M25x1,5	30,0	1,5	50
PGS 32M	E03DK-02060100601		M32x1,5	37,5	1,5	50
PGS 40M	E03DK-02060100701		M40x1,5	46,0	1,8	10
PGS 50M	E03DK-02060100801		M50x1,5	57,0	2,0	10
PGS 63M	E03DK-02060100901		M63x1,5	70,0	2,0	10
PGS 7	E03DK-02050100101	P7		16,5	1,2	100
PGS 9	E03DK-02050100201	P9		19,0	1,2	100
PGS 11	E03DK-02050100301	P11		22,5	1,5	100
PGS 13	E03DK-02050100401	P13,5		25,0	1,5	100
PGS 16	E03DK-02050100501	P16		27,0	1,5	100
PGS 21	E03DK-02050100601	P21		33,5	1,5	50
PGS 29	E03DK-02050100701	P29		43,0	1,8	50
PGS 36	E03DK-02050100801	P36		55,0	1,8	10
PGS 42	E03DK-02050100901	P42		62,0	2,0	10
PGS 48	E03DK-02050101001	P48		68,0	2,0	10

KONTROLA JAKOSCI DŁAWNIC

