Karta danych technicznych
Zacisk

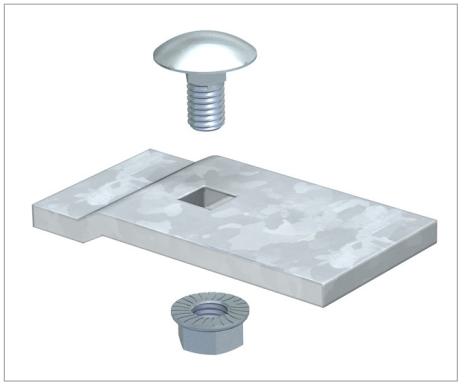

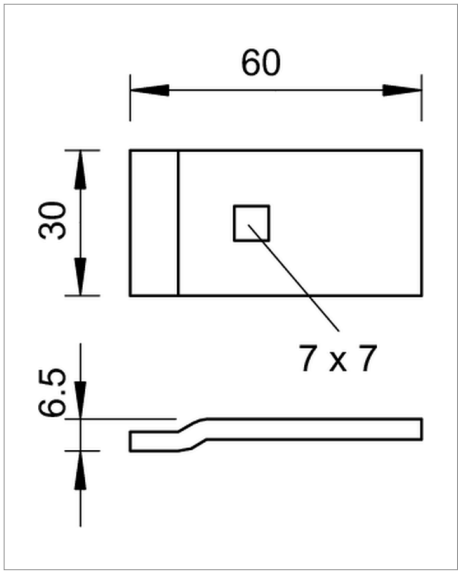

Zacisk do mocowania drabin kablowych.

Mocowanie na wspornikach typ MWA 12, AW 15, AW 30 i AW 55 załączoną śrubą mocującą FRSB M6x20.

Typ	Opak. szt.	Waga kg/100 szt.	Nr kat.
LKS60 4 FT	50	8.000	6221122

St stal FT cynkowana zanurzeniowo ogniowo zł/szt

Legenda

CE Oświadczenie o zgodności z dyrektywami WE



Drabinka kablowa, wysokość boku 110 mm



Drabinki kablowe dużej rozpiętości, wysokość boku 110 mm