Karta danych technicznych
Obejma mocująca, lekka

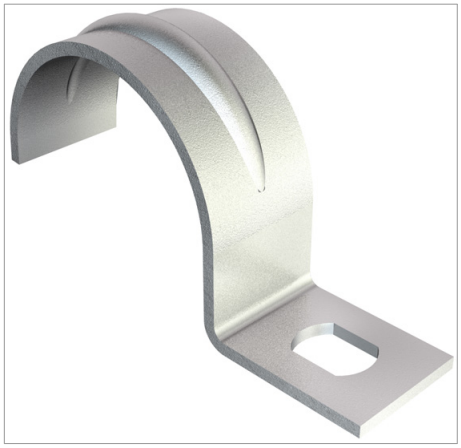

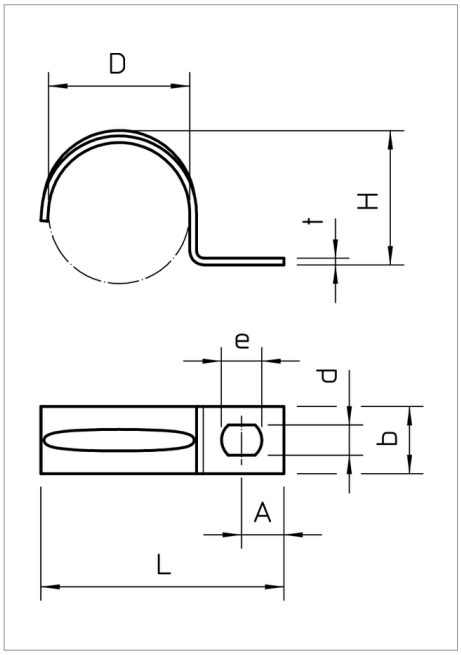

*Rozmiary 3 i 4 nie są dostosowane do wbijaka gwoździ.
*Rozmiary 3 do 21 nie są dostosowane do osadzaka kołków.

Typ	do średnicy mm	Opakowanie 3 (wersja karton)	Opak. szt.	Waga kg/100 szt.	Nr kat.
604 3 G	3	12000	100	0.052	1003038
604 4 G	4	12000	100	0.067	1003046
604 5 G	5	5000	100	0.084	1003054
604 6 G	6	5000	100	0.099	1003062
604 7 G	7	5000	100	0.120	1003070
604 8 G	8	5000	100	0.123	1003089
604 9 G	9	5000	100	0.139	1003097
604 10 G	10	4800	100	0.150	1003100
604 11 G	11	4800	100	0.270	1003119
604 12 G	12	5000	100	0.240	1003127
604 13 G	13	5000	100	0.280	1003135
604 16 G	16	3900	100	0.348	1003178
604 19 G	19	1800	100	0.411	1003194
604 20 G	20	1800	100	0.431	1003208
604 21 G	21	3000	100	0.447	1003216
604 23 G	23	2400	100	0.490	1003232
604 25 G	25	1000	100	0.560	1003259
604 28 G	28	1000	100	0.874	1003283
604 32 G	32	800	100	1.420	1003321
604 35 G	35	800	100	1.355	1003356
604 37 G	37	800	100	1.567	1003372
604 40 G	40	1200	100	1.860	1003402
604 47 G	47	500	50	2.484	1003461

St stal G cynkowana galwanicznie zł/10

Legenda

 Osadzak wstrzeliwujący

 urządzenie do wbijania gwoździ

CE Oświadczenie o zgodności z dyrektywami WE