Karta danych technicznych
Zaślepka gwintowana, gwint metryczny



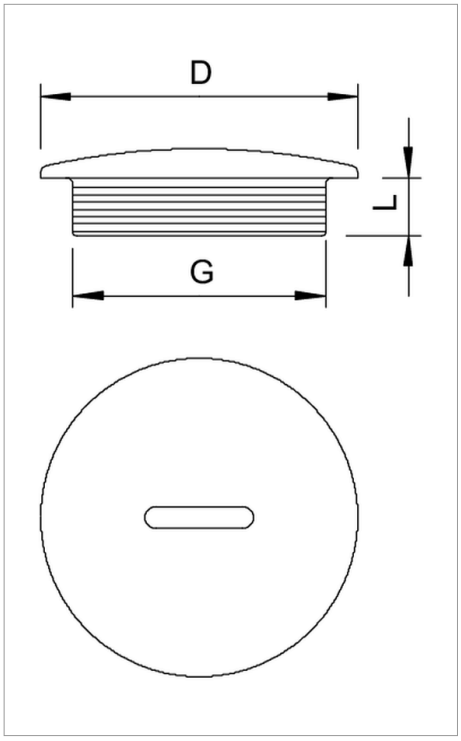

Zaślepka gwintowana według DIN 46320 z gwintem metrycznym według IEC 423.

Typ	Gwint	Wymiar D mm	Wymiar L mm	Kolor	Opakowanie 3 (wersja karton)	Opak. szt.	Waga kg/100 szt.	Nr kat.
108 M12 PS	M12 x 1,5	15	6	jasnoszary; RAL 7035	3000	100	0.146	2033003
108 M16 PS	M16 x 1,5	20	6	jasnoszary; RAL 7035	1800	100	0.161	2033007
108 M20 PS	M20 x 1,5	24	6	jasnoszary; RAL 7035	1200	100	0.209	2033011
108 M25 PS	M25 x 1,5	30	8	jasnoszary; RAL 7035	1000	100	0.355	2033016
108 M32 PS	M32 x 1,5	37	8	jasnoszary; RAL 7035	500	50	0.352	2033021
108 M40 PS	M40 x 1,5	46	8	jasnoszary; RAL 7035	300	25	1.280	2033026
108 M50 PS	M50 x 1,5	56	10	jasnoszary; RAL 7035	300	25	1.400	2033032
108 M63 PS	M63 x 1,5	70	12	jasnoszary; RAL 7035	300	25	1.850	2033038

PS polistyren zł/10

Legenda

M gwint metryczny


bezhalogenowy: bez chloru, fluoru i bromu

CE Oświadczenie o zgodności z dyrektywami WE