5

Końcówki konektorowe nieizolowane, osłonki izolacyjne



ERGOM®

KOŃCÓWKI KONEKTOROWE NIEIZOLOWANE, OSŁONKI IZOLACYJNE

	Typ	Pokrycie	Przekrój [mm²]	Rozmiar	Wsuwka / Nasuwka	Zabezpieczenia	Odgałęzienie	Strona
	**N N...NC**	x	0,2÷6	2,8 x 0,5 ÷ 6,3 x 0,8	N	-	-	72
	**NR NR...NC**	x	0,5÷6	2,8 x 0,5 ÷ 9,5 x 1,2	N	-	-	73
	**NZ NZ...NC**	x	0,5÷2,5	4,8 x 0,5 ÷ 6,3 x 0,8	N	x	-	73
	**NZJ NZJ...NC**	x	1,5÷2,5	6,3 x 0,8	N	x	-	74
	**NW NW...NC**	x	0,5÷2,5	4,8 x 0,8 ÷ 6,3 x 0,8	N	-	x	74
	**NK NK...NC**	x	0,5÷2,5	4,8 x 0,8 ÷ 6,3 x 0,8	N	-	-	75
	**WR WR...NC**	x	0,5÷6	6,3 x 0,8	W	-	-	75
	**W W...NC**	x	0,5÷6	2,8 x 0,5 ÷ 6,3 x 0,8	W	-	-	76
	**WZJ WZJ...NC**	x	0,5÷1	4,8 x 0,8	W	x	-	76
	**MO**	x	0,5÷2,5	ND	ND	-	-	77
	K	x	ND	2,8 x 0,5 ÷ 6,3 x 0,8	ND	-	-	77
	ON...PCV ONK...PCV ONKZ...PCV	-	-	-	-	-	-	78
	**ONZ...**	-	-	-	-	-	-	78

Nasuwki konektorowe typu N

Materiał mosiądz.
Pokrycie dostępne w 2 wykonaniach:
cynowane galwanicznie;
niecynowane – wyróżnik NC.
Wykonanie zgodnie z DIN 46247
(S) - nie zgodne z DIN 46247



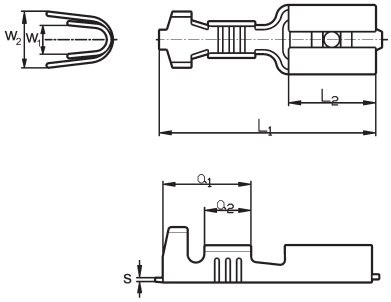

Typ	Art. nr	Przekrój	Wymiary [mm]							Rozmiar	Opak. [szt.]	Masa opak. [kg]
		[mm²]	s	L_1	L_2	a1	a2	w1	w2			
N 2,8-0,5/0,5[1]	E10KN-01010100150	0,2÷0,5	0,25	14,0	6,5	5,0	2,7			2,8 x 0,5	100	0,020
N 2,8-0,5/0,5 NC[1]	E10KN-01010200101											
N 2,8-0,5/0,8[1]	E10KN-01010100250									2,8 x 0,8		
N 2,8-0,5/0,8 NC[1]	E10KN-01010200201											
N 2,8-1/0,5	E10KN-01010100301	0,5÷1	0,30	14,0	6,0	5,5	2,9	2,3	3,8	2,8 x 0,5	100	0,025
N 2,8-1/0,5 NC[1]	E10KN-01010200301											
N 2,8-1/0,8	E10KN-01010100401									2,8 x 0,8		
N 2,8-1/0,8 NC[1]	E10KN-01010200401											
N 4,8-1/0,5	E10KN-01010100501		0,35	15,6		6,0	3,4	3,1	4,5	4,8 x 0,5		0,050
N 4,8-1/0,5 NC[1]	E10KN-01010200501											
N 4,8-1/0,8	E10KN-01010100601									4,8 x 0,8		
N 4,8-1/0,8 NC[1]	E10KN-01010200601											
N 4,8-2,5/0,5	E10KN-01010100701	1÷2,5	0,35	15,6	6,0	6,0	3,4	3,8	5,2	4,8 x 0,5	100	0,054
N 4,8-2,5/0,5 NC[1]	E10KN-01010200701											
N 4,8-2,5/0,8	E10KN-01010100801									4,8 x 0,8		
N 4,8-2,5/0,8 NC[1]	E10KN-01010200801	1,5÷2,5	0,35	15,6	6,0	6,0	3,4	3,8	5,2	4,8 x 0,8	100	0,054
N 6,3-1/0,8	E10KN-01010100901	0,5÷1	0,40	19,2	7,4	8,8	4,7	3,0	4,5	6,3 x 0,8	100	0,080
N 6,3-1/0,8 NC[1]	E10KN-01010200901											
N 6,3-2,5/0,8	E10KN-01010101001	1÷2,5	0,40	19,2	7,4	9,3	5,2	3,8	5,7	6,3 x 0,8	100	0,080
N 6,3-2,5/0,8 NC[1]	E10KN-01010201001											
N 6,3-6/0,8	E10KN-01010101201	4÷6	0,40	19,2	7,4	8,8	4,7	5,4	6,0	6,3 x 0,8	100	0,090
N 6,3-6/0,8 NC[1]	E10KN-01010201201											
N 6,3-2,5/0,8	E10KN-01010101000	1÷2,5	0,35	19,2	7,6	8,8	4,7	3,8	5,5	6,3x0,8	100	0,080
N 6,3-6/0,8 NC[1]	E10KN-01010201000											

[1] *Dostępne na zapytanie*

Technika zaciskania końcówek konektorowych 80
Dedykowane praski ręczne 79

Nasuwki konektorowe typu NR

Materiał mosiądz.
Pokrycie dostępne w 2 wykonaniach:
cynowane galwanicznie;
niecynowane – wyróżnik NC.

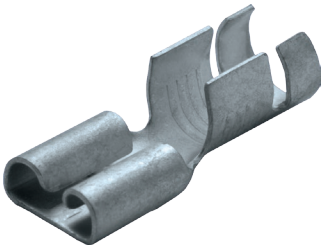

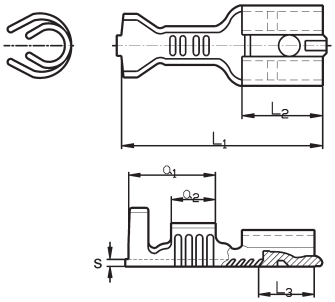

Typ	Art. nr	Przekrój	Wymiary [mm]						Rozmiar	Opak. [szt.]	Masa opak. [kg]
		[mm²]	s	L_1	L_2	a1	a2	L3			
NR 2,8-1/0,5[1)]	E10KN-01010300101	0,5÷1	0,3	12,5	5,0	5,0	2,8	3,3	2,8 x 0,5	100	0,025
NR 2,8-1/0,8[1)]	E10KN-01010300201					5,5	2,5		2,8 x 0,8		
NR 4,8-1/0,5 NC[1)]	E10KN-01010400301		0,35	15,6	6,0	6,0	3,4	3,8	4,8 x 0,5		0,050
NR 4,8-1/0,8[1)]	E10KN-01010300301								4,8 x 0,8		
NR 6,3-1/0,8[1)]	E10KN-01010300401		0,45	19,0	7,4	8,5	4,5	4,0	6,3 x 0,8		0,082
NR 6,3-2,5/0,8[1)]	E10KN-01010300501	1,5÷2,5	0,45	19,0	7,4	8,5	4,5	4,0	6,3 x 0,8	100	0,092
NR 6,3-6/0,8[1)]	E10KN-01010300601	4÷6	0,45	19,0	7,4	8,5	4,5	4,0	6,3 x 0,8	100	0,098
NR 9,5-6/1,2[1)]	E10KN-01010300701			24,5	12,0		4,0	7,6	9,5 x 1,2		0,157

[1)] *Dostępne na zapytanie*

Technika zaciskania końcówek konektorowych 80
Dedykowane praski ręczne 79

Nasuwki konektorowe ze sprężystym zabezpieczeniem, typu NZ

Materiał mosiądz.
Pokrycie dostępne w 2 wykonaniach:
cynowane galwanicznie;
niecynowane – wyróżnik NC.
Wykonanie zgodnie z DIN

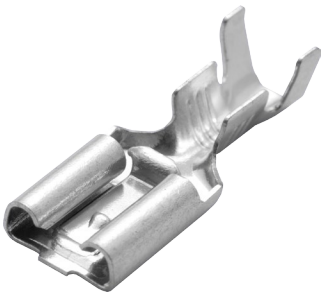

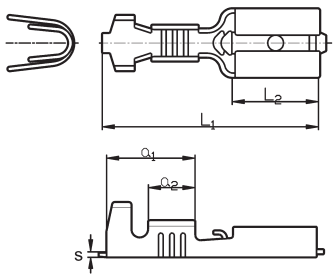

Typ	Art. nr	Przekrój	Wymiary [mm]					Rozmiar	Opak. [szt.]	Masa opak. [kg]
		[mm²]	s	L_1	L_2	a1	a2			
NZ 6,3-2,5/0,8[1)]	E10KN-01010500450	1,5÷2,5	0,35	20,0	7,7	7,8	4,0	6,3 x 0,8	100	0,09
NZ 6,3-2,5/0,8 NC[1)]	E10KN-01010600401									

[1)] *Do wyczerpania zapasów*

Technika zaciskania końcówek konektorowych 80
Dedykowane praski ręczne 79

Nasuwki konektorowe ze sprężystym zabezpieczeniem, typu NZJ

Materiał mosiądz.
Pokrycie dostępne w 2 wykonaniach: cynowane galwanicznie; niecynowane – wyróżnik NC.
Wykonanie zgodnie z DIN 46340

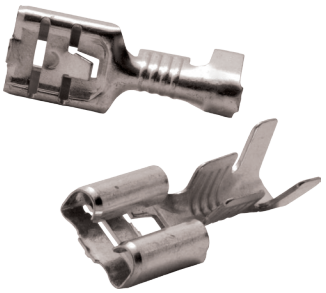

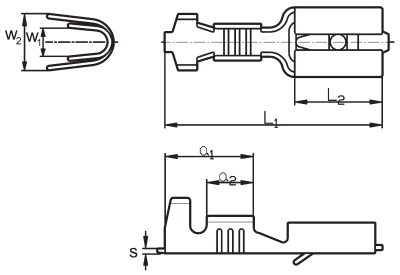

Typ	Art. nr	Przekrój	Wymiary [mm]							Rozmiar	Opak. [szt.]	Masa opak. [kg]
		[mm²]	s	L_1	L_2	a1	a2	w1	w2			
NZJ 6,3-2,5/0,8	E10KN-01010700100	1÷2,5	0,35	20,0	7,4	8,5	4,7	3,8	5,5	6,3 x 0,8	100	0,08
NZJ 6,3-2,5/0,8 NC[1)]	E10KN-01010800101											

[1)] *Dostępne na zapytanie*

Technika zaciskania końcówek konektorowych 80
Dedykowane praski ręczne 79

Nasuwki z odgałęzieniem, typu NW

Materiał mosiądz.
Pokrycie dostępne w 2 wykonaniach: cynowane galwanicznie; niecynowane – wyróżnik NC.
Wykonanie zgodnie z DIN 46345

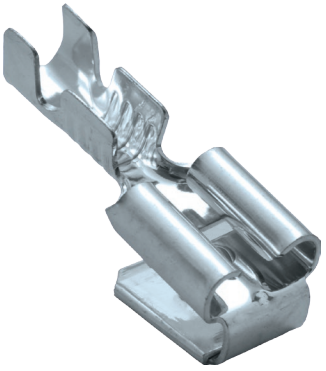

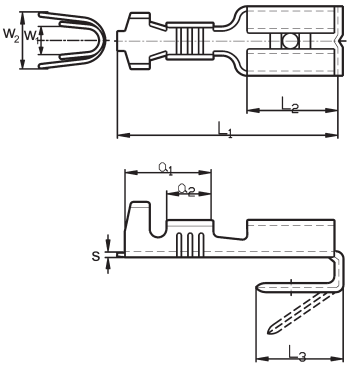

Typ	Art. nr	Przekrój	Wymiary [mm]								Rozmiar	Opak. [szt.]	Masa opak. [kg]
		[mm²]	s	L_1	L_2	a1	a2	L3	w1	w2			
NW 4,8-1/0,8	E10KN-01030100101	0,5÷1	0,37	16	8	6,6	3,5	6,1	3,1	4,5	4,8 x 0,8	100	0,068
NW 4,8-1/0,8 NC[1)]	E10KN-01030200101												
NW 4,8-2,5/0,8	E10KN-01030100201	1÷2,5	0,37	16	8	6,6	3,5	6,1	3,8	5,2	4,8 x 0,8	100	0,068
NW 4,8-2,5/0,8 NC[1)]	E10KN-01030200201												
NW 6,3-1/0,8	E10KN-01030100301	0,5÷1	0,37	20	7,4	8,8	4,7	9,0	3,0	4,5	6,3 x 0,8	100	0,112
NW 6,3-1/0,8 NC[1)]	E10KN-01030200301												
NW 6,3-2,5/0,8	E10KN-01030100401	1÷2,5	0,37	20	7,4	8,8	4,7	9,0	3,8	5,5	6,3 x 0,8	100	0,112
NW 6,3-2,5/0,8 NC[1)]	E10KN-01030200401												

[1)] *Dostępne na zapytanie*

Technika zaciskania końcówek konektorowych 80
Dedykowane praski ręczne 79

Nasuwki kątowe typu NK

Materiał mosiądz.
Pokrycie dostępne w 2 wykonaniach: cynowane galwanicznie; niecynowane – wyróżnik NC.
Wykonanie zgodnie z DIN 46346



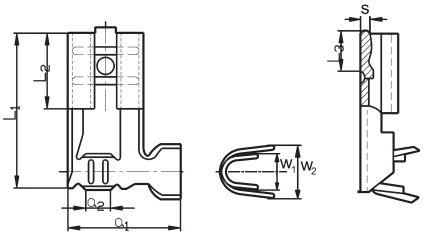

Typ	Art. nr	Przekrój	Wymiary [mm]							Rozmiar	Opak. [szt.]	Masa opak. [kg]
		[mm²]	s	L_1	L_2	a1	a2	L3	w1	w2			
NK 4,8-1/0,8	E10KN-01040100101	0,5÷1	0,38	12,5	6,8	9,0	2,2	4,4	3,0	4,5	4,8 x 0,8	100	0,05
NK 4,8-1/0,8 NC[1)]	E10KN-01040200101												
NK 6,3-1/0,8	E10KN-01040100201			12,6	7,7	11,3	3,8	4,0	3,8	5,5	6,3 x 0,8		0,07
NK 6,3-1/0,8 NC[1)]	E10KN-01040200201												
NK 6,3-2,5/0,8	E10KN-01040100310	1÷2,5	0,4	13,0	7,4	11,5	3,0	4,2	5,4	6,0	6,3 x 0,8	100	0,07
NK 6,3-2,5/0,8 NC[1)]	E10KN-01040200301												

[1)] *Dostępne na zapytanie*

Technika zaciskania końcówek konektorowych 80
Dedykowane praski ręczne 79

Wsuwki konektorowe, typu W

Materiał mosiądz.
Pokrycie dostępne w 2 wykonaniach: cynowane galwanicznie; niecynowane – wyróżnik NC.
Wykonanie zgodnie z DIN 46248



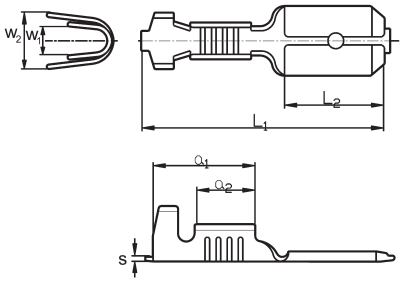

Typ	Art. nr	Przekrój	Wymiary [mm]							Rozmiar	Opak. [szt.]	Masa opak. [kg]
		[mm²]	s	L_1	L_2	a1	a2	w1	w2			
W 6,3-1/0,8	E10KN-01020100401	0,5÷1	0,38	21,0	9,5	8,5	4,6	3,0	4,5	6,3 x 0,8	100	0,06
W 6,3-1/0,8 NC[1)]	E10KN-01020200401											
W 6,3-2,5/0,8	E10KN-01020100501	1÷2,5	0,38	21,0	9,5	8,5	4,6	3,8	5,5	6,3 x 0,8	100	0,06
W 6,3-2,5/0,8 NC[1)]	E10KN-01020200501											
W 6,3-6/0,8	E10KN-01020100600	2,5÷6	0,38	21,0	9,5	8,5	4,6	5,4	6,0	6,3 x 0,8	100	0,07
W 6,3-6/0,8 NC[1)]	E10KN-01020200601											

[1)] *Dostępne na zapytanie*

Technika zaciskania końcówek konektorowych 80
Dedykowane praski ręczne 79

Wsuwki konektorowe, typu WR

Materiał mosiądz.
Pokrycie dostępne w 2 wykonaniach:
cynowane galwanicznie;



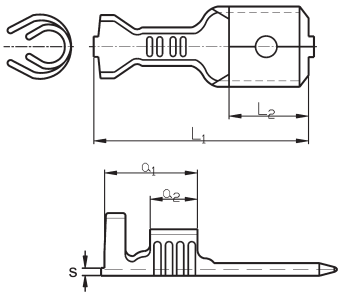

Typ	Art. nr	Przekrój	Wymiary [mm]					Rozmiar	szt	[kg]
		[mm²]	s	L_1	L_2	a1	a2			
WR 6,3-1/0,8	E10KN-01020300101	0,5÷1	0,38	20,0	8,0	8,5	5,0	6,3 x 0,8	100	0,06
WR 6,3-2,5/0,8	E10KN-01020300201	1,5÷2,5	0,38	20,0	8,0	8,5	5,0	6,3 x 0,8	100	0,06
WR 6,3-6/0,8	E10KN-01020300301	4÷6	0,38	20,0	8,0	8,5	5,0	6,3 x 0,8	100	0,07

Technika zaciskania końcówek konektorowych 80
Dedykowane praski ręczne 79

Wsuwki konektorowe z zabezpieczeniem typu WZJ

Materiał mosiądz.
Pokrycie dostępne w 2 wykonaniach:
cynowane galwanicznie;
niecynowane – wyróżnik NC.
Wykonanie zgodnie z DIN 46343



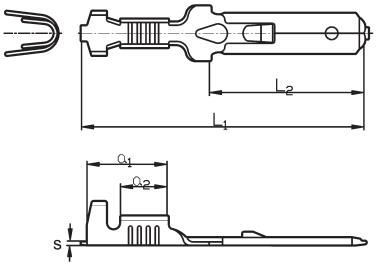

Typ	Art. nr	Przekrój	Wymiary [mm]					Rozmiar	Opak. [szt.]	Masa opak. [kg]
		[mm²]	s	L_1	L_2	a1	a2			
WZJ 6,3-2,5/0,5[1)]	E10KN-01020603101	1÷2,5	0,37	28	15,5	4,5	8,5	6,3x0,8	5000	3,5
WZJ 6,3-2,5/0,5 NC[1)]	E10KN-01020602101									

[1)] *Dostępne na zapytanie*

Technika zaciskania końcówek konektorowych 80
Dedykowane praski ręczne 79

Konektor oczkowy typu M0

Materiał mosiądz.
Pokrycie cynowane galwanicznie.



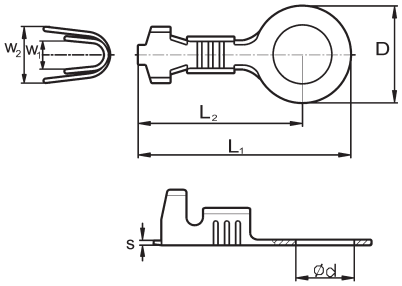

Typ	Art. nr	Przekrój	Wymiary [mm]							Zacisk	Opak. [szt.]	Masa opak. [kg]
		[mm²]	d	D	s	L_1	L_2	w1	w2			
M0 1/4	E10KN-01050100101	0,5÷1	4,2	7,7	0,5	16,4	12,5	3,8	5,5	M4	100	0,04
M0 1/5	E10KN-01050100201		5,2							M5		0,07
M0 1/6	E10KN-01050100301		6,4	13,6		24,7	17,9	3,6	6,0	M6		0,08
M0 2,5/3	E10KN-01050100401	1,5÷2,5	3,2	9,1	0,5	18,9	14,4	4,0	5,5	M3	100	0,08
M0 2,5/4	E10KN-01050100501		4,3							M4		0,09
M0 2,5/5	E10KN-01050100601		5,2							M5		0,10
M0 2,5/6	E10KN-01050100701		6,3							M6		0,11

Technika zaciskania końcówek konektorowych 80
Dedykowane praski ręczne 79

Wsuwki lutowane do płytek drukowanych typu K

Materiał mosiądz
Pokrycie cynowane galwanicznie [2]

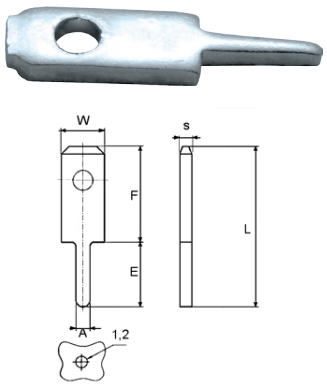

K2-2,8

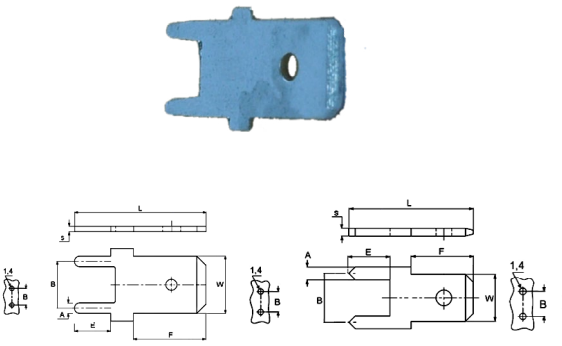

K2-4,8; K2-6,3

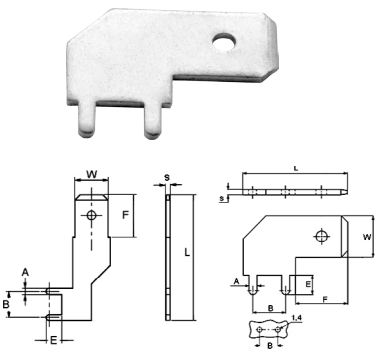

K3-4,8; K3-2,8 K3-6,3

Typ	Art. nr	Wymiary [mm]							Rozmiar	Opak. [szt.]	Masa opak. [kg]
		L	s	A	B	E	F	w			
K2-2,8x0,5	E10KN-01060100101	10,5	0,5	1,3		4,0	6,5	2,8	2,8 x 0,5	100	0,014
K2-2,8/0,8	E10KN-01060100201	10,4	0,8	0,9		4,2	6,2	2,8	2,8 x 0,8	100	0,014
K2-4,8/0,8	E10KN-01060100401	12,5	0,8	1,2	5,0	4,0	6,0	4,8	4,8 x 0,8	100	0,045
K2-6,3/0,8	E10KN-01060100301	14,8	0,8	1,2	5,2	4,3	8,0	6,3	6,3 x 0,8	100	0,065
K3-2,8/0,8	E10KN-01060200201	13,8	0,8	1,3	5,00	3,0	7,2	2,8	2,8 x 0,8	100	0,040
K3-4,8x0,8[1)]	E10KN-01060200401	24,6	0,8	1,2	5,00	3,0	7,1	4,8	4,8 x 0,8	100	0,084
K3-6,3/0,8[1)]	E10KN-01060200301	24,1	0,8	1,2	5,00	3,0	8,1	6,3	6,3 x 0,8	100	0,084

[1)] *Dostępne na zapytanie*
[2)] *W przypadku lutowania konektorów „na fali" należy wykonać próby. Zbyt długie magazynowanie może spowodować powstanie na powierzchni cyny tlenków utrudniających lutowanie. Na zamówienie dostarczamy konektory z powłoką cynową wykonaną przed wysyłką do klienta w celu ograniczenia do minimum powstania tlenków utrudniających lutowanie.*

Technika zaciskania końcówek konektorowych 80

Osłona izolacyjna do nasuwek prostych i kątowych typu ON … PCV, ONK ... PCV i ONKZ ... PCV

Materiał miękki, przezroczysty polichlorek winylu
Temp. pracy -30 ÷ +70 °C
Kolor naturalny (przezroczysty)

Uwaga! Osłony zachowują elastyczność do temperatury -5 °C



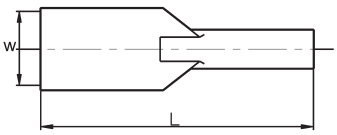

ON ... PCV



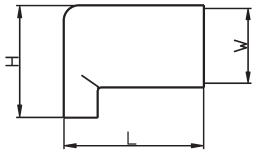

ONK ... PCV



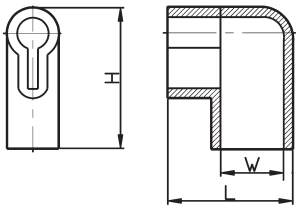

ONK Z ... PCV

Typ	Art. nr	Typ nasuwki	Przekrój	Wymiary [mm]			Rozmiar	Opak. [szt.]	Masa opak. [kg]
			[mm²]	L	H	W			
ON 2,8/1 PCV[1)]	E10KN-01070100101	N; NR	0,5÷1	19,5	-	3,7x2,5	2,8	100	0,03
ON 4,8/2,5 PCV[1)]	E10KN-01070100201	N; NR; NZ	1÷2,5	19,0	-	4,8x1,7	4,8	100	0,04
ON 6,3/2,5 PCV[1)]	E10KN-01070100301			20,0		7,5x2,0	6,3		0,05
ONK 4,8/1,5 PCV[1)]	E10KN-01070300101	NK	1÷1,5	12,3	12,3	6,2x2,1	4,8	100	0,04
ONK 6,3/4 PCV[2)]	E10KN-01070300201	NK	1÷4	17,0	14,3	8,8x3,0	6,3	100	0,06
ONKZ 4,8/2,5 PCV[2)]	E10KN-01070400101	NK	1,5÷2,5	15,0	15,0	6,0x3,0	4,8	100	0,04
ONKZ 6,3/2,5 PCV[2)]	E10KN-01070400201	NK; NKR		16,8	18,5	8,5x4,0	6,3		0,07

[1)] *Do montażu przed zaciśnięciem nasuwki na przewodzie.*
[2)] *Do montażu po zaciśnięciu nasuwki na przewodzie.*

Technika zaciskania końcówek konektorowych 79

Osłona izolacyjna do nasuwek prostych typu ONZ ...

Materiał poliamid.
Temp. pracy -30 ÷ +70 °C



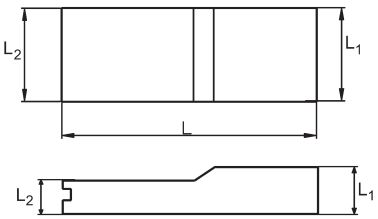

Typ	Art. nr	Typ nasuwki	Przekrój	Wymiary [mm]			Rozmiar	Kolor	Opak. [szt.]	Masa opak. [kg]
			[mm²]	L	L_1	L_2				
ONZ 2,8/1	E10KN-01070200101	N; NR	0,5÷1	-	-	-	2,8		100	0,03
ONZ 4,8/2,5	E10KN-01070200201	N; NR; NZ	1÷2,5	23	6,3x2,8	4,5x2,5	4,8		100	0,04
ONZ 6,3/6	E10KN-01070200301	N; NR; NZ	1÷6	26,5	7,8x3,2	6,0x1,5	6,3		100	0,05
ONZ 6,3/6 BK	E10KN-01070200401									
ONZ 6,3/6 WT	E10KN-01070200501									
ONZ 6,3/6 RD	E10KN-01070200601									
ONZ 6,3/6 BL	E10KN-01070200701									
ONZ 6,3/6 GR	E10KN-01070200801									
ONZ 6,3/6 YL	E10KN-01070200901									
ONZ 6,3/6 VL	E10KN-01070201001									
ONZ 6,3/6 BR	E10KN-01070201101									

Technika zaciskania końcówek konektorowych 79

DEDYKOWANE PRASKI RĘCZNE



N NR NZ NZJ NW NK WR W WZJ MO



	WZ 65 H /0,1-1	WZ 66 H /0,5-2,5	WZ 67 H /0,5-2,5	WZ 6,3/ 1,5-6	WZ 6,3 K /0,5-2,5	N-Fe+M-C-K-0,5-6	N-Fe-L+M-C-K-0,5-6	N-AL+M-C-K-0,5-6	Zestaw WZ	WZ-TINK-BNC	WZ-TINK-S
0,5	•	•	•		•	•	•	•	•	•	•
1	•	•	•		•	•	•	•	•	•	•
1,5		•	•	•	•	•	•	•	•	•	•
2,5		•	•	•	•	•	•	•	•	•	•
6		•	•	•		•	•	•	•	•	•

Technika zaciskania końcówek konektorowych

Możemy podzielić je na trzy grupy:
– standardowe (najczęściej spotykane) końcówki konektorowe, nasuwka i wsuwka (typ wg Ergom N, NR, W, WR).
– wyspecjalizowane końcówki konektorowe, przystosowane do nietypowych styków aparatów lub urządzeń elektrycznych, nasuwka z odgałęzieniem oraz nasuwka kątowa (typ wg Ergom NZ, NZJ, WZJ, NW, NK).
– konektory oczkowe, przeznaczone do przyłączenia przewodu do zacisku śrubowego (typ wg Ergom MO).

Materiał: W, WR, N, NR, NZ, NZJ, WZJ, NW, NK, MO: mosiądz CuZn 30F 43 wg DIN 17670, lub mosiądz M 70 wg PN-67/H-87025.

Pokrycie: cynowane galwanicznie, 3µm, lub niecynowane – oznaczenie NC

Wielkości znamionowe:
N, NR, W, WR – przekrój 0,1÷6 [mm²], szerokość 2,8; 4,8; 6,3 [mm], grubość 0,5; 0,8 [mm].
NZ,NZJ, WZJ – przekrój 0,5÷2,5 [mm²], szerokość 2,8; 4,8; 6,3 [mm], grubość 0,5; 0,8 [mm].
NW, NK – przekrój 0,5÷2,5 [mm²], szerokość 4,8; 6,3 [mm], grubość 0,5; 0,8 [mm].
MO – przekrój 0,5÷6 [mm²], zacisk M3÷M6.

Zastosowanie:
Końcówki MO znajdują zastosowanie do sprzętu AGD, motoryzacji itp. Zwykle dostarczane w postaci taśmy ze względu na automatyzację procesów montażowych. W standardowych końcówkach konektorowych (N, NR, W, WR, NK), nasuwka służy do przyłączenia przewodu do zacisku urządzenia, a za pomocą wsuwki można połączyć ze sobą dwa odcinki przewodu (drugi musi być zakończony nasuwką). Połączenie to odbywa się dzięki sprężystości materiału części przyłączeniowej nasuwki. Ze względu na grzanie się zestyku wsuwka – nasuwka, stosowane są do przewodów o maksymalnym przekroju 6 mm². W końcówkach konektorowych wyspecjalizowanych (NW) nasuwka z odgałęzieniem ma identyczne zastosowanie jak standardowa nasuwka, z tym że możemy do pojedynczego konektora przyłączyć dwa przewody.

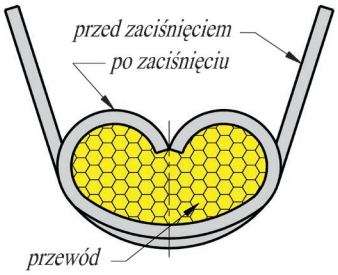

Rys. 1

Technologia zaciskania:
Końcówki konektorowe zaciskamy zarówno na przewodzie jak i na jego izolacji, narzędziami z matrycami zaprasowującymi przez tzw. "zawijanie" (patrz rys. 1).
Niezależnie od szerokości zaciskanej końcówki (2,8; 4,8; 6,3 [mm]) kształt zaciśnięcia pozostaje taki sam. Należy tu też zauważyć, że istnieje różnica w wymiarach "skrzydełek" końcówek o tym samym przekroju i szerokości, wykonanych według różnych norm oraz produkowanych przez różnych producentów wg ich wymagań (patrz rys. 2 i rys. 3). Skrzydełka w końcówce mogą być uformowane na kształt litery "O" z dodatkowo przygiętymi do środka jej końcami, lub też mogą być rozchylone na zewnątrz przypominając kształtem literę V.



Rys. 2
Nasuwka konektorowa ze skrzydełkami "O"



Rys. 3
Wsuwka konektorowa ze skrzydełkami "V"

Dzięki zastosowaniu zagięć na końcach "skrzydełek" (kształt "O") zmniejszona została siła niezbędna do poprawnego zaciśnięcia końcówki, jak również osiągnięto lepszą powtarzalność (dokładność) wykonywanych połączeń.

Rys. 4 Końcówki konektorowe

