Karta danych technicznych
Uchwyt starQuick



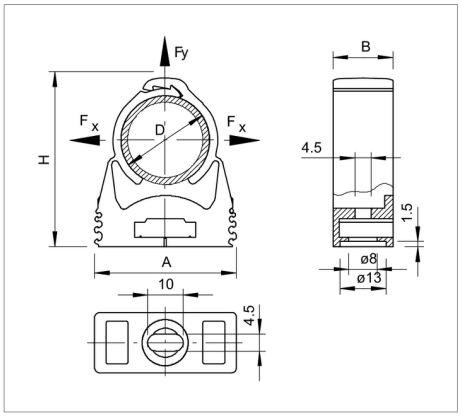

Możliwość połączenia szeregowego do roz. SQ-28.
Obciążenie niszczące: ze śrubą DIN 96; śr. 4,5 mm, minimalne obciążenie niszczące przy 20°.
Obejma starQuick typu SQ... jest kompleksowym programem wysokojakościowych uchwytów, nadających się w szczególności do zastosowania w warunkach zewnętrznych, miejscach publicznych, a także na parkingach lub pod mostami oraz na otwartych konstrukcjach stalowych. Odporna na warunki atmosferyczne: obejma jest wykonana z poliamidu odpornego na promieniowanie UV i warunki pogodowe.
Program, obejmujący łącznie trzynaście różnych rozmiarów o zakresie mocowania 10-65 mm, umożliwia bezproblemowe mocowanie różnych systemów rurowych. Uchwyt starQuick służy do mocowania zarówno rur z tworzywa sztucznego, jak i metalowych, dlatego może być stosowany w przypadku instalacji elektrycznych i sanitarnych. Obejmy mogą być montowane na ścianie i na suficie. Montaż jest szybki i nieskomplikowany, nie wymaga użycia narzędzi. Możliwy jest także prosty montaż kilku rur:
- poprzez szeregowe ułożenie pojedynczych obejm,

Typ	Rozmiar	Zakres mocowania D mm	Obciążenie niszczące kN	Kolor	Opakowanie 3 (wersja karton)	Opak. szt.	Waga kg/100 szt.	Nr kat.
SQ-10 LGR	10	9.5 - 12	0.5	jasnoszary; RAL 7035	1200	100	0.560	2146053
SQ-12 LGR	12-14	11.5 - 15	0.55	jasnoszary; RAL 7035	1200	100	0.540	2146061
SQ-15 LGR	15-16	14 - 16.5	0.6	jasnoszary; RAL 7035	1200	100	0.580	2146096
SQ-17 LGR	17-19	16 - 20	0.7	jasnoszary; RAL 7035	800	100	0.640	2146118
SQ-20 LGR	20-23	19.5 - 23.5	0.8	jasnoszary; RAL 7035	600	50	0.670	2146134
SQ-25 LGR	25-28	24 - 28	0.85	jasnoszary; RAL 7035	600	50	0.970	2146207
SQ-28 LGR	28-32	27.5 - 32	0.9	jasnoszary; RAL 7035	400	50	1.070	2146215
SQ-32 LGR	32-35	31.2 - 35.8	1	jasnoszary; RAL 7035	400	50	1.230	2146258

SQ-36 LGR	35-40	35 - 40.1	1.1	jasnoszary; RAL 7035	300	25	1.510	2146290
SQ-40 LGR	40-44	39.3 - 44.5	1.2	jasnoszary; RAL 7035	200	25	1.710	2146320
SQ-47 LGR	45-50	44 - 50	1.2	jasnoszary; RAL 7035	200	25	1.980	2146363
SQ-51 LGR	50-54	48 - 55	1.4	jasnoszary; RAL 7035	180	15	2.250	2146444
SQ-59 LGR	59-65	58.5 - 65	1.5	jasnoszary; RAL 7035	180	15	3.300	2146487

PA poliamid zł/10

Legenda


urządzenie do wbijania gwoździ


Underwriters Laboratories Inc., USA


bezhalogenowy: bez chloru, fluoru i bromu



odporny na UV


Oświadczenie o zgodności z dyrektywami WE