Karta danych technicznych
Pierścień uszczelniający gwint PG



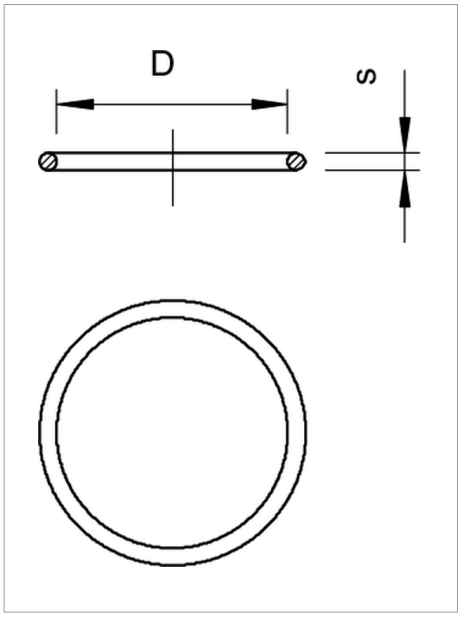

Pierścienie uszczelniające gwint mogą być stosowane do wszystkich dławików kablowych z tworzywa sztucznego i mosiądzu z gwintem PG według DIN EN 60423 wzgl. ISO 68. Pierścienie mogą być wstępnie montowane bez ryzyka zgubienia.

Typ	Rozmiar mm	Wymiar D mm	Wymiar S mm	Opakowanie 3 (wersja karton)	Opak. szt.	Waga kg/100 szt.	Nr kat.
171 PG 9	Pg 9	13	1.5	12000	100	0.008	2088819
171 PG11	Pg 11	16	1.5	12000	100	0.010	2088827
171 PG13.5	Pg 13,5	18	1.5	12000	100	0.011	2088835
171 PG16	Pg 16	20	1.5	10000	100	0.012	2088843
171 PG21	Pg 21	25	2	12000	100	0.027	2088851
171 PG29	Pg 29	33	2	12000	100	0.035	2088878
171 PG36	Pg 36	43	2	750	50	0.045	2088886
171 PG42	Pg 42	50	2	500	50	0.052	2088894

NBR kauczuk nitrylowy

zł/10

Legenda

CE Oświadczenie o zgodności z dyrektywami WE

Pg gwint Pg