Karta danych technicznych
Zacisk

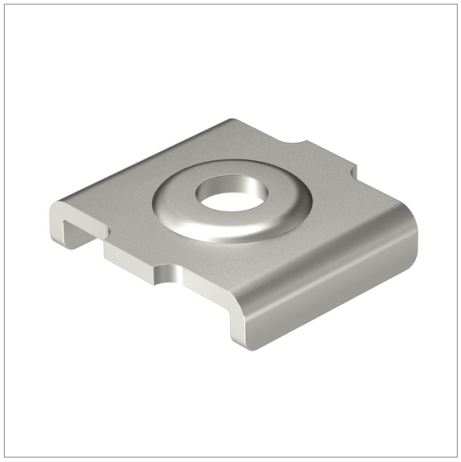

Zacisk do mocowania korytek siatkowych o szer. 50 mm do podłoża.

Typ	Opak. szt.	Waga kg/100 szt.	Nr kat.
GKB 34 G	50	1.000	6016674

St stal G cynkowana galwanicznie zł/szt

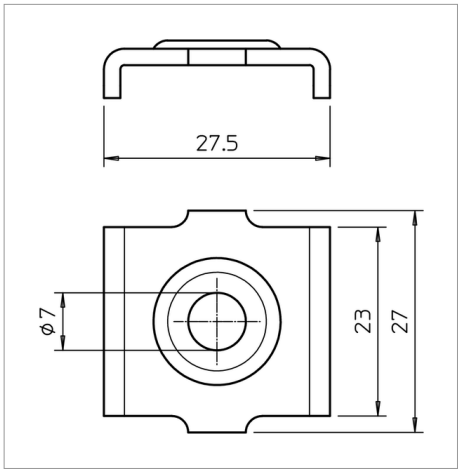

CE

Legenda

CE Oświadczenie o zgodności z dyrektywami WE