Karta danych technicznych
T 250, dławiki elastyczne



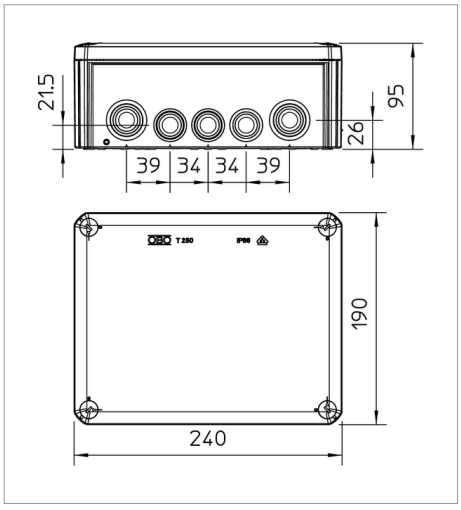

Puszki kablowe odgałęźne wykonane są z tworzywa termoplastycznego - polipropylenu - z dławikami elastycznymi wykonanymi z octanu etylowinylu (EVA). Tworzywo to jest miękkie, co oznacza, że można je łatwo kształtować. Dzięki temu przewody można instalować przebijając bezpośrednio dławiki przewodem 9 x M25 + 7 x M32, albo też dławik można naciąć w wyznaczonym miejscu, aby wykonac otwór do wprowadzenia przewodów lub rur. Oprócz tego zamiast dławików elastycznych do otworów można zamontować dławiki kablowe, które zabezpiecza się następnie od wewnątrz przeciwnakrętką.
Odgałęźne puszki kablowe można zamontować za pomocą śrub do blachy 3,5x9,5 w otworach na dnie na płytach montażowych.
Wymiary wewnętrzne w świetle: 225 x 173 x 86 mm
: Pokrywa z polem opisowym i Plombowana.

Wersja standardowa: niepodtrzymująca palenie, temperatura badania 650°C
Wersja F: niepodtrzymująca palenie, temperatura badania 960°C.

Typ	Wykonanie	Wloty	Kolor	Opakowanie 3 (wersja karton)	Opak. szt.	Waga kg/100 szt.	Nr kat.
T 250	Standard	9 x M25 7 x M32	jasnoszary; RAL 7035	8	1	50.000	2007109
T 250 RW		9 x M25 7 x M32	czysta biel; RAL 9010	8	1	50.000	2007554
T 250 F	960 °C, niepodtrzymujący palenie	9 x M25 7 x M32	jasnoszary; RAL 7035	8	1	50.000	2007363
T 250 RO-LGR	z czerwoną pokrywą	9 x M25 7 x M32	czerwono-szary	8	1	50.000	2007657
T 250 UV RW	odporny na działanie promieni UV	9 x M25 7 x M32	czysta biel; RAL 9010	8	1	44.800	2007418
T 250 KL	z listwą zaciskową	9 x M25 7 x M32	jasnoszary; RAL 7035	8	1	79.500	2007444
T 250 HEB		9 x M25 + 7 x M32	jasna kość słoniowa; RAL 1015	8	1	50.000	2007596

PP/GF Polipropylen, wzmocniony włóknem szklanym zł/10

Legenda



IP 66 stopień ochrony IP 66

M25 wejście M25

M32 wejście M32

25 mm² przekrój znamionowy 25 mm²

16 16 wejść kabli

500 V napięcie znamionowe 500 V

Legenda



odporny na UV

Zrzeszenie elektrotechniki, elektroniki, techniki informacyjnej, stowarzyszenie zarejestrowane, Niemcy

bezhalogenowy: bez chloru, fluoru i bromu

niepodtrzymujący palenia: 650°C

Oświadczenie o zgodności z dyrektywami WE