Karta danych technicznych
Zacisk połączeniowy



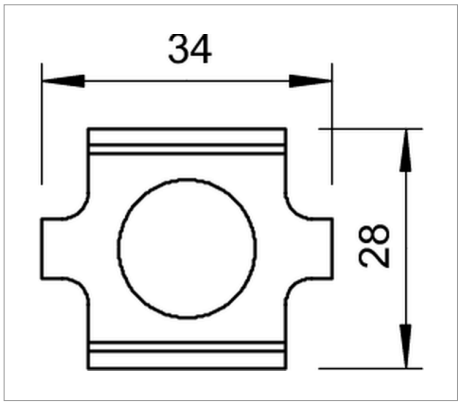

Łącznik stykowy do korytek siatkowych w wersji przykręcanej.

Wraz ze śrubą FRS M6 x 20.

Typ	Opak. szt.	Waga kg/100 szt.	Nr kat.
GSV 34 VA4401	10	3.000	6016648

VA Stal nierdzewna 1.4401 zł/szt.

Legenda

CE Oświadczenie o zgodności z dyrektywami WE



Koryto kablowe, wysokość boku 35 mm



Koryto kablowe, wysokość boku 55 mm



Certyfikat BET- zgodnie z PN EN 61537