Karta danych technicznych
Zacisk połączeniowy

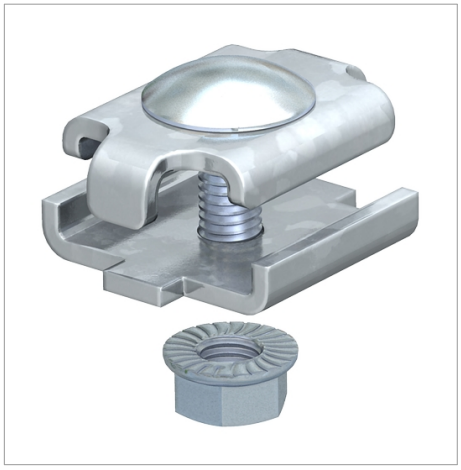

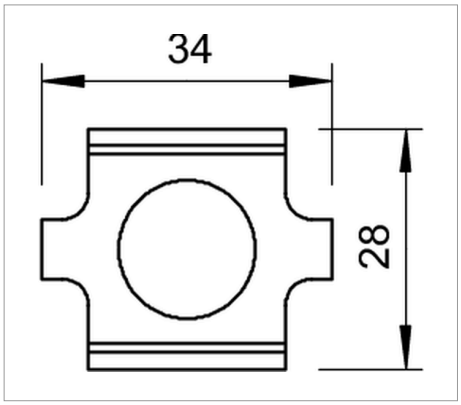

Łącznik stykowy do korytek siatkowych w wersji skręcanej.

Zawiera śrubę FRS M6 x 20 i nakrętkę kombi.

Typ	Opak. szt.	Waga kg/100 szt.	Nr kat.
GSV 34 G	25	3.000	6016596

St stal G cynkowana galwanicznie zł/szt

Legenda

Oświadczenie o zgodności z dyrektywami WE



Koryto kablowe, wysokość boku 35 mm



Koryto kablowe, wysokość boku 55 mm



Korytko siatkowe, wysokość boku 105 mm



Korytko siatkowe C, wysokość boczna 50 mm



Certyfikat BET- zgodnie z PN EN 61537