Karta danych technicznych
Zacisk

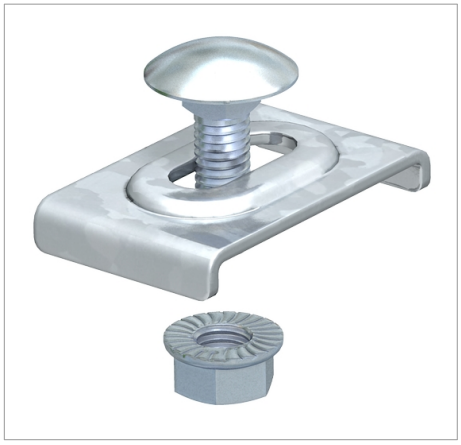

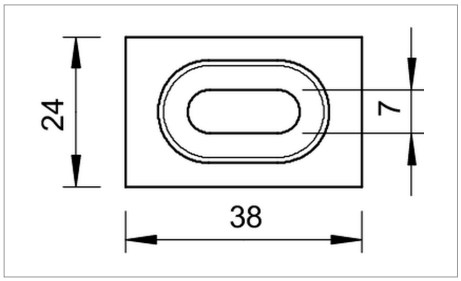

Zacisk do mocowania przegród w korytkach siatkowych.

Zawiera śrubę FRS M6 x 20 i nakrętkę kombi.

Typ	Opak. szt.	Waga kg/100 szt.	Nr kat.
GKT 38 G	100	2.300	6017037

St stal G cynkowana galwanicznie zł/szt

Legenda

CE Oświadczenie o zgodności z dyrektywami WE



Koryto kablowe, wysokość boku 35 mm



Koryto kablowe, wysokość boku 55 mm



Korytko siatkowe, wysokość boku 105 mm



Korytko siatkowe C, wysokość boczna 50 mm