Karta danych technicznych
Uchwyt ścienno- stropowy



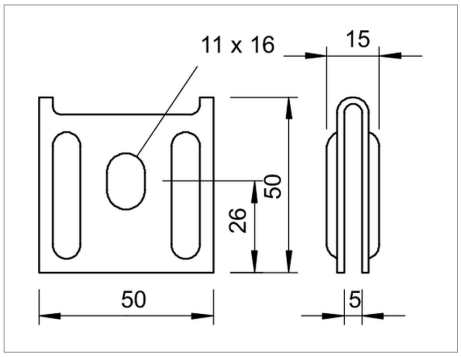

Uchwyt ścienno- stropowy, do korytek siatkowych

Zalecenie:
Jako mocowanie ścienne do maks. szerokości korytka siatkowego 200 mm.
Jako uchwyt środkowy do maks. szerokości korytka siatkowego 200 mm.
Jako uchwyt do podwieszania do maks. szerokości korytka siatkowego 300 mm.

Typ	Opak. szt.	Waga kg/100 szt.	Nr kat.
K12 1818 VA4301	25	7.600	6016421

VA Stal nierdzewna 1.4301 zł/szt.

Legenda

CE Oświadczenie o zgodności z dyrektywami WE



Koryto kablowe, wysokość boku 55 mm



Korytko siatkowe, wysokość boku 105 mm



Koryto kablowe, wysokość boku 35 mm