Karta danych technicznych
Uchwyt stropowy regulowany



Uchwyt sufitowy do podwieszenia prętów gwintowanych. Możliwość dowolnej regulacji pozwala na uniwersalne zastosowanie.

Uchwyt pręta gwintowanego z blokadą daje możliwość bezstopniowej regulacji kąta.

Typ	Opak. szt.	Waga kg/100 szt.	Nr kat.
DBV FS	20	18.200	6356055

St stal FS cynkowana metodą Sendzimira zł/szt

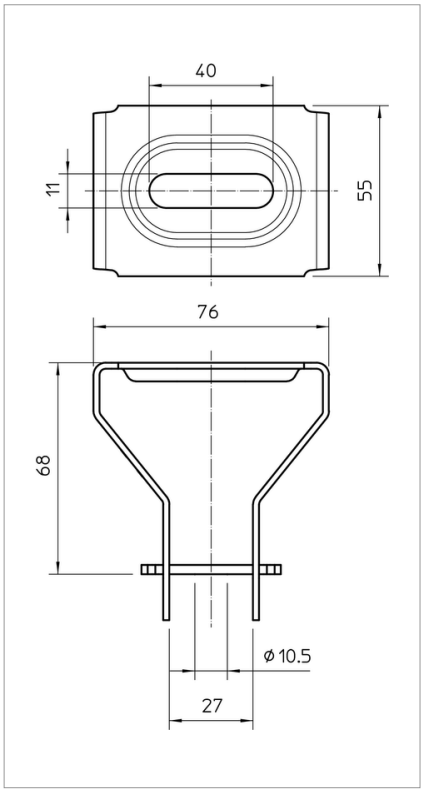

CE

Legenda

CE Oświadczenie o zgodności z dyrektywami WE